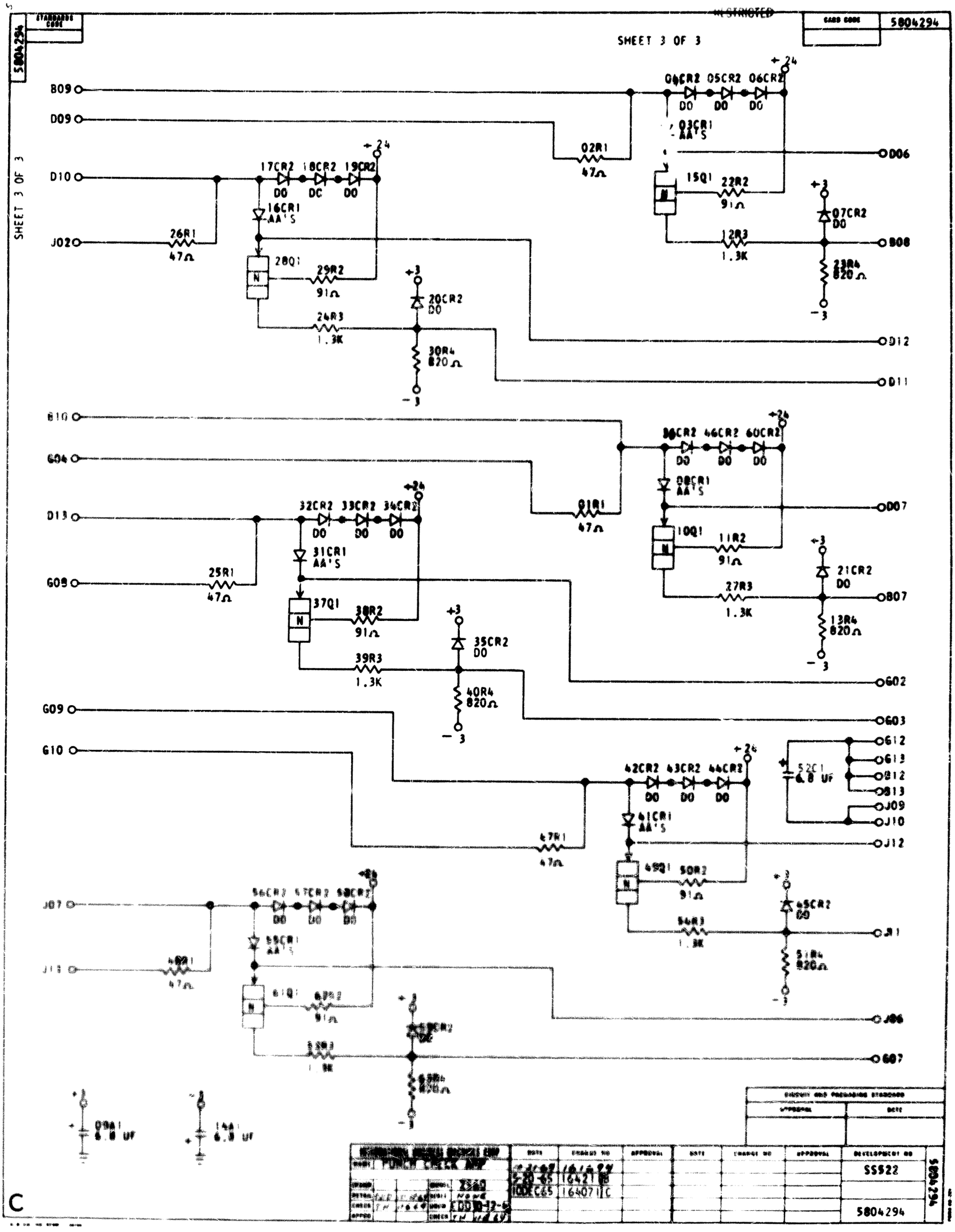
5804294
SHEET 3 OF 3
B09
D09
D10
J02
26R1
47Ω
17CR2 18CR2 19CR2
DO DO DO
16CR1
AA'S
28Q1
29R2
91Ω
24R3
1.3K
20CR2
DO
30R4
820Ω
+24
+3
-3
02R1
47Ω
04CR2 05CR2 06CR2
03CR1
AA'S
15Q1
22R2
91Ω
12R3
1.3K
07CR2
DO
23R4
820Ω
D06
B08
D12
D11
B10
G04
D13
G09
25R1
47Ω
32CR2 33CR2 34CR2
31CR1
AA'S
37Q1
38R2
91Ω
39R3
1.3K
35CR2
DO
40R4
820Ω
01R1
47Ω
30CR2 46CR2 60CR2
08CR1
AA'S
10Q1
11R2
91Ω
27R3
1.3K
21CR2
DO
13R4
820Ω
D07
B07
G02
G03
G09
G10
47R1
47Ω
42CR2 43CR2 44CR2
41CR1
AA'S
49Q1
50R2
91Ω
54R3
1.3K
45CR2
DO
51R4
820Ω
52C1
6.8 UF
G12
G13
B12
B13
J09
J10
J12
J11
J07
J13
56CR2 57CR2 58CR2
55CR1
AA'S
61Q1
62R2
91Ω
63R3
1.3K
64R4
820Ω
J06
G07
09A1
6.8 UF
14A1
6.8 UF
C