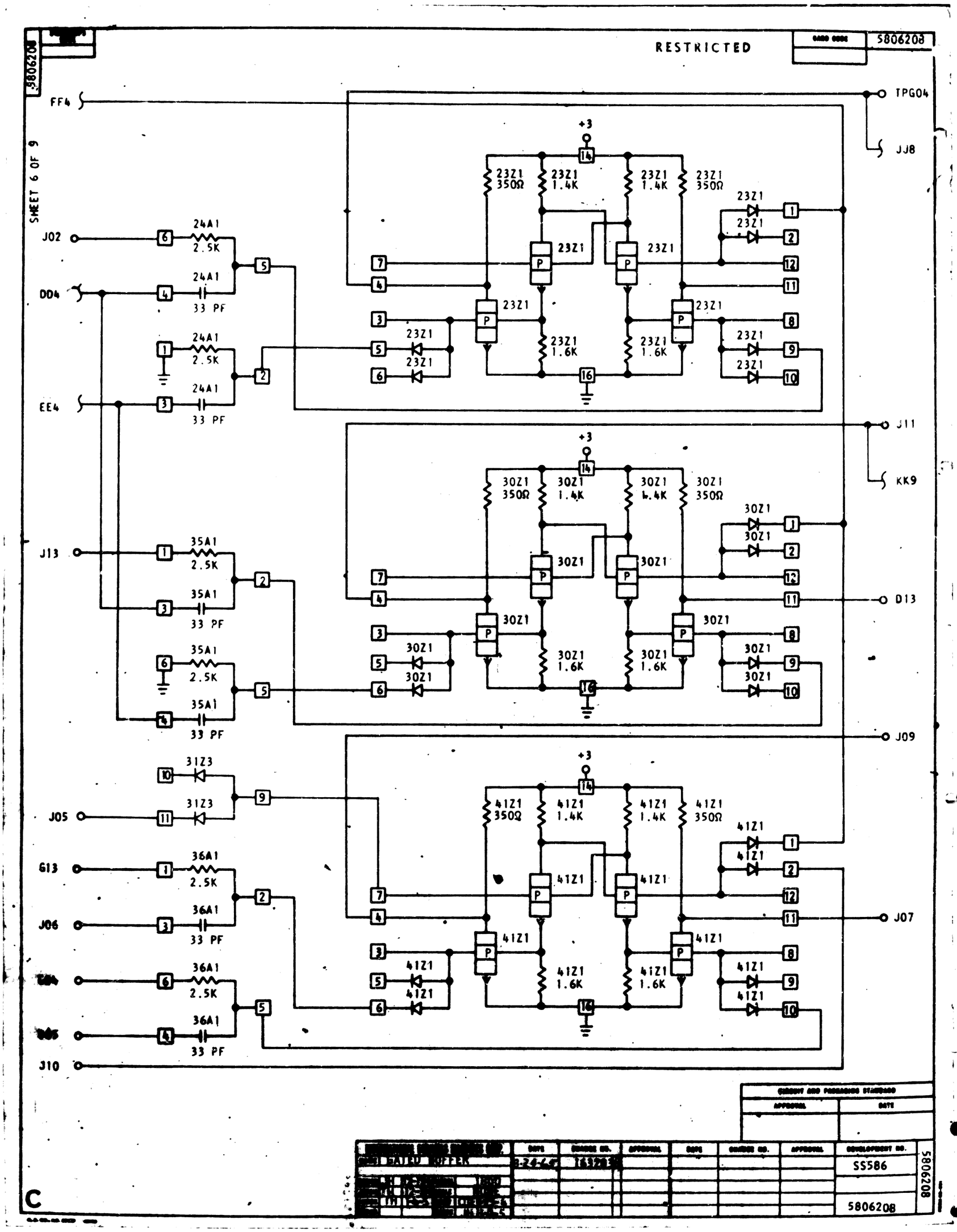
RESTRICTED
5806208
SHEET 6 OF 9
FF4
TPG04
JJ8
J02
DD4
EE4
24A1
2.5K
33 PF
+3
23Z1
350Ω
1.4K
1.6K
J11
KK9
J13
35A1
30Z1
4.4K
D13
J09
J05
31Z3
G13
J06
36A1
41Z1
J07
J10
C
SS586