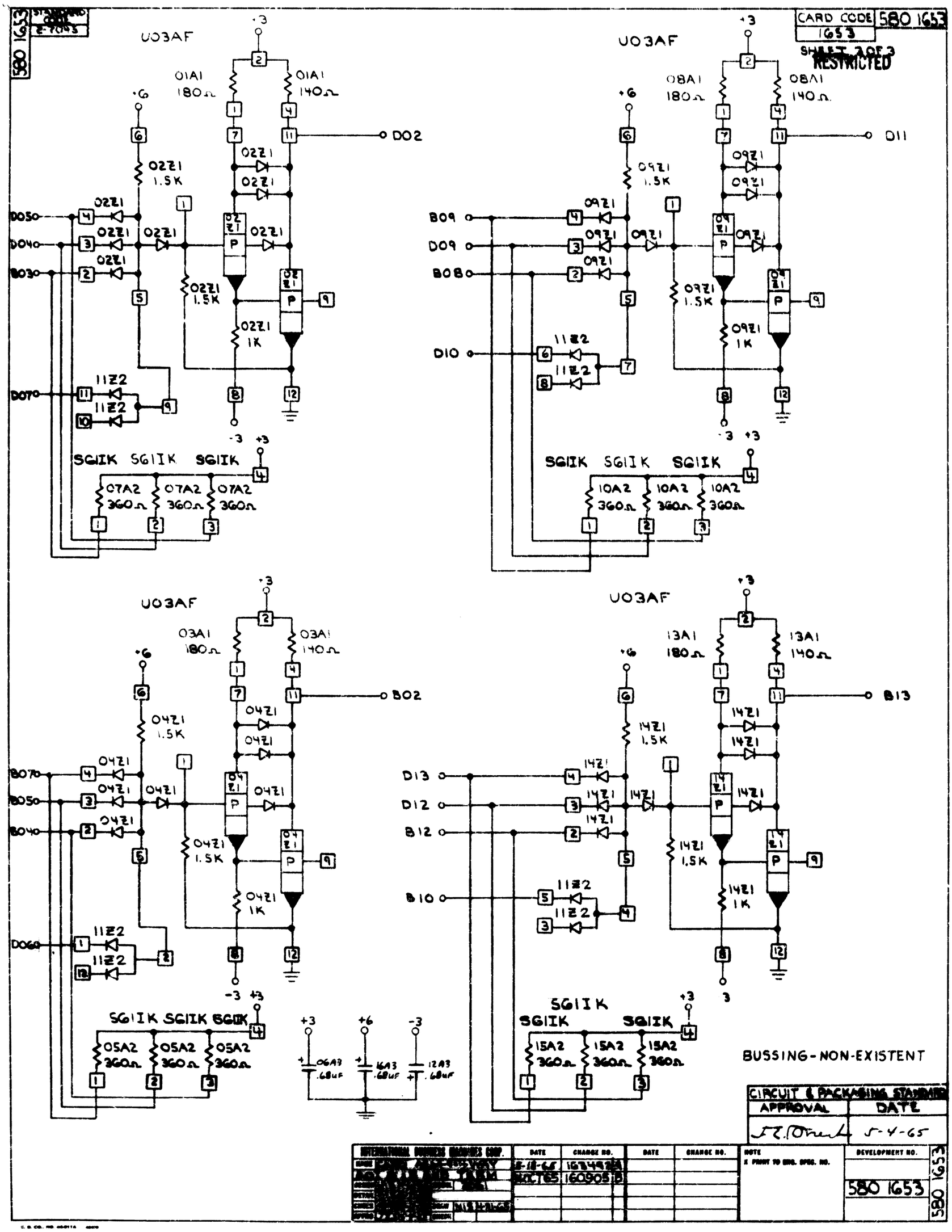
580 1653
CARD CODE 580 1653
1653
SHEET 2 OF 3
RESTRICTED
U03AF
01A1 180Ω
01A1 140Ω
DO2
02Z1 1.5K
02Z1 1K
DO5
DO4
BO3
DO7
11Z2
SG1IK
07A2 360Ω
U03AF
08A1 180Ω
08A1 140Ω
DI1
09Z1 1.5K
09Z1 1K
BO9
DO9
BO8
DI0
10A2 360Ω
U03AF
03A1 180Ω
03A1 140Ω
BO2
04Z1 1.5K
04Z1 1K
BO7
BO5
BO4
DO6
05A2 360Ω
U03AF
13A1 180Ω
13A1 140Ω
BI3
14Z1 1.5K
14Z1 1K
DI3
DI2
BI2
BI0
15A2 360Ω
06A3 .68uF
16A3 .68uF
12A3 .68uF
BUSSING-NON-EXISTENT
CIRCUIT & PACKAGING STANDARDS
APPROVAL
DATE
5-4-65
DATE
CHANGE NO.
NOTE
DEVELOPMENT NO.
580 1653