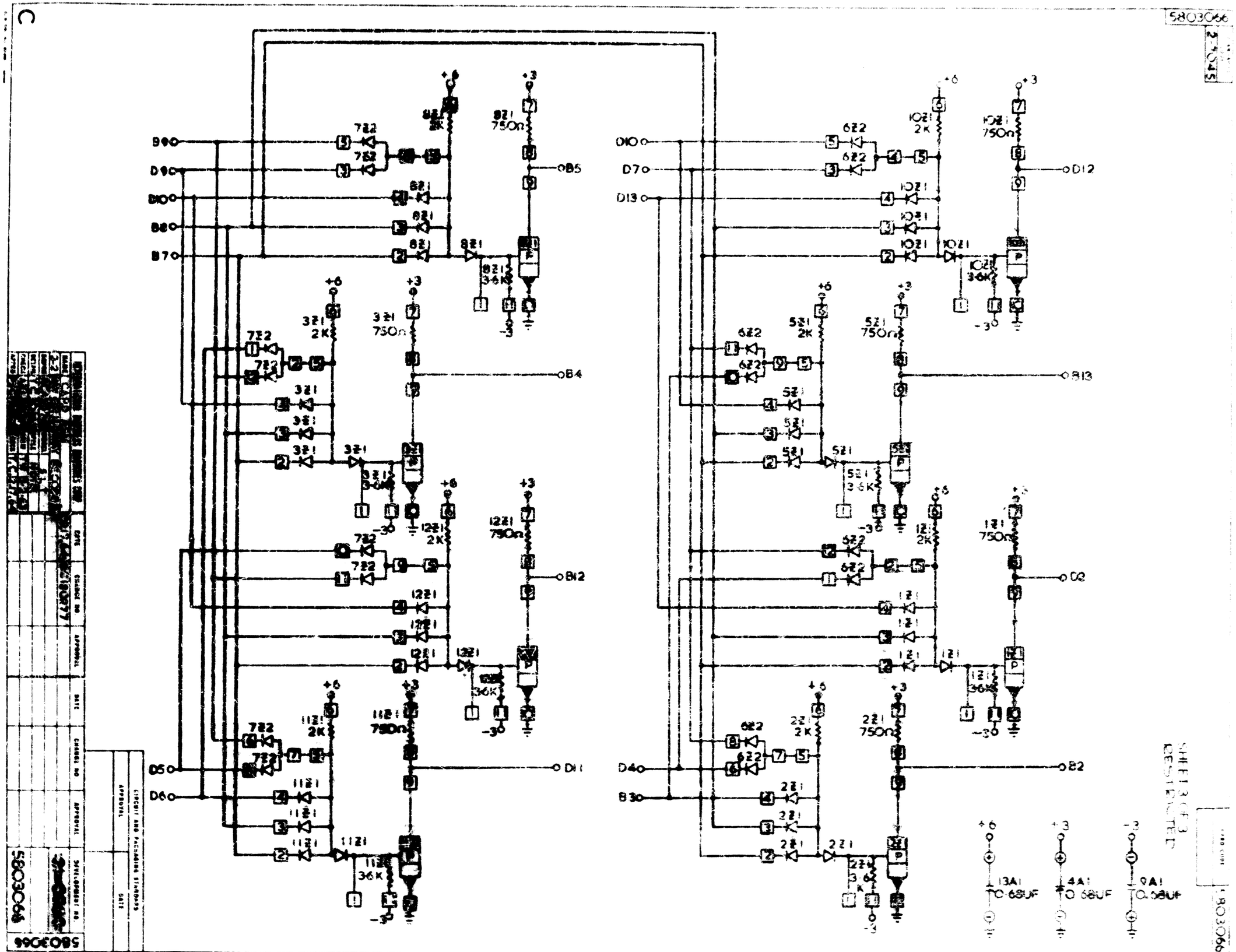
5803066
D9
D9
D10
B8
B7
D10
D7
D13
D5
D6
D4
B3
B5
B4
B12
D11
D12
B13
D2
B2
+6
+3
-3
7Z2
8Z1
750Ω
8Z1
36K
10Z1
2K
10Z1
750Ω
10Z1
36K
6Z2
3Z1
2K
3Z1
750Ω
3Z1
36K
5Z1
2K
5Z1
750Ω
5Z1
36K
12Z1
2K
12Z1
750Ω
12Z1
36K
11Z1
2K
11Z1
750Ω
11Z1
36K
2Z1
2K
2Z1
750Ω
2Z1
3.6K
13A1
0.68UF
4A1
0.68UF
9A1
0.68UF
5803066