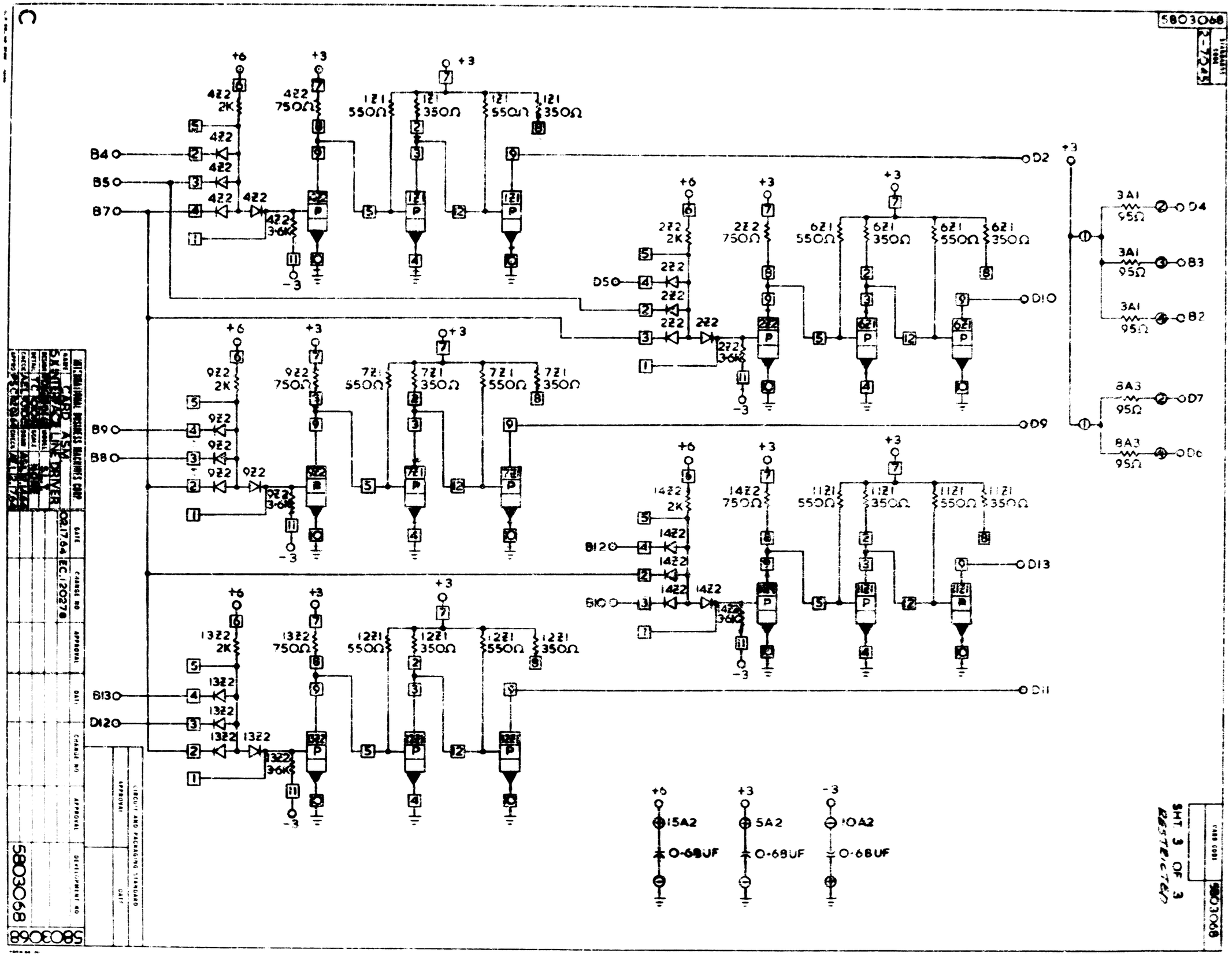
5803068
B4
B5
B7
B9
B8
B12
B10
B13
D12
D5
D2
D10
D9
D13
D11
D4
B3
B2
D7
D6
+6
+3
-3
15A2
5A2
10A2
0·68UF
SHT 3 OF 3
RESTRICTED