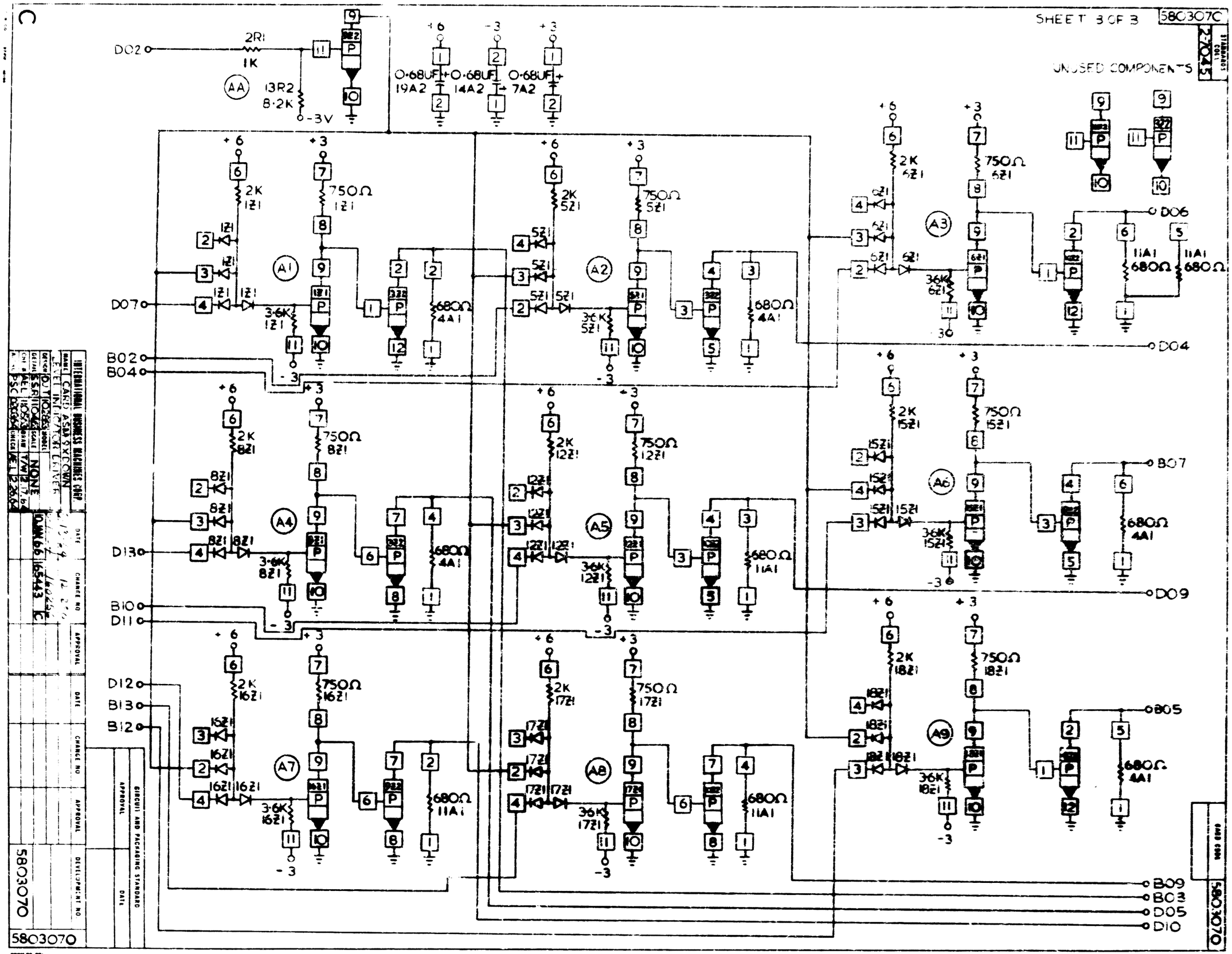
SHEET 3 OF 3
5803070
UNUSED COMPONENTS
D02
2R1
1K
13R2
8·2K
-3V
0·68UF
19A2
14A2
7A2
D07
B02
B04
D13
B10
D11
D12
B13
B12
D06
D04
B07
D09
B05
B09
B03
D05
D10
A1
A2
A3
A4
A5
A6
A7
A8
A9
AA
2K
750Ω
680Ω
36K
11A1
4A1
CIRCUIT AND PACKAGING STANDARD
APPROVAL
DATE
CHANGE NO
DEVELOPMENT NO
5803070