THIS ALD HAS BEEN HAND CHECKED AGAINST THE WIRING

SHEET 01 OF

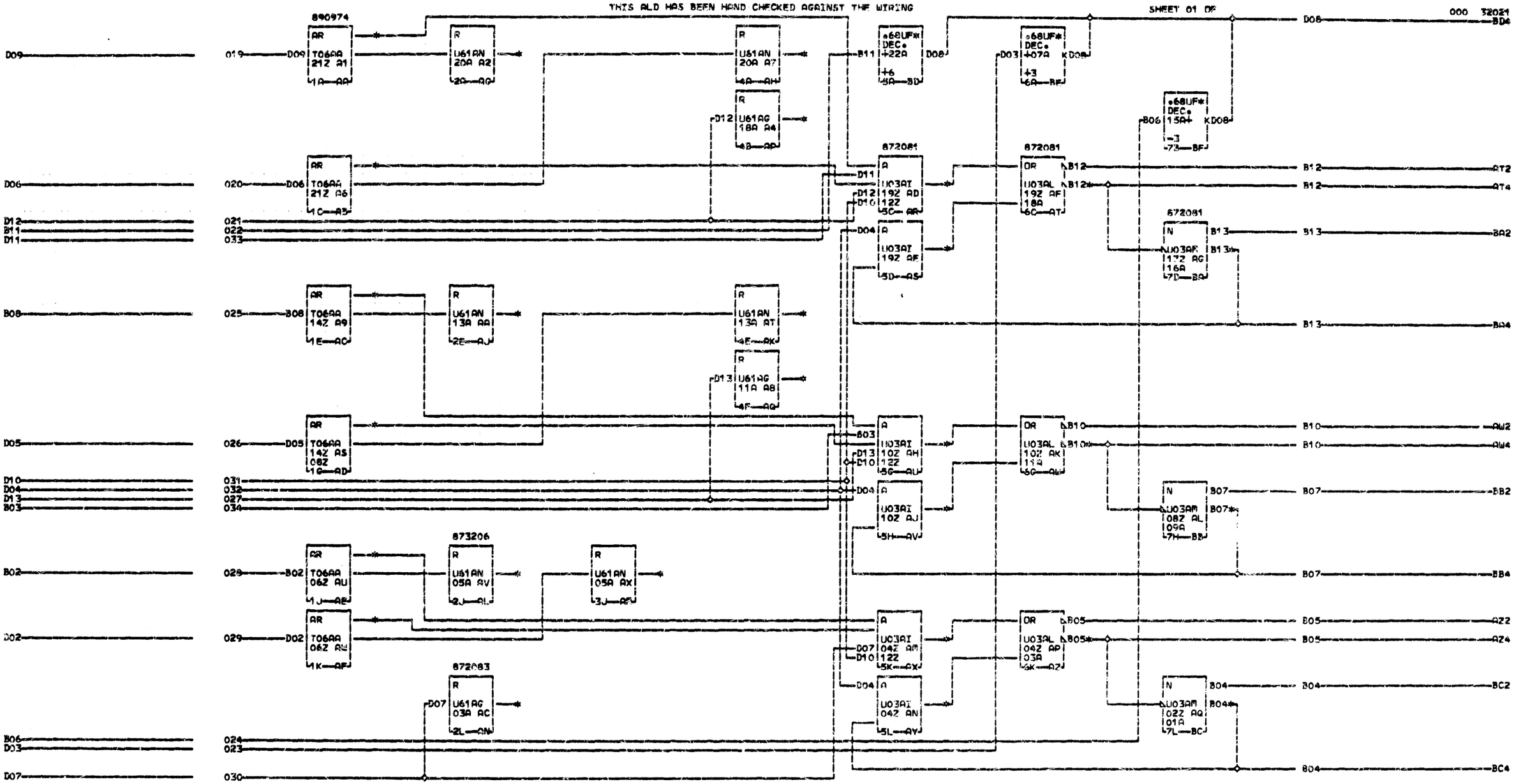

CARD SIZED 1-12 PAC
VOLTAGE PINS
3 +6V0B11 +3V0D03
2 -3V0B06 GND0D08
0 STANDARD RESTRICTED
2
1

000C

U03

```
BA2                N 14Z05 14Z08   20A3          AN4          I 21Z12 12Z12   10Z2          AX4          O 04Z11 02Z02 O 08Z11    B07   V 15     +6V
  2123               O 14Z09 12Z03 I D09   20A02   03A2          I D11   19Z02 AU4             0422   1224 O 04Z11    B04 BC4          V 16     GND
AB2                  O 14Z12 12Z05 I D06   20A04 I D07   03A01 I 21Z09 19Z04   10Z2   11A4 AY4          BA4            0221   01A1 Z3
  2123               AE2           AJ4           AP4          I D12   19Z03 I 14Z09 12Z03   04Z2          1724   16A5 I 04Z11 02Z02 V 06     +6V
  I D09   21Z01      06Z3          13A1          18A2         I D10   12Z01 I B03   14Z02 AZ4          I 19Z11 17Z03 N 02Z07 01A03 V 10     GND
U03 I D06   21Z07 AF2           AK4           I D12   18A0   I D04   19Z09 I 14Z12 12Z05   0422   03A2 N 17Z07 16A01 N 02Z11 01A04 A1 A2 A5     - --   DEV 2819
  N 21Z05 21Z08   06Z3          13A3          BQ4          I 17Z11 19Z07 I D12   14Z04 I 06Z09 04Z04 N 17Z11 16A04 O 02Z11 04Z09 V 02     +3V 09-04-64 161453
  O 21Z13 12Z12 I B02   06Z07 I B08   13A04   11A2         N 17Z02 19Z05 I D10   14Z03 I 06Z12 04Z02 O 17Z11 19Z07 O 02Z11    B04 A3
  O 21Z09 19Z04 I D02   06Z01 I D05   13A02   D13   11A01 N 19Z12 18A03 I D04   14Z09 I D07   12Z10 O 17Z11    B13   VOLTAGES     V 01     +3V
AC2                  N 06Z05 06Z08 AL4           AR4          N 19Z11 18A04 I 08Z11 14Z08 I D10   12Z11 BB4          Z1           V 03     +6V
  14Z3               O 06Z09 04Z04   05A3          1922   1224 O 19Z11 17Z03 N 12Z04 10Z05 I D03   04Z07   08Z1   09A5 V 06     +6V
AD2                  O 06Z12 04Z02 AM4           AS4          O 19Z11    B13 N 10Z12 11A03 I 02Z11 04Z09 I 10Z11 08Z04 V 08     -3V
  14Z3               AG4           05A3          1922         AU4            N 10Z11 11A04 N 12Z09 04Z05 N 08Z07 09A01 V 12     GND
  I B08   14Z07      20A3          I B02   05A04 AT4          1022   1224 O 10Z11 08Z04 N 04Z12 03A03 N 08Z11 09A04 Z2
  I D05   14Z01 AH4       *       I D02   05A02   1922   16A2 AV4       *   O 10Z11    B07 N 04Z11 03A04 O 08Z11 10Z08 V 13     -3V
```

RESTRICTED

EXPONENT REG + SHIFT COUNTER			
DATE 09-17-64	MACH. ASSEMBLY		3
LOG 110	FRAME		2
			0
CD PG 1 OF 1	P.No. 5803202		2
			1
IBM CORP. PD	BLK.	BL	000