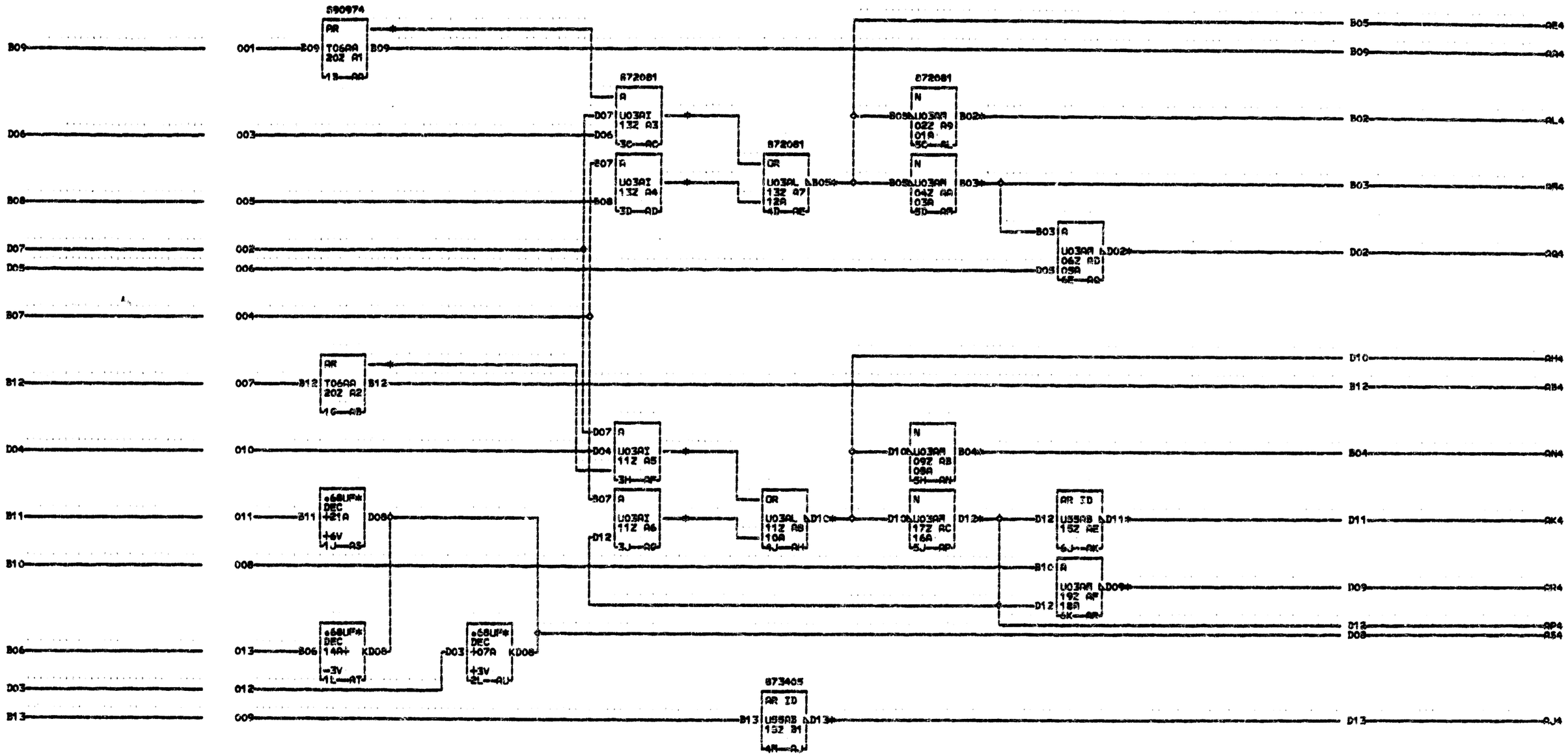


```
CARD SIZE0 1-12 PAC
VOLTAGE PINS
4 +6V0B11      +3V0D03
0 -3V0B06      GND0D08
7 STANDARD RESTRICTED
4
1

000
```

```
U03  AD4          D 13211   B05 I 20209 11204   1523        AR4          N 09207 08A01 AQ4          N 19211 18A04  V 16  GND
     20Z4          1322     D 13211 04204 I B07   11209 I B13   15204   0421   03A1 D 09211   B04   06Z1   05A1 N 19207 18A01  Z3
     AB2          AB4       D 13211 02202 I 17211 11207 I 17211 15201 I 13211 04204 AP4        I 04211 06203 D 19211   B09  V 06 03 +3V 05-25-64 DEV.3618
                  20Z4          1322  12A3 AB4        N 11212 10A03 D 15208   D13 N 04211 03A04   1721   16A1 I D05   06204 VOLTAGES  V 09  GND  02-11-64 161141
                I B09   20Z01 I 20212 13207   1122     N 11211 10A04 D 15211   D11 N 04207 03A01 I 11211 17202 N 06211 05A04 Z1          V 12  -3V
                I B12   20Z07 I D07   13206 AG4        D 11211 17202 AL4           D 04211   B03 N 17211 16A04 N 06207 05A01  V 06  +6V  Z4
                N 20205 20Z08 I D06   13209   1122     D 11211 09202   0221   0TA1 B 04211 06203 N 17207 16A01 D 06211   D02  V 08  -3V  V 06  +6V
                D 20212 13207 I B07   13202 AH4        D 11211   D10 I 13211 02303 AN4          D 13211 11207 AR4          V 12  GND  V 10  GND
                D 20209 11204 I B08   13203   1122 1003 AJA          N 02211 01A04   0921   08A1 D 17211 15201   1921   18A1  B2         A1 A3
                AC4           N 13212 12A03 I B07   11203   1523    N 02207 01A01 I 11211 09202 D 17211 19204 I B10   19202  V 13  -3V  V 08  +3V
                  1328        N 13211 12A04 I D04   11202 AK4     * D 02211   B02 N 09211 08A04 D 17211   D12 I 17211 19204  V 15  +6V
```

RESTRICTED

2-2WAY ADI LATCHES		
DATE 09-10-64	MACH. ASSEMBLY	4
LOG 142	FRAME	0
		7
CD PG 1 OF 1	P.N. 5804074	4
		1
IBM CORP. PD	BLK. AV	000