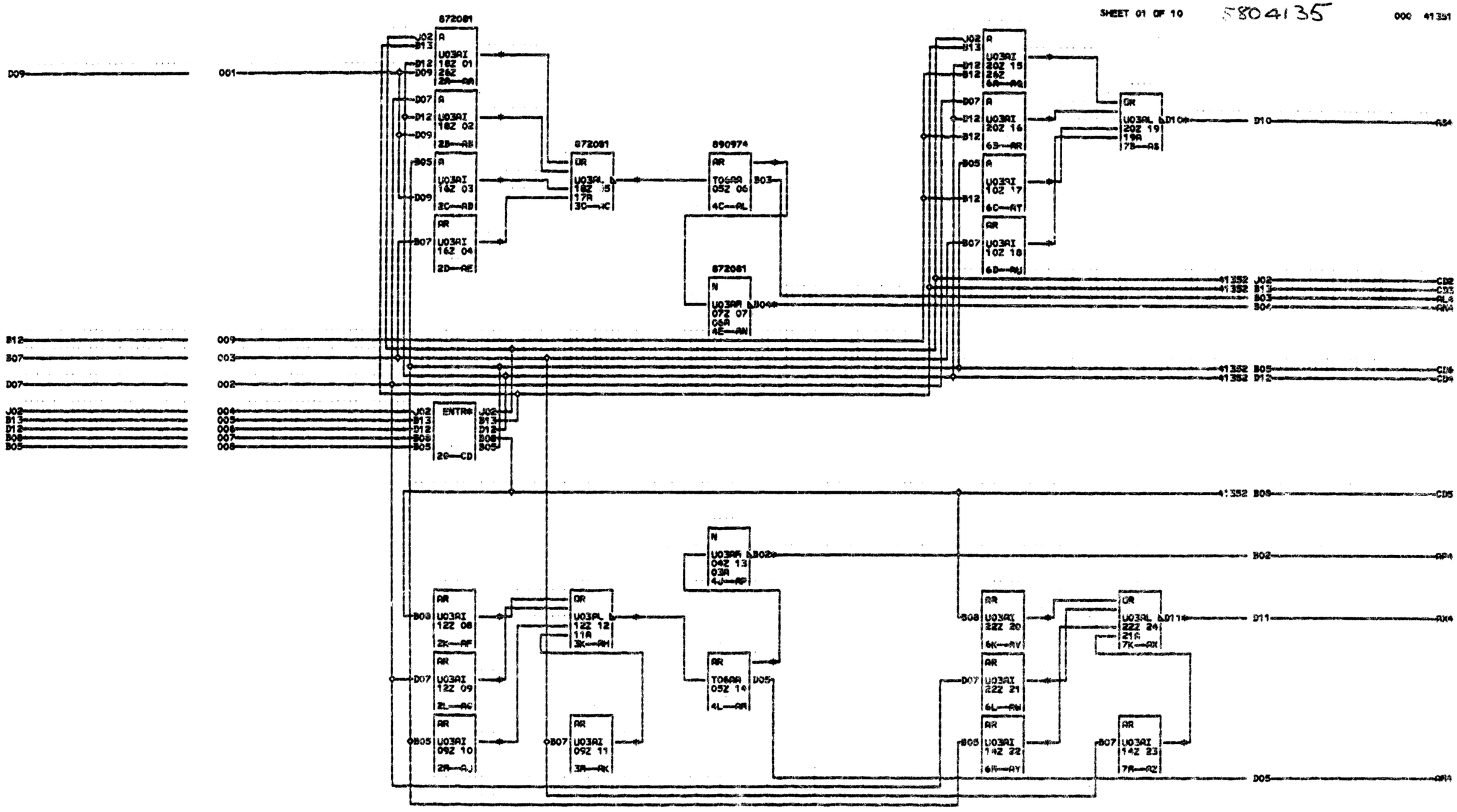


```
                                  AA4              I D09   18Z09 O 16Z04 18Z10 O 12Z11    D05    05Z2          N 07Z11 06A04 A54          O 20Z11    04O AW4          14Z3
                                    18Z4    28Z5 N 26Z02 18Z05 O 16Z07 18Z10 AJ4            I 18Z11 05Z01 O 07Z11    B04    20Z4    19A3 AT4            22Z4        I B05   14Z01
  CARD SIZE0 2-24 PAC         U03 AB4              N 18Z11 17A04 AF4            09Z3        I 12Z11 05Z07 AP4            I J02   26Z03    10Z3        AX4    22Z4    21A3 O 14Z04 22Z10 08-10-64 161188
  VOLTAGE PINS                      18Z4           N 18Z12 17A03    12Z4        AK4        N 06Z05 05Z00    06Z1    03A1 I B13   20Z04 AU4            22Z4        I B08   22Z02 O 14Z07 22Z10 03-22-65 193242 B
4 +6V0B11Q011     -3V0B060006     AC4              O 18Z11 05Z01 AQ4            09Z2        O 05Z12 07Z02 I 05Z09 04Z02 I D12   20Z03    10Z3        I B08   22Z02 O 14Z07 22Z10 03-22-65 193242 B
1 +3V0D030J03     GND0D080J08       18Z4   17A2 AD4                12Z4        I B05   09Z01 O 05Z01    B03 N 04Z07 03A01 I B12   20Z02 I B05   10Z01 I D07   22Z08
3 STANDARD RESTRICTED                I J02   26Z01    16Z3        AN4         I B07   09Z10 O 05Z09 04Z02 N 04Z11 03A04 I D07   20Z07 I B12   10Z03 N 22Z11 21A04
5                                    I B13   18Z04 AE4                12Z4    11A3 O 09Z04 12Z10 O 05Z07    D05 O 04Z11    B02 I D12   20Z08 I B07   10Z09 N 22Z12 21A03
1                                    I D12   18Z03    16Z3     I B08   12Z04 O 09Z07 12Z10 AN4            AQ4            I B12   20Z09 O 10Z04 20Z10 O 22Z11    B11
                                     I D09   18Z02 I B05   16Z01 I D07   12Z07 AL2            07Z1    06A1    20Z4    26Z5 N 26Z04 20Z05 O 10Z07 20Z10 AY4
000                                  I D07   18Z07 I D09   16Z02 N 12Z11 11A04    05Z2        I 05Z12 07Z02 AR4            N 20Z11 19A04 AV4            14Z3
                                     I D12   18Z08 I B07   16Z10 O 12Z11 05Z07 AR2            N 07Z07 06A01    20Z4        N 20Z12 19A03    22Z4        AZ4
```

RESTRICTED

MAIN ADDER 4 7 GROUP FUNCTION	4
DATE 04-09-65 PACH. ASSEMBLY	1
LOG 142 FRAME	3
CD PG 1 OF 2 P.N. 5904135	5
IBM CORP. PD BLK. CE	1
	000