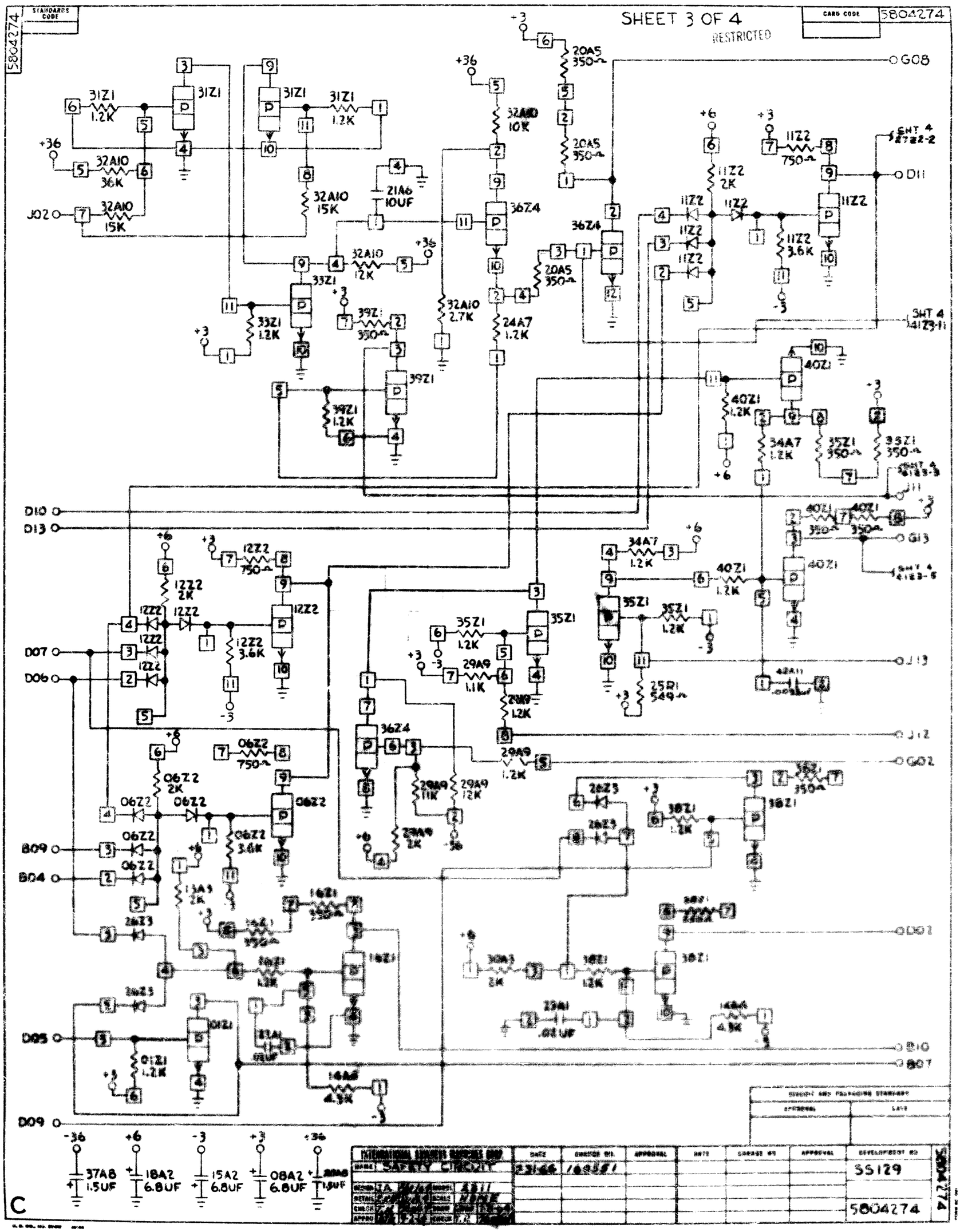
5804274
STANDARDS CODE
SHEET 3 OF 4
RESTRICTED
CARD CODE
5804274
G08
D11
SHT 4 4122-2
SHT 4 4123-11
SHT 4 4123-5
D10
D13
G13
J13
J12
G02
D07
D06
B09
B04
D02
B10
B07
D05
D09
J02
31Z1
32A10
36Z4
20A5
21A6
33Z1
39Z1
24A7
11Z2
40Z1
34A7
35Z1
25R1
12Z2
06Z2
29A9
26Z3
16Z1
01Z1
13A9
23A1
14A4
37A8
18A2
15A2
08A2
SAFETY CIRCUIT
SS129
5804274
C