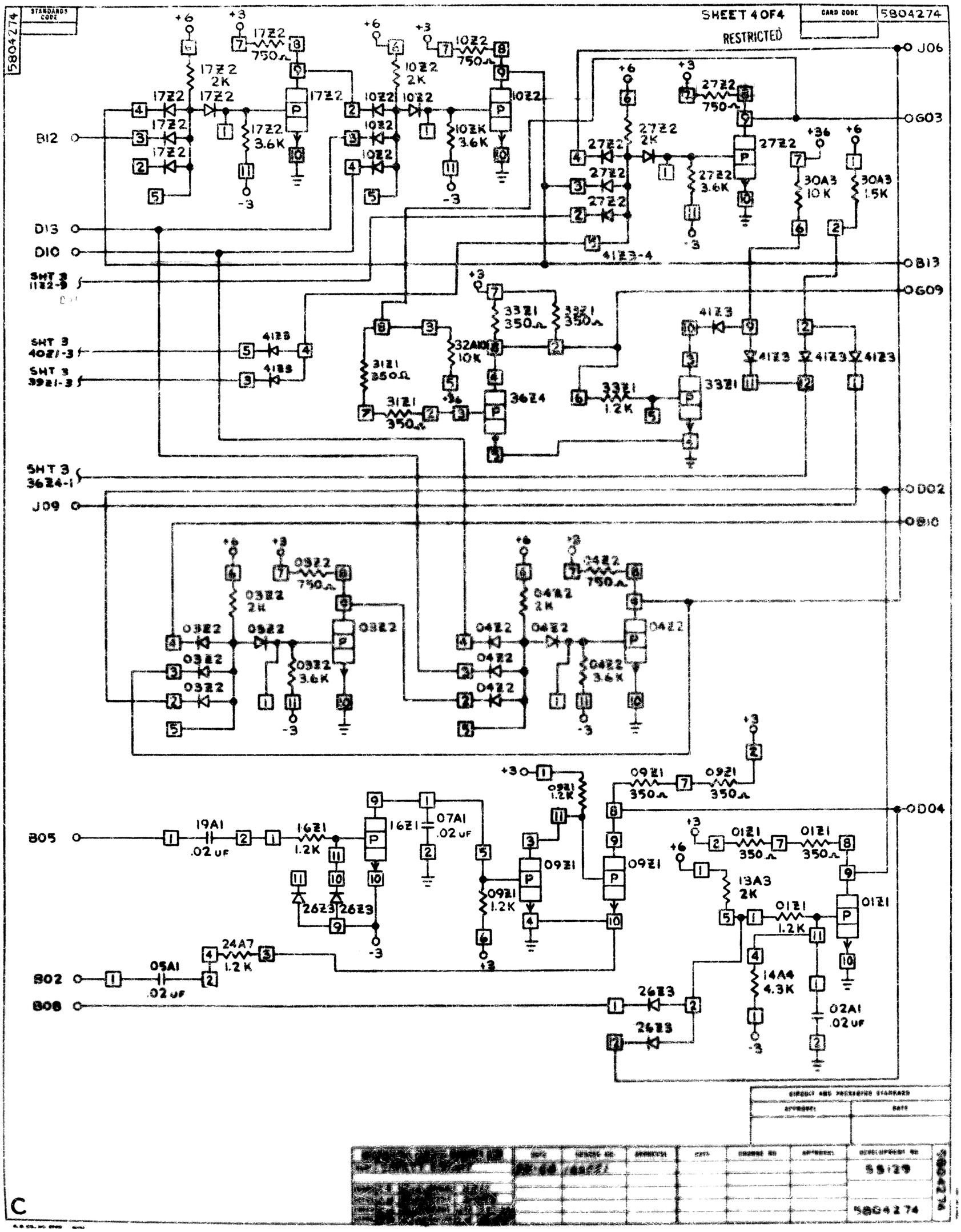
STANDARD CODE
5804274
SHEET 4 OF 4
RESTRICTED
CARD CODE
5804274
J06
G03
B13
G09
D02
D10
D04
B12
D13
D10
SHT 3 1182-9
SHT 3 4021-3
SHT 3 3921-3
SHT 3 3624-1
J09
B05
B02
B08
17Z2 2K
17Z2 750Ω
17Z2 3.6K
10Z2 2K
10Z2 750Ω
10Z2 3.6K
27Z2 2K
27Z2 750Ω
27Z2 3.6K
30A3 10K
30A3 1.5K
4123-4
4123
3321 350Ω
3121 350Ω
32A10 10K
3624
3321 1.2K
03Z2 2K
03Z2 750Ω
03Z2 3.6K
04Z2 2K
04Z2 750Ω
04Z2 3.6K
19A1 .02 UF
16Z1 1.2K
07A1 .02 UF
09Z1 1.2K
09Z1 350Ω
01Z1 350Ω
13A3 2K
01Z1 1.2K
14A4 4.3K
02A1 .02 UF
26Z3
24A7 1.2K
05A1 .02 UF
C