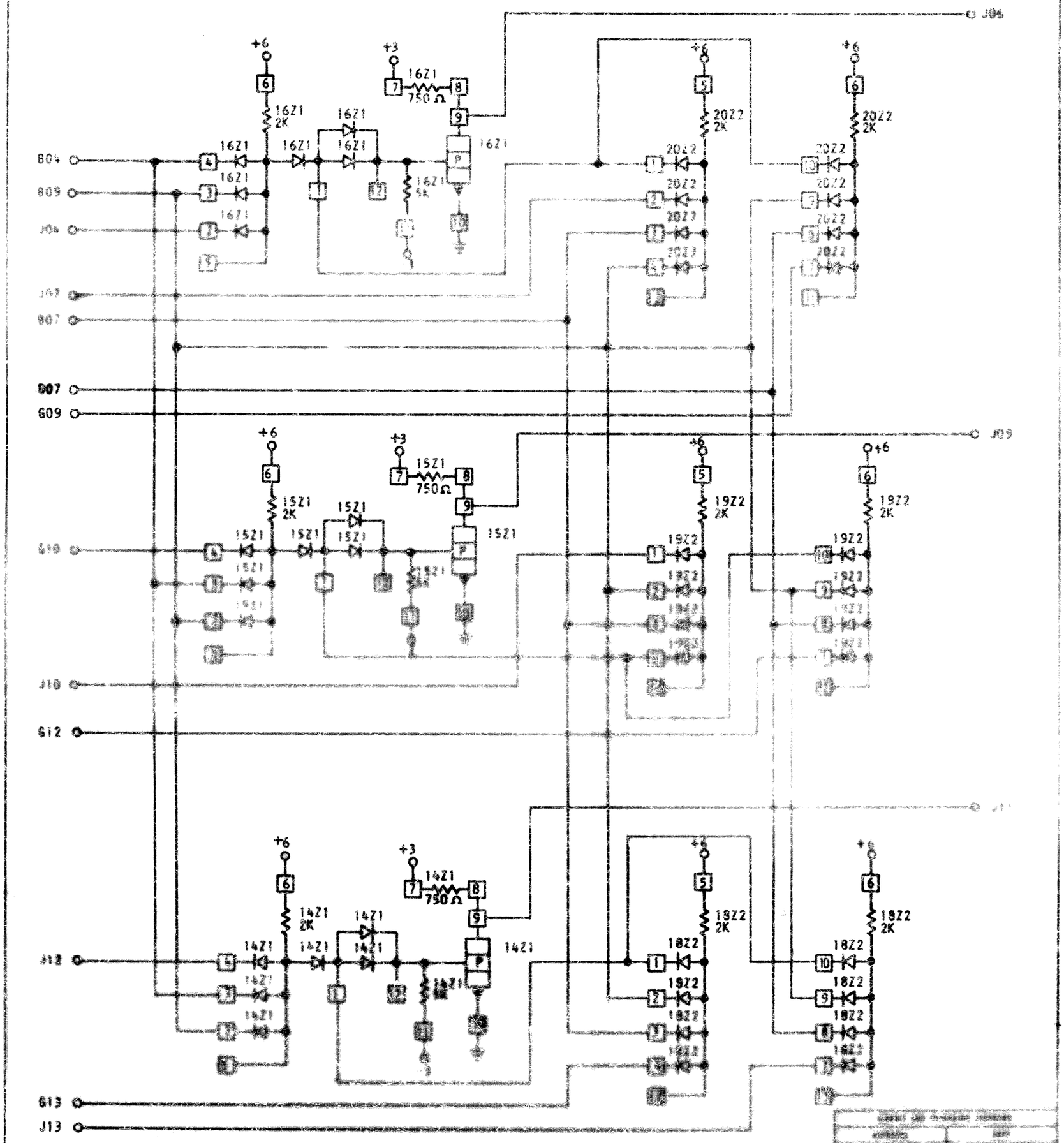
J06
+6
+3
16Z1
750Ω
16Z1
2K
16Z1
16Z1
16Z1
16Z1
16Z1
16Z1
4K
20Z2
2K
20Z2
B04
B09
J06
J07
B07
D07
G09
J09
15Z1
750Ω
15Z1
2K
15Z1
15Z1
15Z1
15Z1
19Z2
2K
19Z2
G10
J10
G12
J11
14Z1
750Ω
14Z1
2K
14Z1
14Z1
14Z1
14Z1
18Z2
2K
18Z2
J12
G13
J13