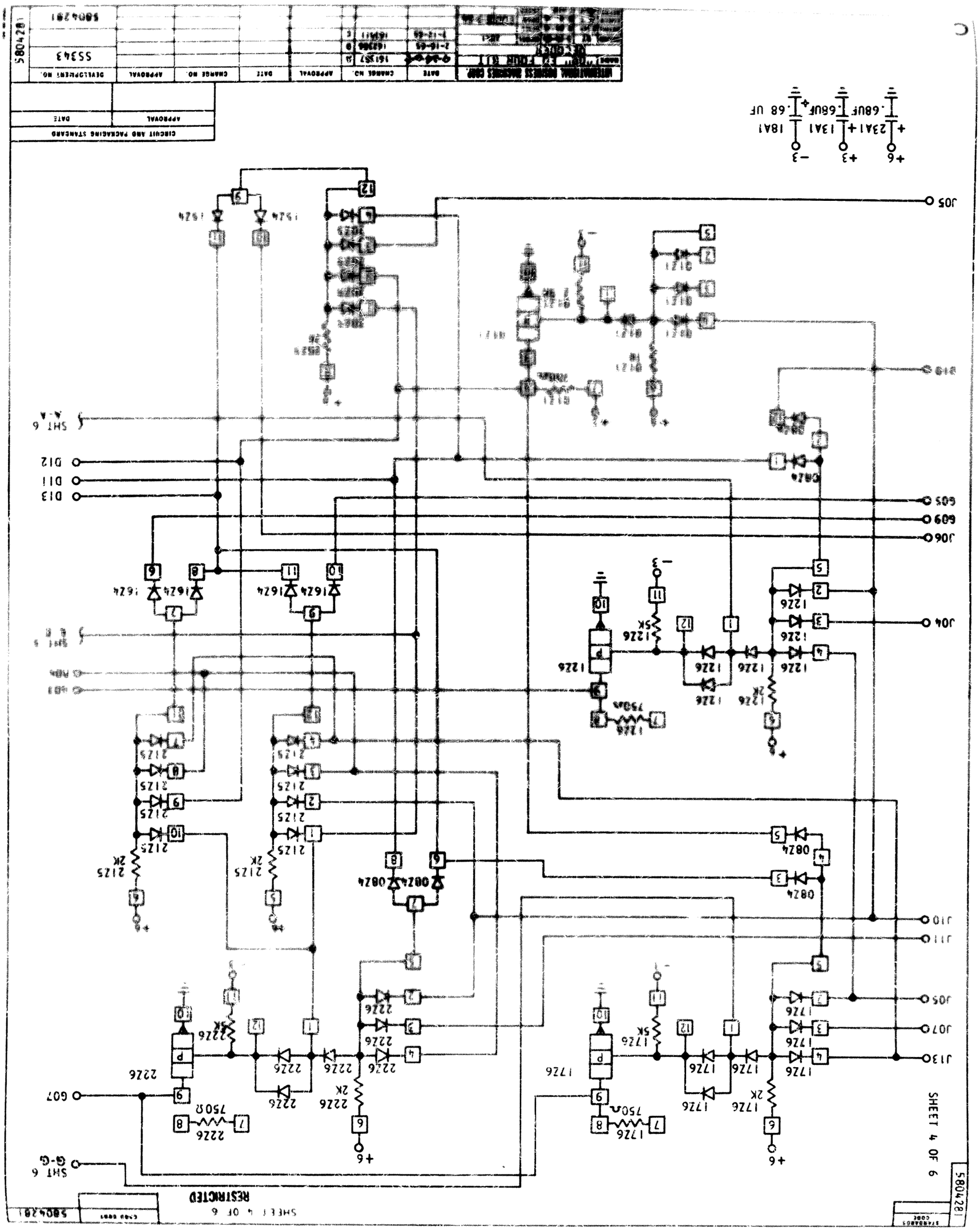
SHEET 4 OF 6
RESTRICTED
CIRCUIT AND PACKAGING STANDARD
SS343
580428
J13
J07
J05
J11
J10
J04
J06
J09
J05
J19
D13
D11
D12
SHT 6 A-A
SHT 6 G-G
G07
+6
+3
-3
1B1
1A1
2A1
.68 UF
.68UF
.68UF
1Z6
2Z6
1Z4
2Z4
1Q2
2Q2
1Q4
2Q4
1R2
2R2
1R4
2R4
1R6
2R6
1R8
2R8
1R10
2R10
1R12
2R12
1R14
2R14
1R16
2R16
1R18
2R18
1R20
2R20
1R22
2R22
1R24
2R24
1R26
2R26
1R28
2R28
1R30
2R30
1R32
2R32
1R34
2R34
1R36
2R36
1R38
2R38
1R40
2R40
1R42
2R42
1R44
2R44
1R46
2R46
1R48
2R48
1R50
2R50
1R52
2R52
1R54
2R54
1R56
2R56
1R58
2R58
1R60
2R60
1R62
2R62
1R64
2R64
1R66
2R66
1R68
2R68
1R70
2R70
1R72
2R72
1R74
2R74
1R76
2R76
1R78
2R78
1R80
2R80
1R82
2R82
1R84
2R84
1R86
2R86
1R88
2R88
1R90
2R90
1R92
2R92
1R94
2R94
1R96
2R96
1R98
2R98
1R100
2R100
1R102
2R102
1R104
2R104
1R106
2R106
1R108
2R108
1R110
2R110
1R112
2R112
1R114
2R114
1R116
2R116
1R118
2R118
1R120
2R120
1R122
2R122
1R124
2R124
1R126
2R126
1R128
2R128
1R130
2R130
1R132
2R132
1R134
2R134
1R136
2R136
1R138
2R138
1R140
2R140
1R142
2R142
1R144
2R144
1R146
2R146
1R148
2R148
1R150
2R150
1R152
2R152
1R154
2R154
1R156
2R156
1R158
2R158
1R160
2R160
1R162
2R162
1R164
2R164
1R166
2R166
1R168
2R168
1R170
2R170
1R172
2R172
1R174
2R174
1R176
2R176
1R178
2R178
1R180
2R180
1R182
2R182
1R184
2R184
1R186
2R186
1R188
2R188
1R190
2R190
1R192
2R192
1R194
2R194
1R196
2R196
1R198
2R198
1R200
2R200
1R202
2R202
1R204
2R204
1R206
2R206
1R208
2R208
1R210
2R210
1R212
2R212
1R214
2R214
1R216
2R216
1R218
2R218
1R220
2R220
1R222
2R222
1R224
2R224
1R226
2R226
1R228
2R228
1R230
2R230
1R232
2R232
1R234
2R234
1R236
2R236
1R238
2R238
1R240
2R240
1R242
2R242
1R244
2R244
1R246
2R246
1R248
2R248
1R250
2R250
1R252
2R252
1R254
2R254
1R256
2R256
1R258
2R258
1R260
2R260
1R262
2R262
1R264
2R264
1R266
2R266
1R268
2R268
1R270
2R270
1R272
2R272
1R274
2R274
1R276
2R276
1R278
2R278
1R280
2R280
1R282
2R282
1R284
2R284
1R286
2R286
1R288
2R288
1R290
2R290
1R292
2R292
1R294
2R294
1R296
2R296
1R298
2R298
1R300
2R300
1R302
2R302
1R304
2R304
1R306
2R306
1R308
2R308
1R310
2R310
1R312
2R312
1R314
2R314
1R316
2R316
1R318
2R318
1R320
2R320
1R322
2R322
1R324
2R324
1R326
2R326
1R328
2R328
1R330
2R330
1R332
2R332
1R334
2R334
1R336
2R336
1R338
2R338
1R340
2R340
1R342
2R342
1R344
2R344
1R346
2R346
1R348
2R348
1R350
2R350
1R352
2R352
1R354
2R354
1R356
2R356
1R358
2R358
1R360
2R360
1R362
2R362
1R364
2R364
1R366
2R366
1R368
2R368
1R370
2R370
1R372
2R372
1R374
2R374
1R376
2R376
1R378
2R378
1R380
2R380
1R382
2R382
1R384
2R384
1R386
2R386
1R388
2R388
1R390
2R390
1R392
2R392
1R394
2R394
1R396
2R396
1R398
2R398
1R400
2R400
1R402
2R402
1R404
2R404
1R406
2R406
1R408
2R408
1R410
2R410
1R412
2R412
1R414
2R414
1R416
2R416
1R418
2R418
1R420
2R420
1R422
2R422
1R424
2R424
1R426
2R426
1R428
2R428
1R430
2R430
1R432
2R432
1R434
2R434
1R436
2R436
1R438
2R438
1R440
2R440
1R442
2R442
1R444
2R444
1R446
2R446
1R448
2R448
1R450
2R450
1R452
2R452
1R454
2R454
1R456
2R456
1R458
2R458
1R460
2R460
1R462
2R462
1R464
2R464
1R466
2R466
1R468
2R468
1R470
2R470
1R472
2R472
1R474
2R474
1R476
2R476
1R478
2R478
1R480
2R480
1R482
2R482
1R484
2R484
1R486
2R486
1R488
2R488
1R490
2R490
1R492
2R492
1R494
2R494
1R496
2R496
1R498
2R498
1R500
2R500
1R502
2R502
1R504
2R504
1R506
2R506
1R508
2R508
1R510
2R510
1R512
2R512
1R514
2R514
1R516
2R516
1R518
2R518
1R520
2R520
1R522
2R522
1R524
2R524
1R526
2R526
1R528
2R528
1R530
2R530
1R532
2R532
1R534
2R534
1R536
2R536
1R538
2R538
1R540
2R540
1R542
2R542
1R544
2R544
1R546
2R546
1R548
2R548
1R550
2R550
1R552
2R552
1R554
2R554
1R556
2R556
1R558
2R558
1R560
2R560
1R562
2R562
1R564
2R564
1R566
2R566
1R568
2R568
1R570
2R570
1R572
2R572
1R574
2R574
1R576
2R576
1R578
2R578
1R580
2R580
1R582
2R582
1R584
2R584
1R586
2R586
1R588
2R588
1R590
2R590
1R592
2R592
1R594
2R594
1R596
2R596
1R598
2R598
1R600
2R600
1R602
2R602
1R604
2R604
1R606
2R606
1R608
2R608
1R610
2R610
1R612
2R612
1R614
2R614
1R616
2R616
1R618
2R618
1R620
2R620
1R622
2R622
1R624
2R624
1R626
2R626
1R628
2R628
1R630
2R630
1R632
2R632
1R634
2R634
1R636
2R636
1R638
2R638
1R640
2R640
1R642
2R642
1R644
2R644
1R646
2R646
1R648
2R648
1R650
2R650
1R652
2R652
1R654
2R654
1R656
2R656
1R658
2R658
1R660
2R660
1R662
2R662
1R664
2R664
1R666
2R666
1R668
2R668
1R670
2R670
1R672
2R672
1R674
2R674
1R676
2R676
1R678
2R678
1R680
2R680
1R682
2R682
1R684
2R684
1R686
2R686
1R688
2R688
1R690
2R690
1R692
2R692
1R694
2R694
1R696
2R696
1R698
2R698
1R700
2R700
1R702
2R702
1R704
2R704
1R706
2R706
1R708
2R708
1R710
2R710
1R712
2R712
1R714
2R714
1R716
2R716
1R718
2R718
1R720
2R720
1R722
2R722
1R724
2R724
1R726
2R726
1R728
2R728
1R730
2R730
1R732
2R732
1R734
2R734
1R736
2R736
1R738
2R738
1R740
2R740
1R742
2R742
1R744
2R744
1R746
2R746
1R748
2R748
1R750
2R750
1R752
2R752
1R754
2R754
1R756
2R756
1R758
2R758
1R760
2R760
1R762
2R762
1R764
2R764
1R766
2R766
1R768
2R768
1R770
2R770
1R772
2R772
1R774
2R774
1R776
2R776
1R778
2R778
1R780
2R780
1R782
2R782
1R784
2R784
1R786
2R786
1R788
2R788
1R790
2R790
1R792
2R792
1R794
2R794
1R796
2R796
1R798
2R798
1R800
2R800
1R802
2R802
1R804
2R804
1R806
2R806
1R808
2R808
1R810
2R810
1R812
2R812
1R814
2R814
1R816
2R816
1R818
2R818
1R820
2R820
1R822
2R822
1R824
2R824
1R826
2R826
1R828
2R828
1R830
2R830
1R832
2R832
1R834
2R834
1R836
2R836
1R838
2R838
1R840
2R840
1R842
2R842
1R844
2R844
1R846
2R846
1R848
2R848
1R850
2R850
1R852
2R852
1R854
2R854
1R856
2R856
1R858
2R858
1R860
2R860
1R862
2R862
1R864
2R864
1R866
2R866
1R868
2R868
1R870
2R870
1R872
2R872
1R874
2R874
1R876
2R876
1R878
2R878
1R880
2R880
1R882
2R882
1R884
2R884
1R886
2R886
1R888
2R888
1R890
2R890
1R892
2R892
1R894
2R894
1R896
2R896
1R898
2R898
1R900
2R900
1R902
2R902
1R904
2R904
1R906
2R906
1R908
2R908
1R910
2R910
1R912
2R912
1R914
2R914
1R916
2R916
1R918
2R918
1R920
2R920
1R922
2R922
1R924
2R924
1R926
2R926
1R928
2R928
1R930
2R930
1R932
2R932
1R934
2R934
1R936
2R936
1R938
2R938
1R940
2R940
1R942
2R942
1R944
2R944
1R946
2R946
1R948
2R948
1R950
2R950
1R952
2R952
1R954
2R954
1R956
2R956
1R958
2R958
1R960
2R960
1R962
2R962
1R964
2R964
1R966
2R966
1R968
2R968
1R970
2R970
1R972
2R972
1R974
2R974
1R976
2R976
1R978
2R978
1R980
2R980
1R982
2R982
1R984
2R984
1R986
2R986
1R988
2R988
1R990
2R990
1R992
2R992
1R994
2R994
1R996
2R996
1R998
2R998
1R1000
2R1000
580428