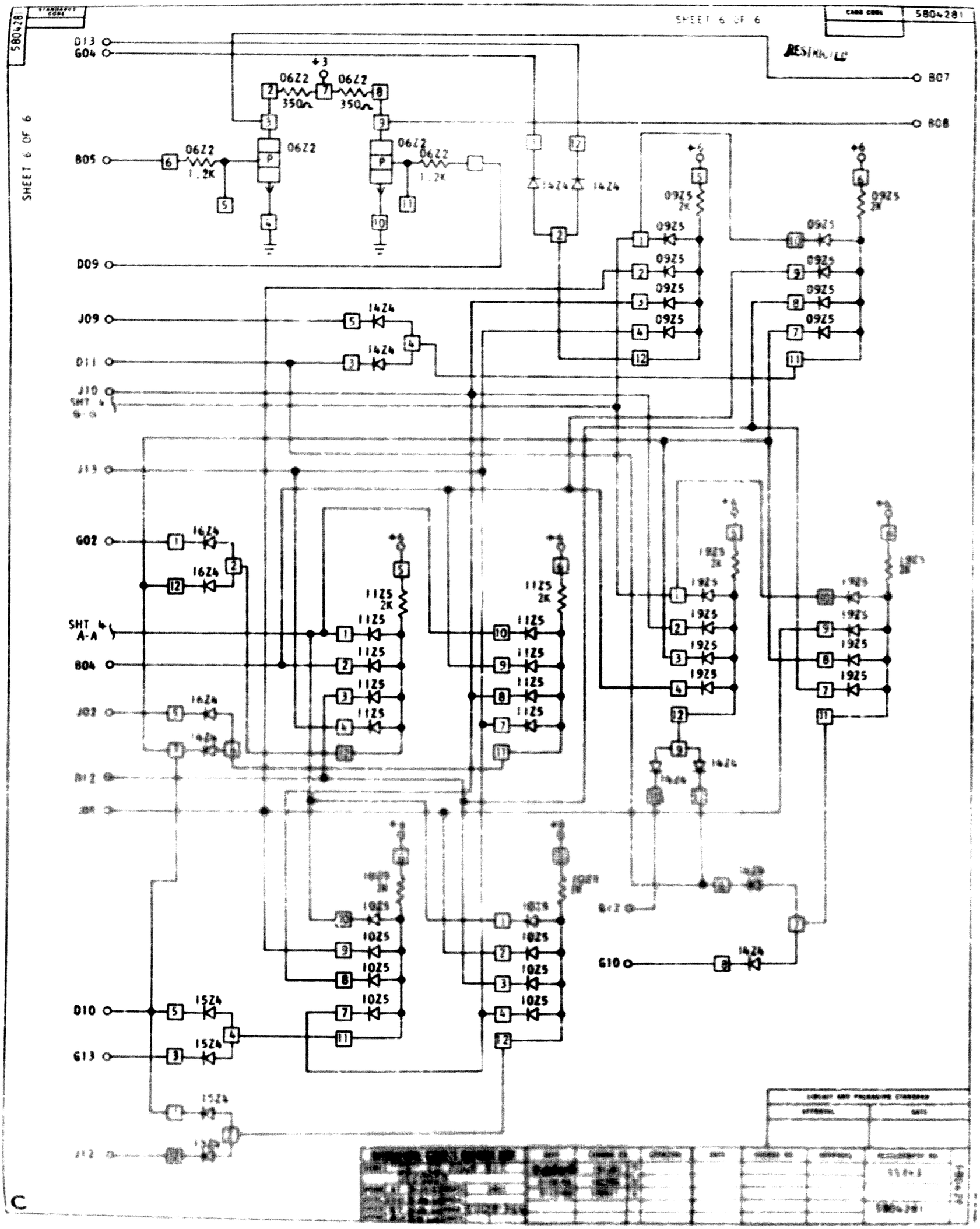
5804281
SHEET 6 OF 6
D13
G04
+3
06Z2
350Ω
B05
1.2K
D09
J09
D11
J10
SHT 4
J13
G02
16Z4
SHT 4
A-A
B04
J02
D10
G13
15Z4
14Z4
+6
09Z5
2K
11Z5
10Z5
19Z5
B07
B08
G10