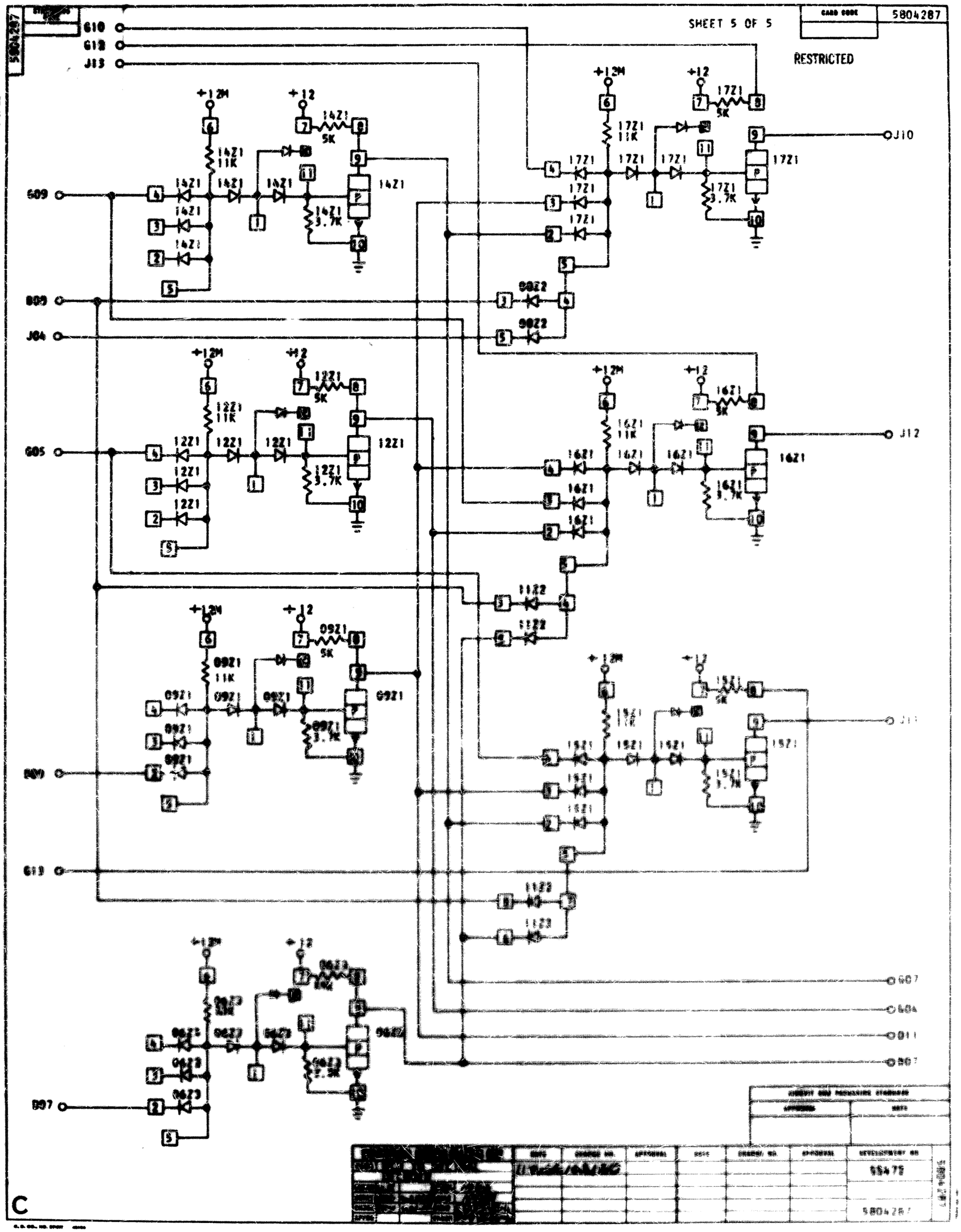
5804287
SHEET 5 OF 5
RESTRICTED
CARD CODE
5804287
610
612
J13
609
809
J04
605
607
613
J10
J12
J11
607
604
611
807
+12M
+12
14Z1
11K
5K
3.7K
17Z1
16Z1
12Z1
09Z1
15Z1
06Z3
1122
1123
0822
C