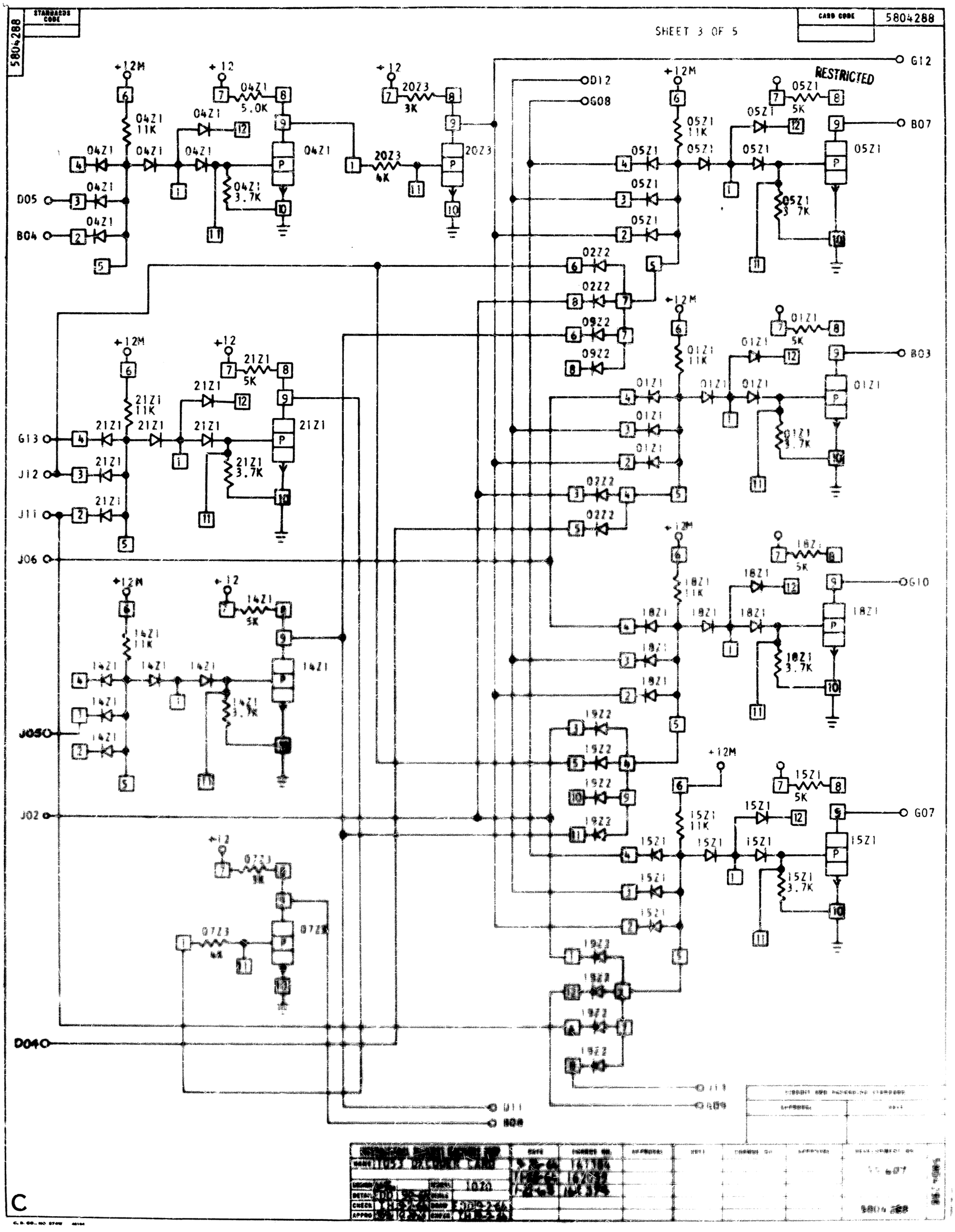
5804288
STANDARDS CODE
SHEET 3 OF 5
CARD CODE
5804288
RESTRICTED
+12M
+12
04Z1
11K
5.0K
3.7K
20Z3
3K
4K
05Z1
5K
02Z2
09Z2
01Z1
21Z1
18Z1
14Z1
19Z2
15Z1
07Z3
D05
B04
G13
J12
J11
J06
J05
J02
D04
G12
D12
G08
B07
B03
G10
G07
D11
B08

C