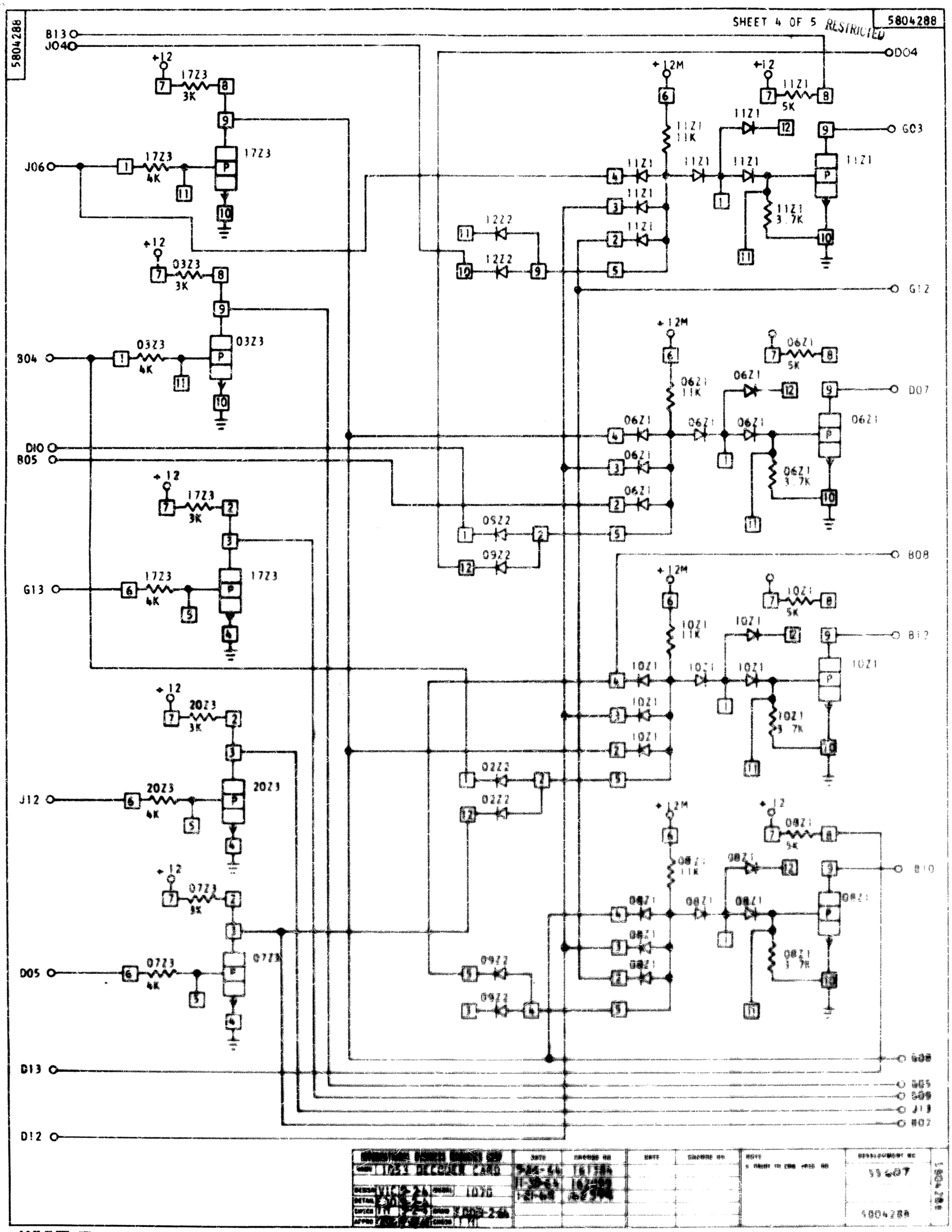
5804288
SHEET 4 OF 5
RESTRICTED
5804288
B13
J04
D04
J06
B04
D10
B05
G13
J12
D05
D13
D12
G03
G12
D07
B08
B12
B10
G08
G05
G09
J13
G07
+12
+12M
17Z3
3K
4K
03Z3
11Z1
5K
11K
3.7K
12Z2
06Z1
09Z2
10Z1
20Z3
08Z1
07Z3
09Z2