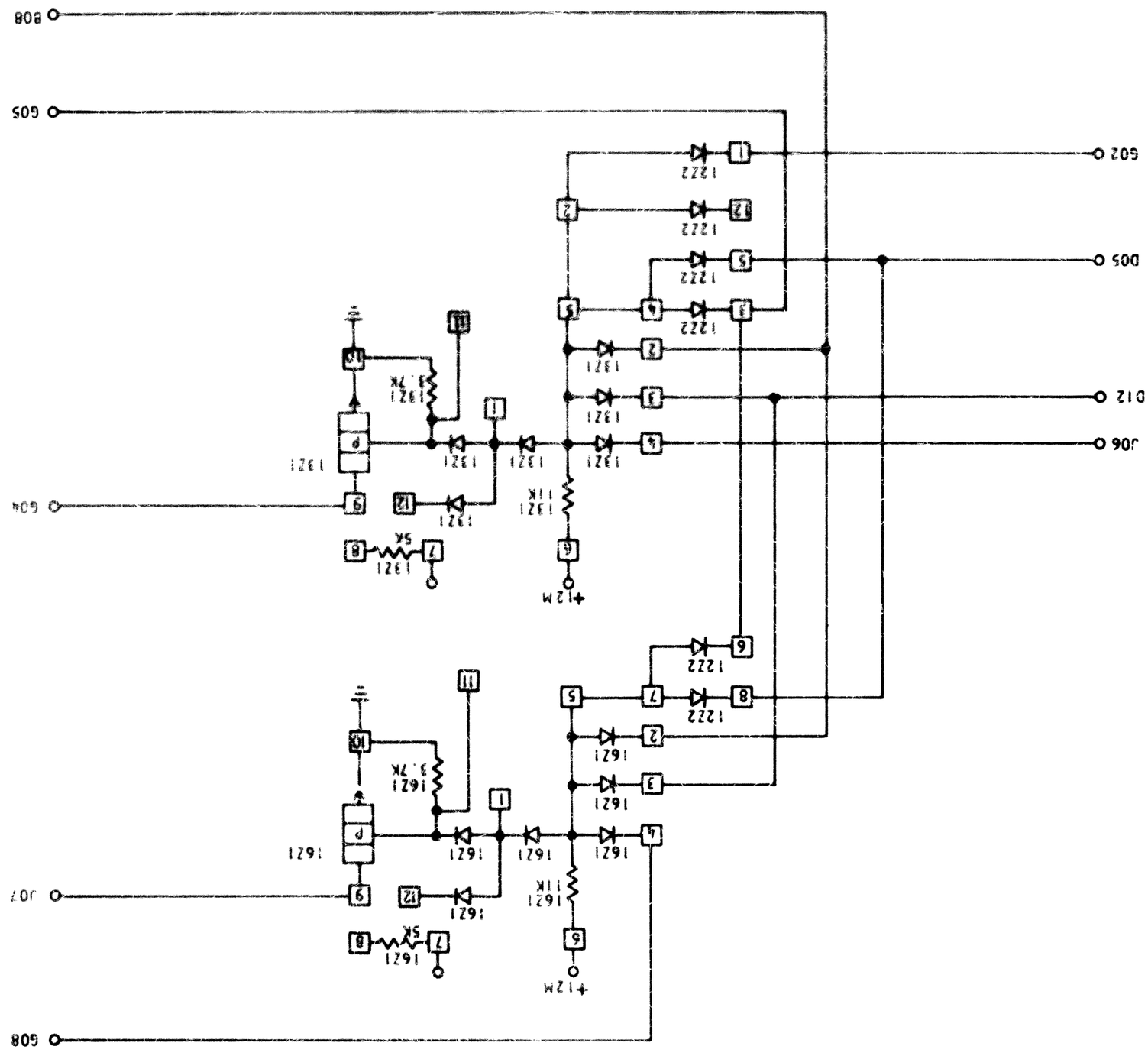
G08
G05
G02
D05
D12
J06
G04
J07
G08
+12M
+12M
1222
1321
1621
3.7K
11K
5K