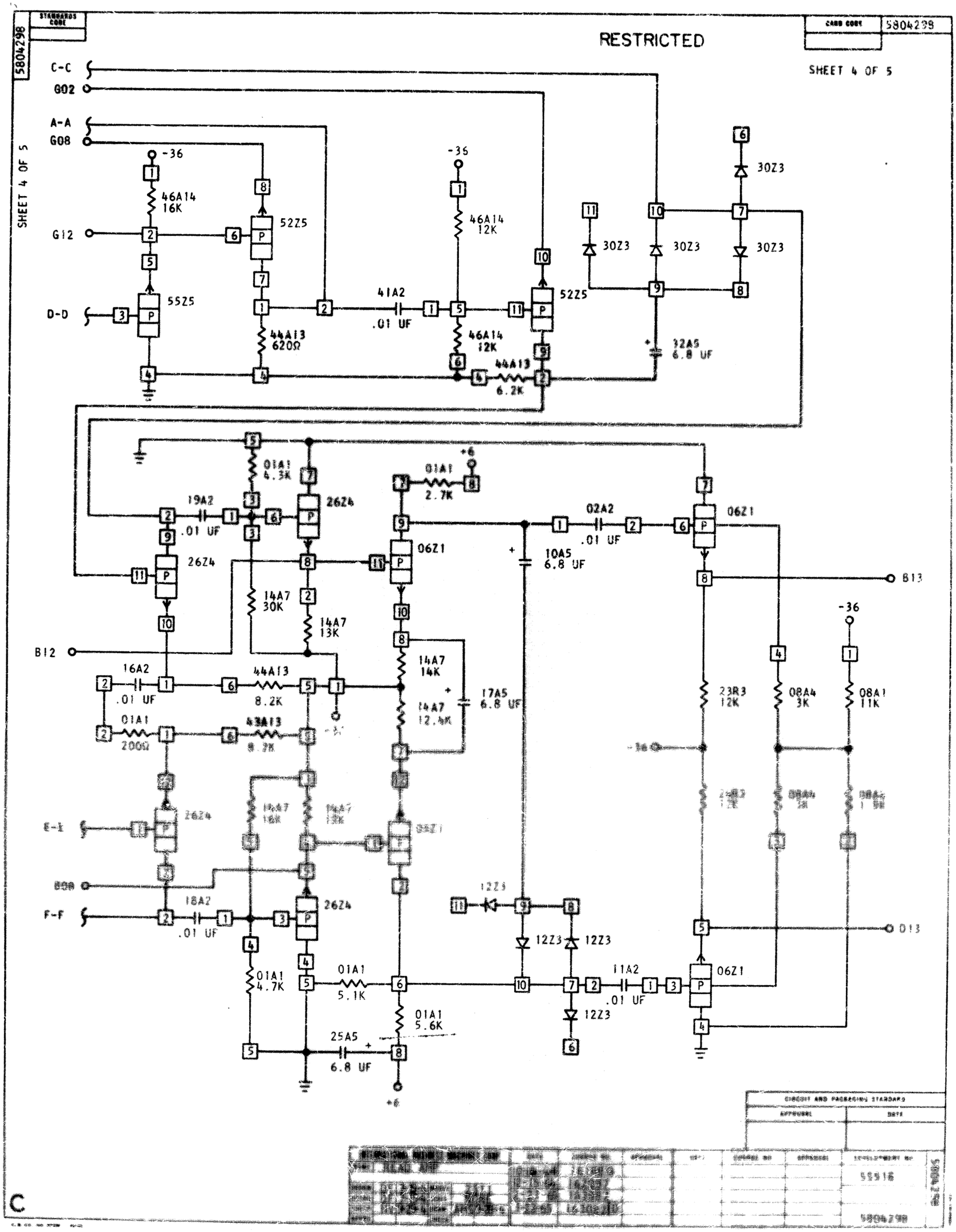
RESTRICTED
SHEET 4 OF 5
5804298
C-C
G02
A-A
G08
G12
D-D
-36
46A14
16K
52Z5
55Z5
44A13
620Ω
41A2
.01 UF
46A14
12K
44A13
6.2K
30Z3
32A5
6.8 UF
01A1
4.3K
26Z4
19A2
.01 UF
01A1
2.7K
+6
06Z1
02A2
.01 UF
10A5
6.8 UF
B13
14A7
30K
14A7
13K
B12
16A2
.01 UF
44A13
8.2K
01A1
200Ω
43A13
8.2K
14A7
14K
14A7
12.4K
17A5
6.8 UF
23R3
12K
08A4
3K
08A1
11K
E-E
18A2
.01 UF
F-F
12Z3
01A1
4.7K
01A1
5.1K
01A1
5.6K
25A5
6.8 UF
11A2
.01 UF
D13
CIRCUIT AND PACKAGING STANDARD
APPROVAL
DATE
55516
5804298
C