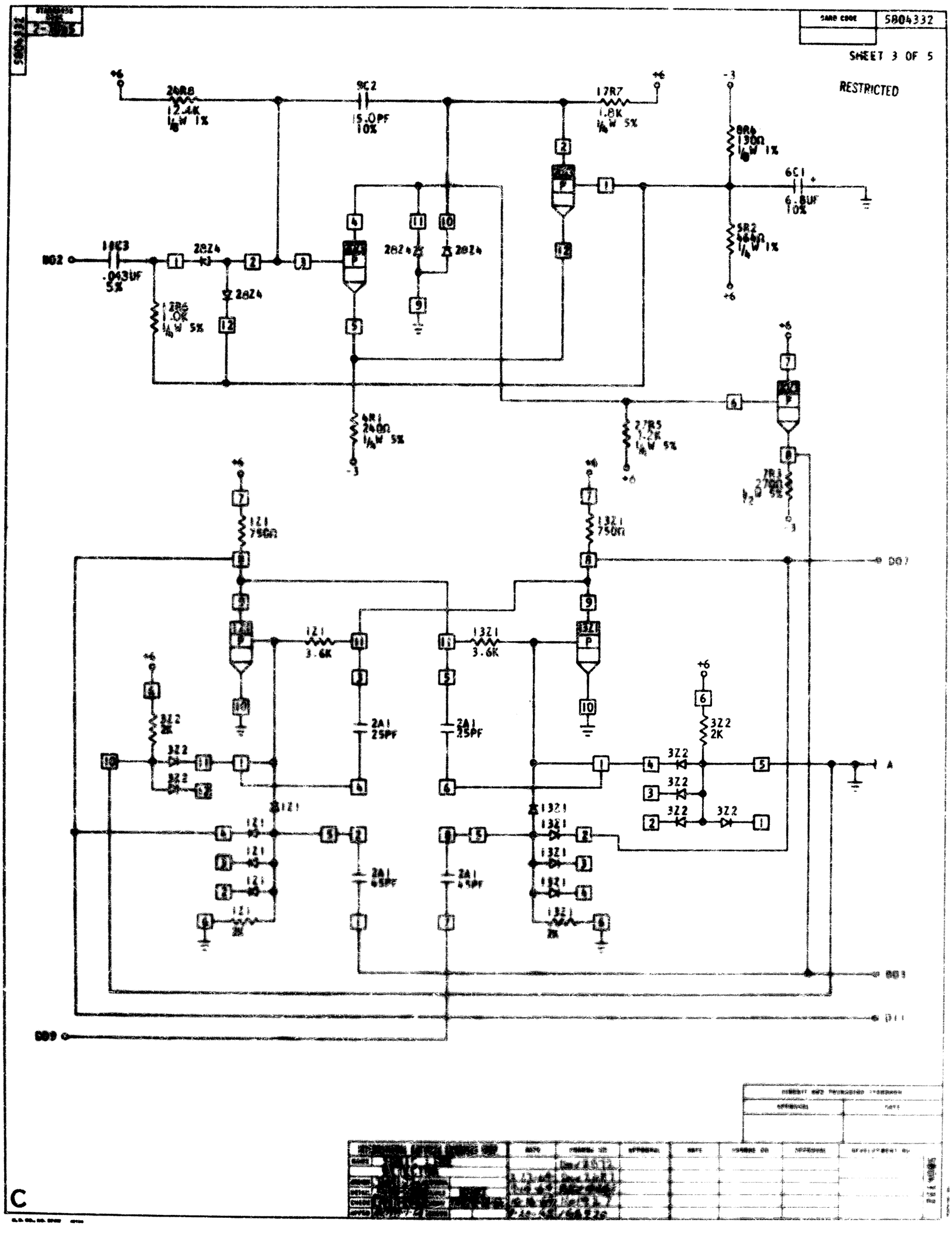
5804332
SHEET 3 OF 5
RESTRICTED
20R8
12.4K
1/8W 1%
9C2
15.0PF
10%
17R7
1.8K
1/8W 5%
8R6
130Ω
1/8W 1%
6C1
6.8UF
10%
5R2
464Ω
1/4W 1%
18C3
.043UF
5%
20Z4
20Z4
20Z4
20Z4
20Z4
12R6
1.0K
1/4W 5%
4R1
240Ω
1/4W 5%
27R5
1.2K
1/4W 5%
7R1
270Ω
1/2W 5%
12Z1
750Ω
13Z1
750Ω
12Z1
3.6K
13Z1
3.6K
2A1
25PF
2A1
25PF
2A1
45PF
2A1
45PF
3Z2
2K
3Z2
2K
3Z2
3Z2
3Z2
3Z2
3Z2
12Z1
13Z1
12Z1
2K
13Z1
2K
DO2
DO7
DO3
D11
DO9
A
+6
-3

C