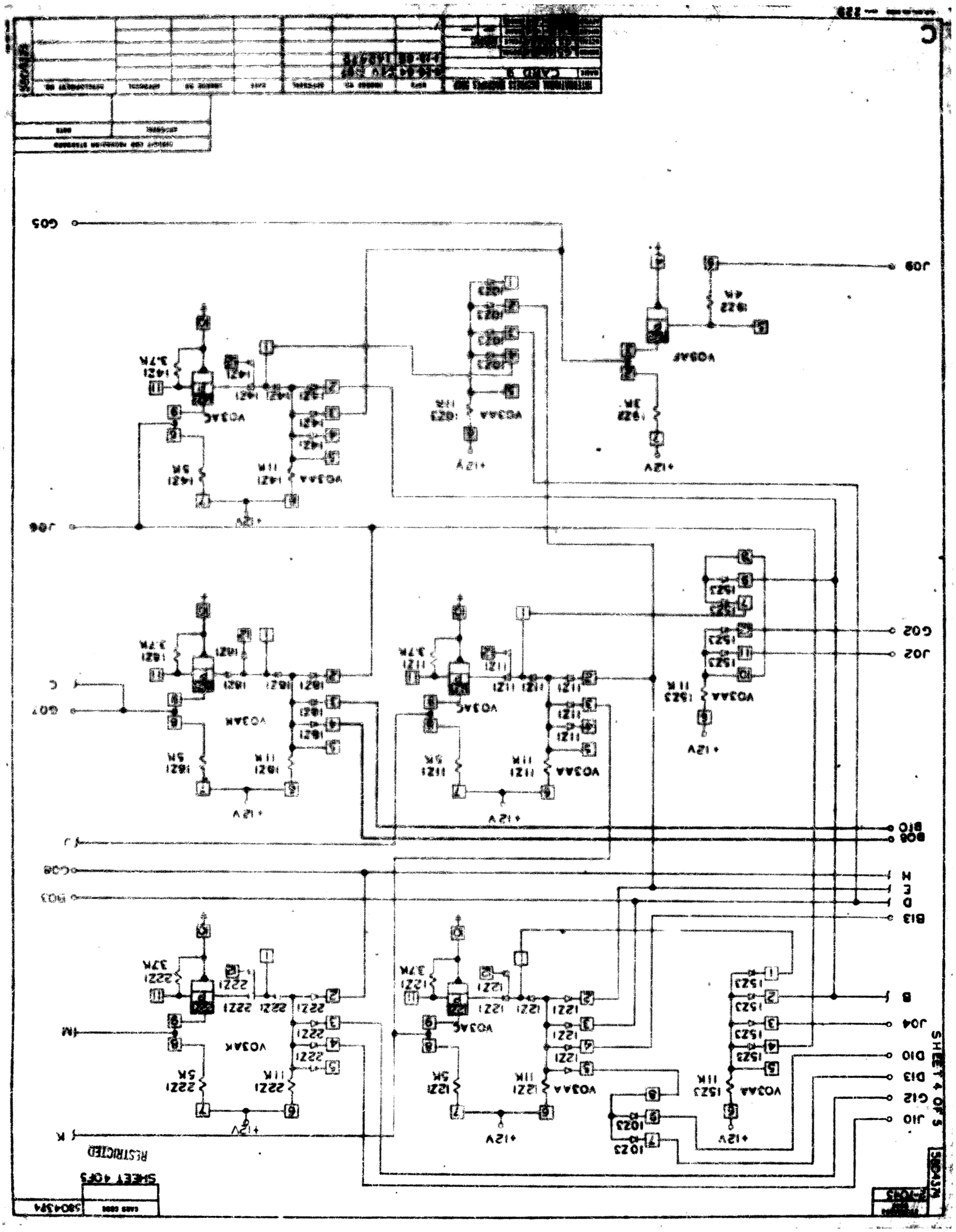
SHEET 4 OF 5
RESTRICTED
SHEET 4 OF 5
580A394
J10
G12
D13
D10
J04
B
B13
D
E
M
B08
B10
J02
G02
J09
G05
J06
G07
C
J
G03
G08
K
IM
+12V
VO3AA
VO3AB
VO3AC
VO3AK
VO3AS
1021
1023
1121
1221
1521
1621
1922
2221
2321
2521
2921
3021
3221
3521
3921
4021
4221
4521
4921
5021
5221
5521
5921
6021
6221
6521
6921
7021
7221
7521
7921
8021
8221
8521
8921
9021
9221
9521
9921
10221
10521
10921
11021
11221
11521
11921
12021
12221
12521