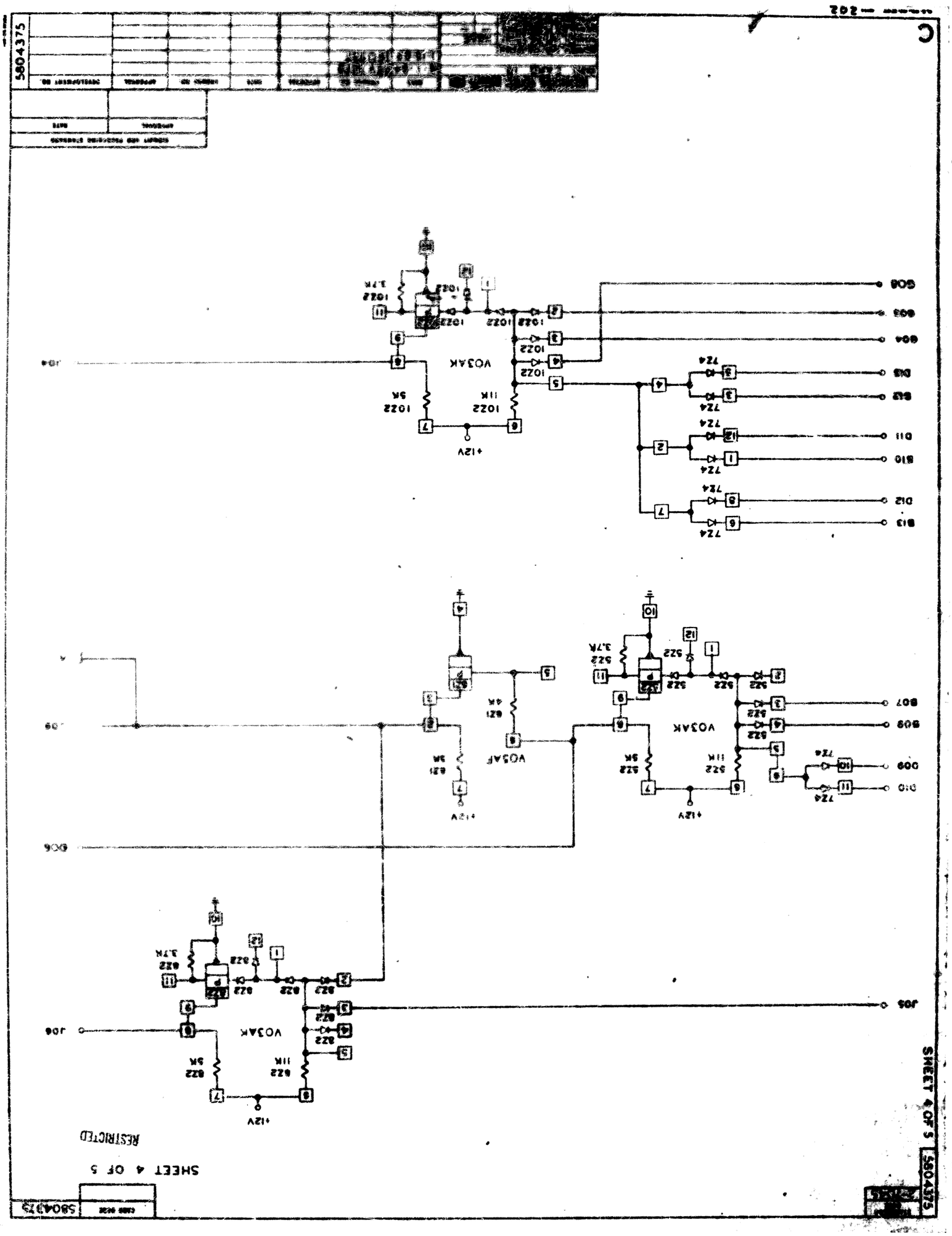
5804375
SHEET 4 OF 5
RESTRICTED
+12V
VO3AK
VO3AF
J06
J04
J09
B13
D12
B10
D11
B12
D13
B04
B05
B06
D10
D09
B09
B07