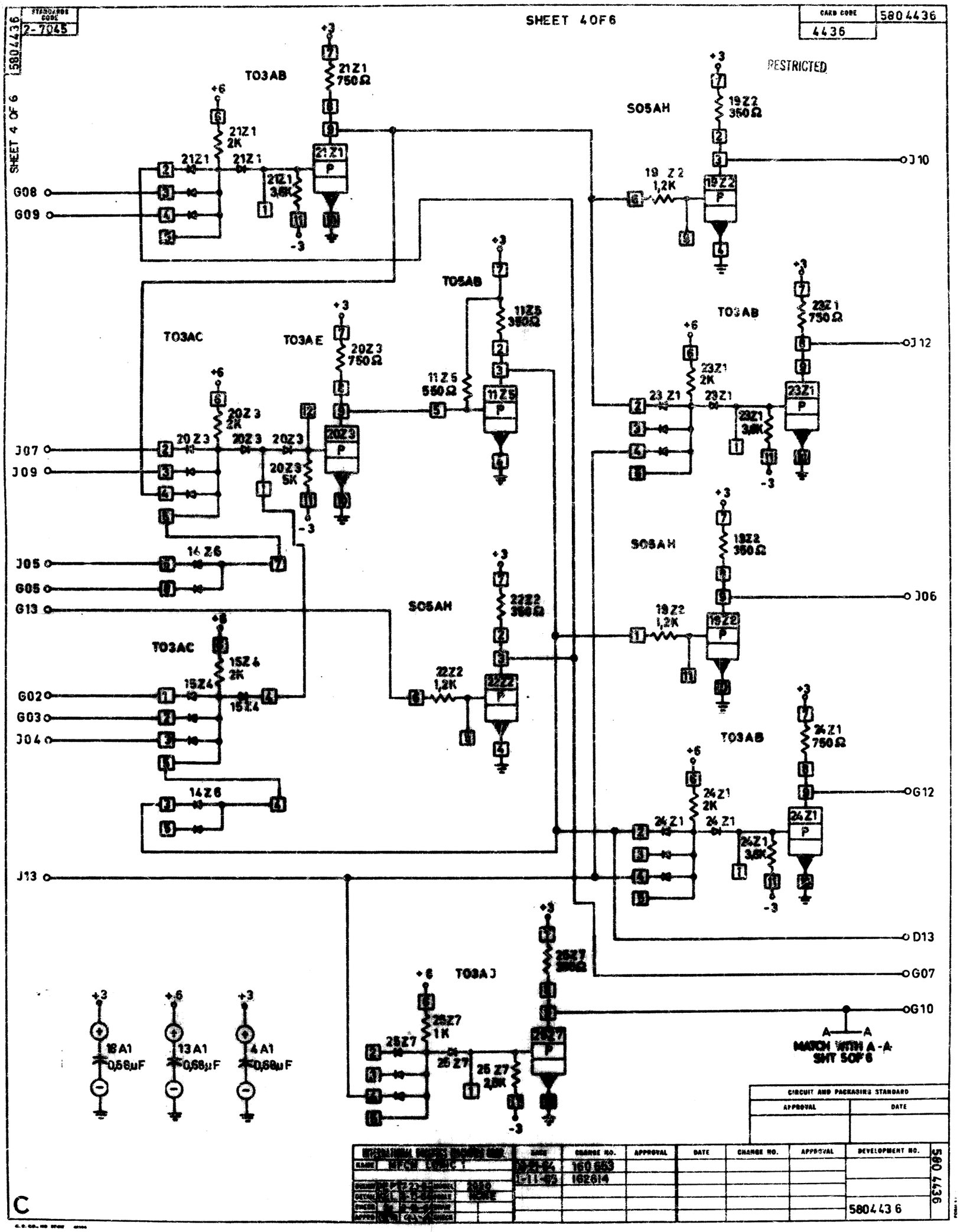
STANDARDS CODE 2-7045
5804436
SHEET 4 OF 6
SHEET 4 OF 6
CARD CODE 5804436
4436
RESTRICTED
TO3AB
21Z1 750Ω
21Z1 2K
21Z1 3,6K
G08
G09
SO5AH
19Z2 350Ω
19Z2 1,2K
J10
TO5AB
11Z5 350Ω
11Z5 550Ω
TO3AB
23Z1 750Ω
23Z1 2K
23Z1 3,6K
J12
TO3AC
TO3AE
20Z3 750Ω
20Z3 2K
20Z3 5K
J07
J09
SO5AH
18Z2 350Ω
19Z2 1,2K
J06
14Z6
J05
G05
G13
SO5AH
22Z2 350Ω
22Z2 1,2K
TO3AC
15Z4 2K
15Z4
G02
G03
J04
14Z6
TO3AB
24Z1 750Ω
24Z1 2K
24Z1 3,6K
G12
J13
D13
G07
TO3AJ
25Z7 350Ω
25Z7 1K
25Z7 2,6K
G10
18A1 0,68μF
13A1 0,68μF
4A1 0,68μF
A—A
MATCH WITH A-A SHT 50F6
CIRCUIT AND PACKAGING STANDARD
APPROVAL
DATE
DEVELOPMENT NO.
5804436
C