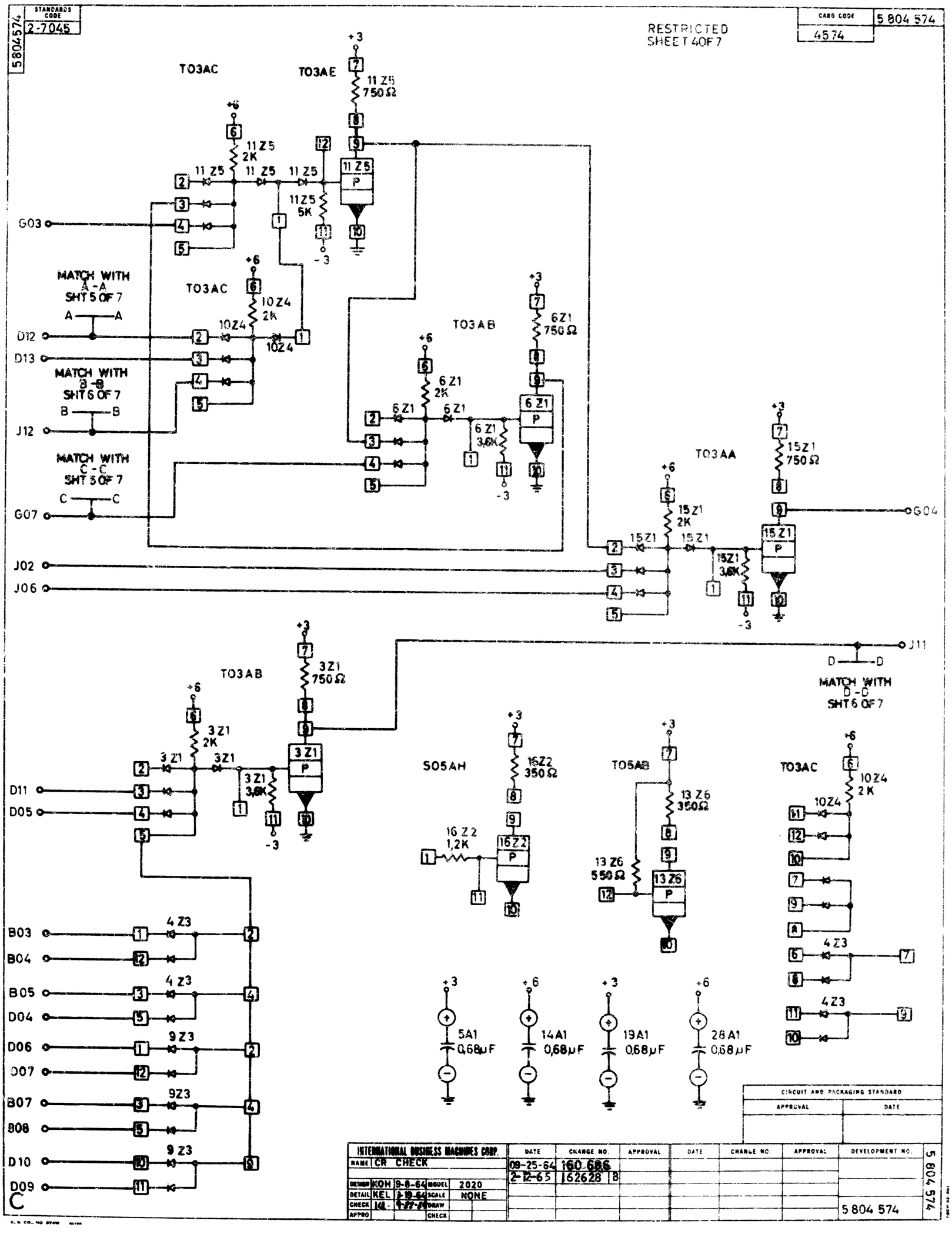
5804574
STANDARDS CODE 2-7045
CARD CODE 4574
5 804 574
RESTRICTED
SHEET 4 OF 7
TO3AC
TO3AE
11 Z5 750Ω
11 Z5 2K
11 Z5
11 Z5 5K
G03
MATCH WITH A-A SHT 5 OF 7
TO3AC
10 Z4 2K
10Z4
D12
D13
MATCH WITH B-B SHT 6 OF 7
J12
MATCH WITH C-C SHT 5 OF 7
G07
TO3AB
6Z1 750Ω
6 Z1 2K
6 Z1
6 Z1 3,6K
TO3AA
15Z1 750Ω
15 Z1 2K
15Z1
15Z1 3,6K
G04
J02
J06
TO3AB
3Z1 750Ω
3 Z1 2K
3 Z1
3 Z1 3,6K
J11
D-D
MATCH WITH D-D SHT 6 OF 7
D11
D05
SO5AH
16Z2 350Ω
16 Z2 1,2K
TO5AB
13 Z6 350Ω
13 Z6 550Ω
TO3AC
10 Z4 2 K
4 Z3
B03
B04
B05
D04
D06
D07
B07
B08
D10
D09
9 Z3
5A1 0,68μF
14A1 0,68μF
19A1 0,68μF
28A1 0,68μF
CIRCUIT AND PACKAGING STANDARD
APPROVAL
DATE
INTERNATIONAL BUSINESS MACHINES CORP.
NAME CR CHECK
DRAWN KOH 9-8-64
DETAIL KEL
CHECK
APPRO
MODEL 2020
SCALE NONE
DRAW
CHECK
DATE
CHANGE NO.
APPROVAL
DEVELOPMENT NO.
09-25-64 160 686
2-12-65 162628 B
5 804 574