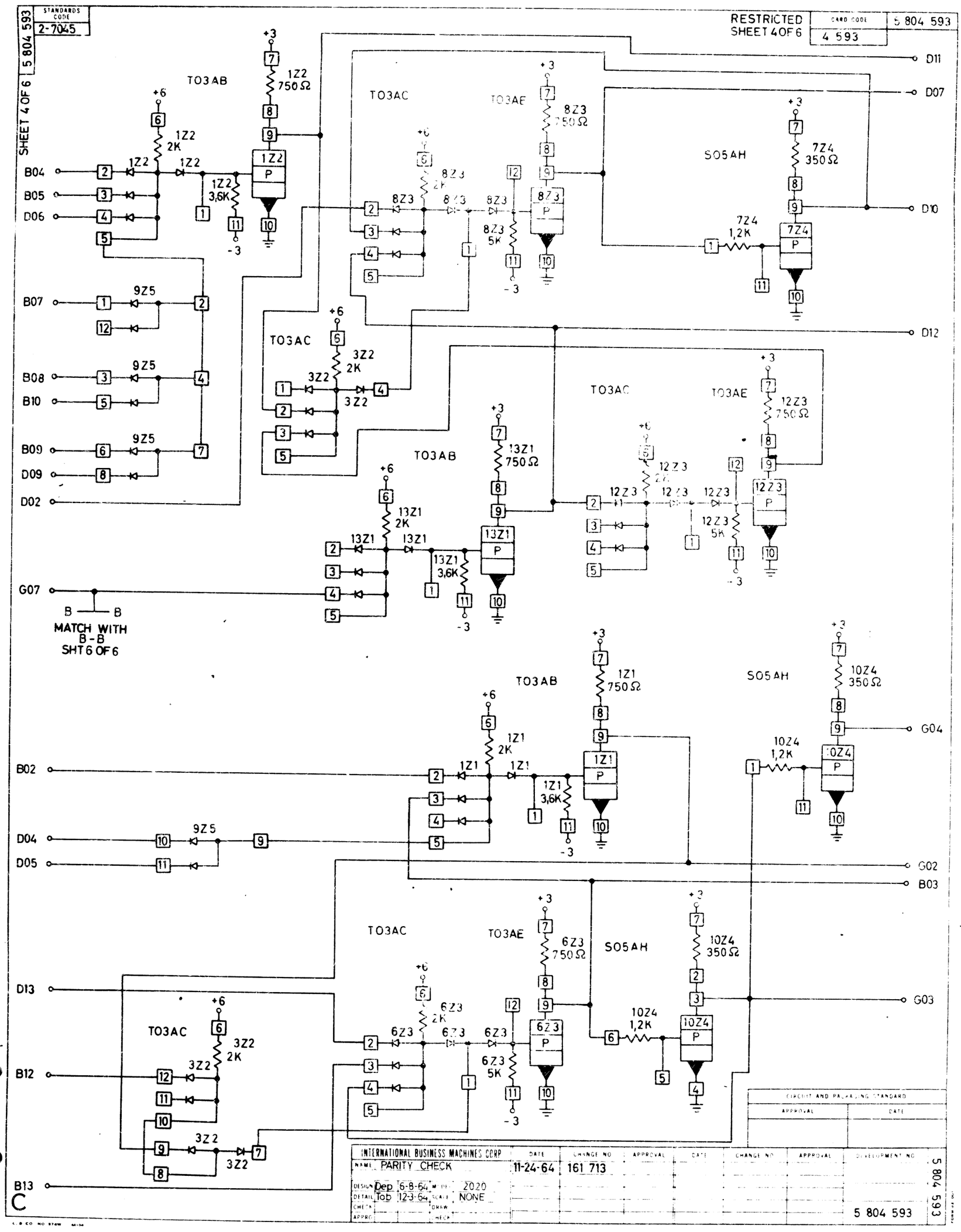
STANDARDS CODE 2-7045
5 804 593
SHEET 4 OF 6
RESTRICTED
SHEET 4 OF 6
CARD CODE 4 593
5 804 593
TO3AB
TO3AC
TO3AE
SO5AH
1Z2 750Ω
1Z2 2K
1Z2 3,6K
8Z3 750Ω
8Z3 2K
8Z3 5K
7Z4 350Ω
7Z4 1,2K
9Z5
3Z2 2K
13Z1 750Ω
13Z1 2K
13Z1 3,6K
12Z3 750Ω
12Z3 2K
12Z3 5K
1Z1 750Ω
1Z1 2K
1Z1 3,6K
10Z4 350Ω
10Z4 1,2K
6Z3 750Ω
6Z3 2K
6Z3 5K
B04
B05
D06
B07
B08
B10
B09
D09
D02
G07
B02
D04
D05
D13
B12
B13
D11
D07
D10
D12
G04
G02
B03
G03
MATCH WITH B-B SHT 6 OF 6
INTERNATIONAL BUSINESS MACHINES CORP
NAME PARITY CHECK
DATE 11-24-64
CHANGE NO 161 713
DESIGN Dep 6-8-64
DETAIL Tob 12-3-64
SCALE NONE
DRAWING 2020
5 804 593
C