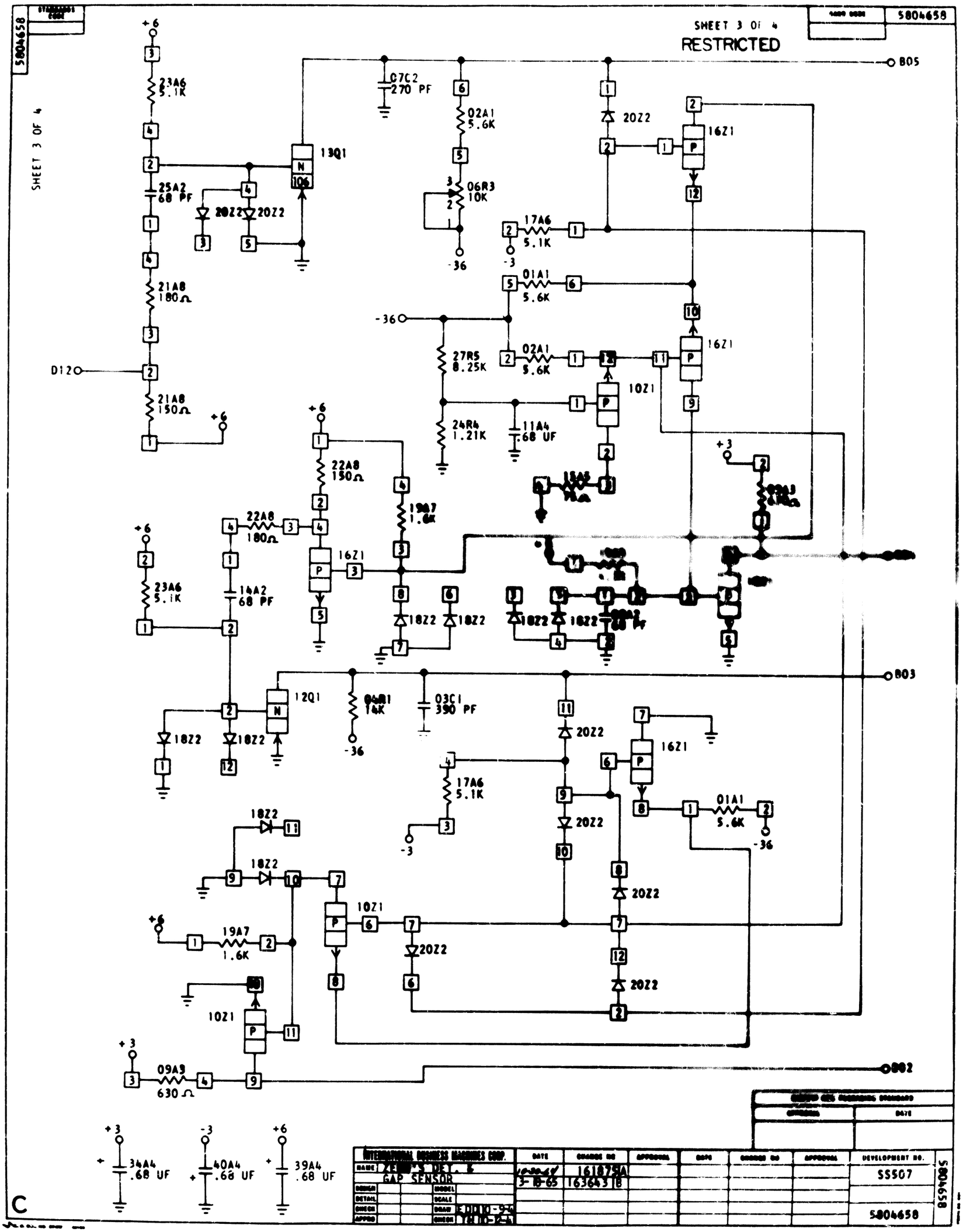
5804658
SHEET 3 OF 4
RESTRICTED
SHEET 3 OF 4
B05
B03
B02
+6
23A6 5.1K
25A2 68 PF
20Z2
20Z2
13Q1
21A8 180Ω
D12
21A8 150Ω
C7C2 270 PF
02A1 5.6K
06R3 10K
-36
20Z2
16Z1
17A6 5.1K
-3
01A1 5.6K
-36
27R5 8.25K
02A1 5.6K
16Z1
10Z1
24R4 1.21K
11A4 .68 UF
+3
22A8 150Ω
19A7 1.6K
22A8 180Ω
16Z1
23A6 5.1K
14A2 68 PF
18Z2
18Z2
18Z2
18Z2
12Q1
04R1 14K
03C1 390 PF
-36
18Z2
18Z2
20Z2
16Z1
17A6 5.1K
-3
20Z2
01A1 5.6K
-36
18Z2
18Z2
20Z2
10Z1
19A7 1.6K
20Z2
20Z2
10Z1
+3
09A9 630Ω
34A4 .68 UF
40A4 .68 UF
39A4 .68 UF
C
INTERNATIONAL BUSINESS MACHINES CORP.
GAP SENSOR
DATE
CHANGE NO
APPROVAL
DEVELOPMENT NO.
SS507
5804658