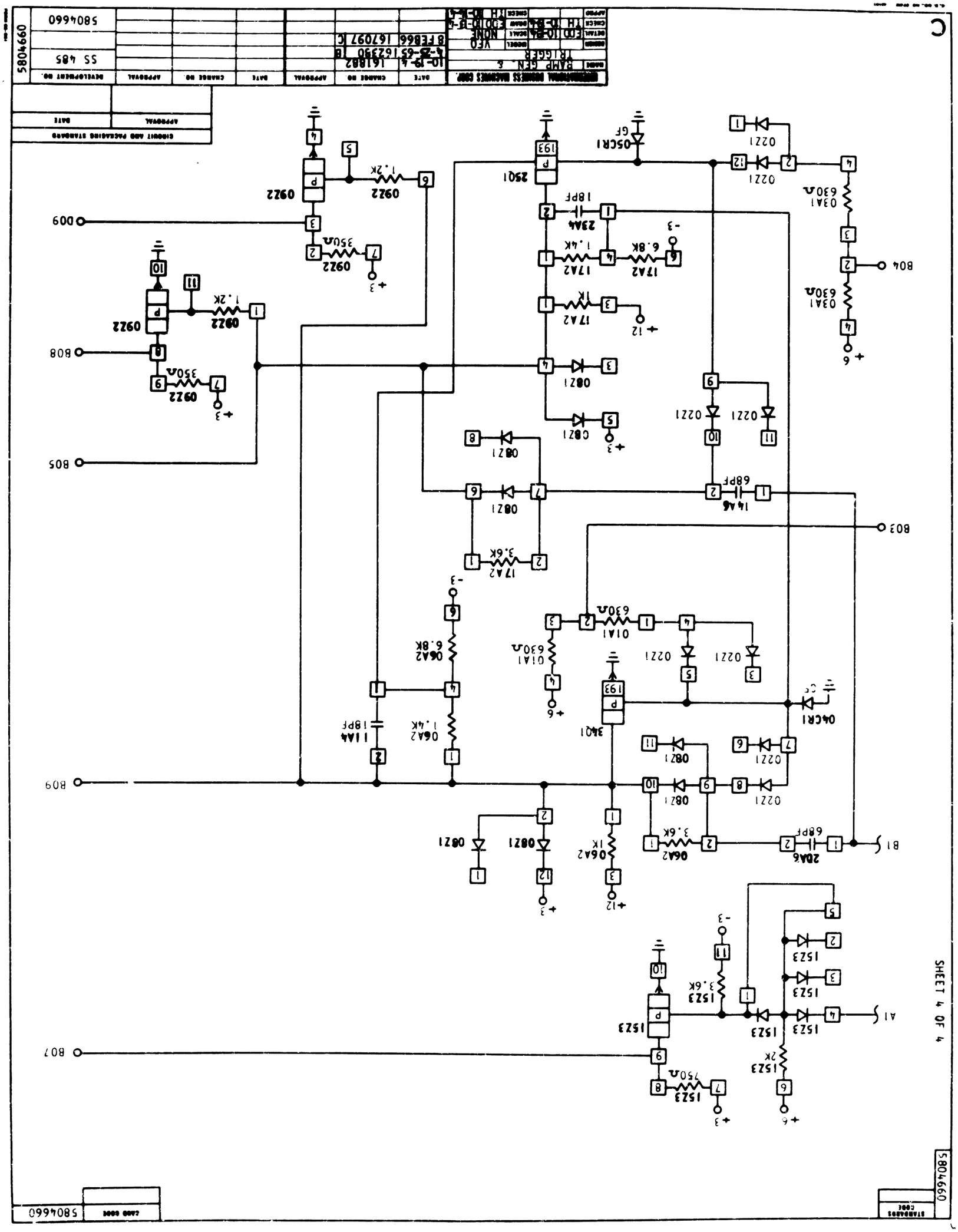
SHEET 4 OF 4
5804660
B1
A1
B03
B04
B05
B08
B09
B07
B0
+6
+3
+12
-3
2DA6
14A6
68PF
06A2
3.6K
1K
1.4K
1.8PF
11A4
6.8K
01A1
630Ω
17A2
1.4K
23A4
18PF
25Q1
34Q1
04CR1
05CR1
02Z1
08Z1
09Z2
1.2K
350Ω
15Z3
2K
750Ω