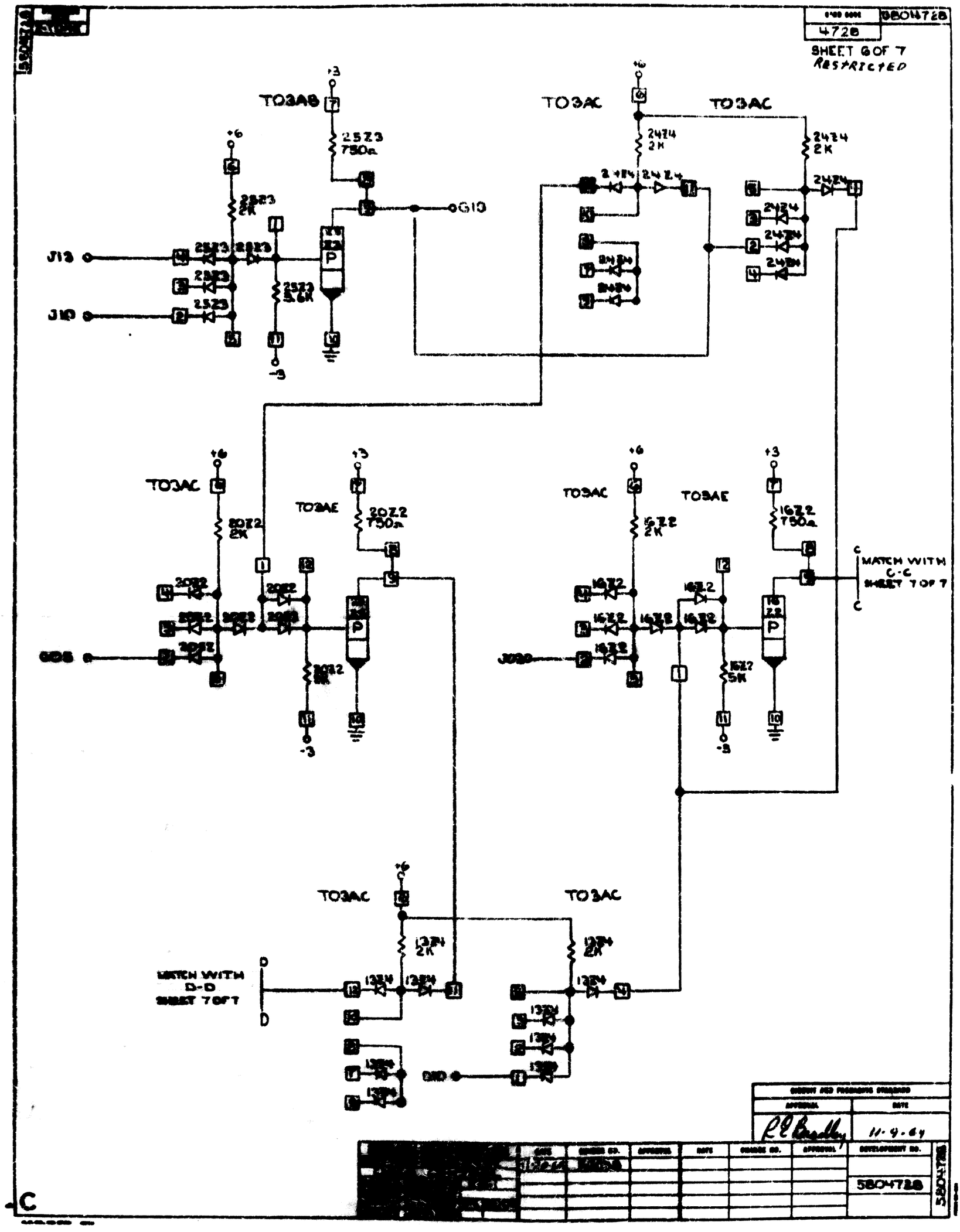
5804728
4728
SHEET 6 OF 7
RESTRICTED
TO3AB
TO3AC
TO3AC
TO3AC
TO3AE
TO3AC
TO3AE
TO3AC
TO3AC
2523
750Ω
2523
2K
2523
5.6K
2424
2K
2424
2K
2022
2K
2022
750Ω
2022
5K
1622
2K
1622
750Ω
1622
5K
1324
2K
1324
J13
J10
G10
G08
J020
D10
MATCH WITH
C-C
SHEET 7 OF 7
MATCH WITH
D-D
SHEET 7 OF 7
+6
+3
-3
C
D