Akkord-Radio Camping

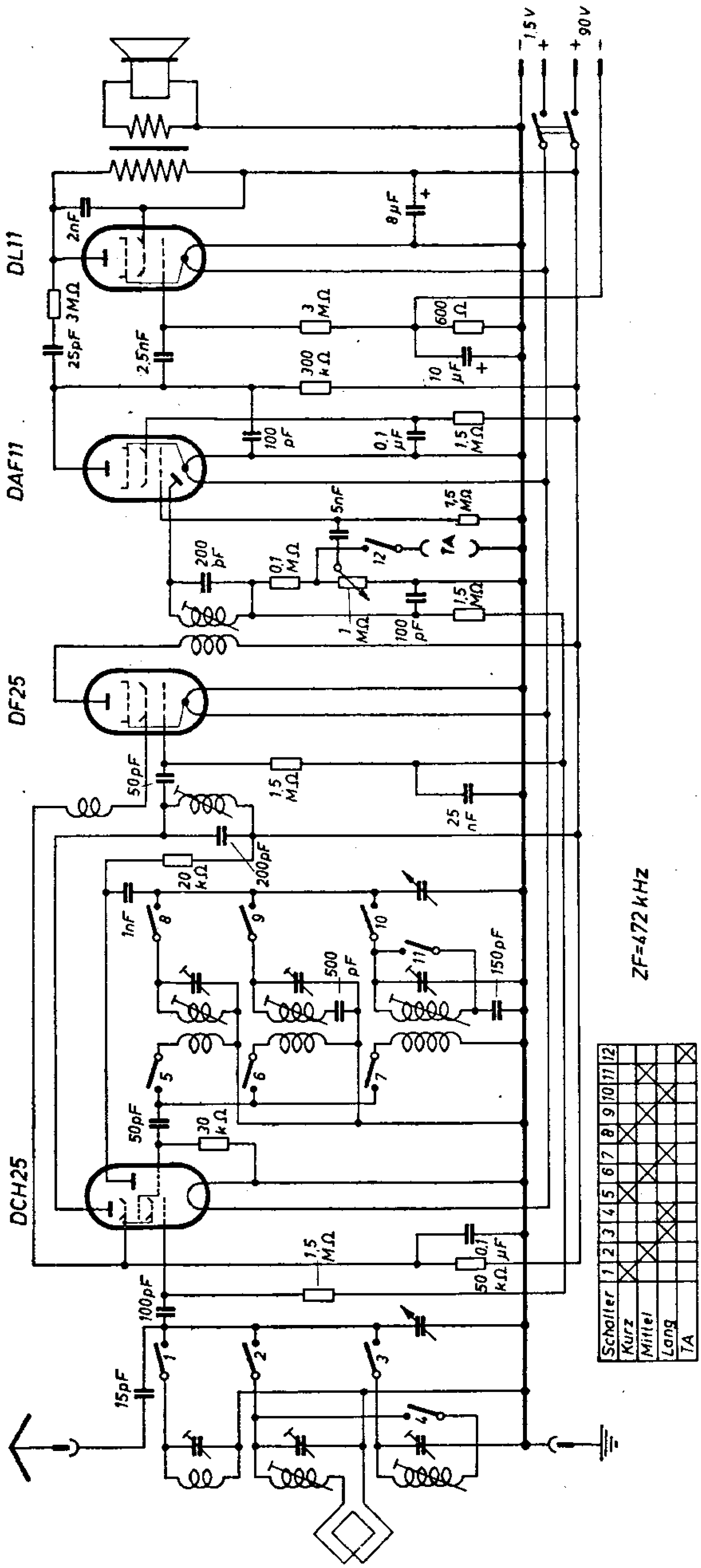

45. Akkord-Offenbach 51

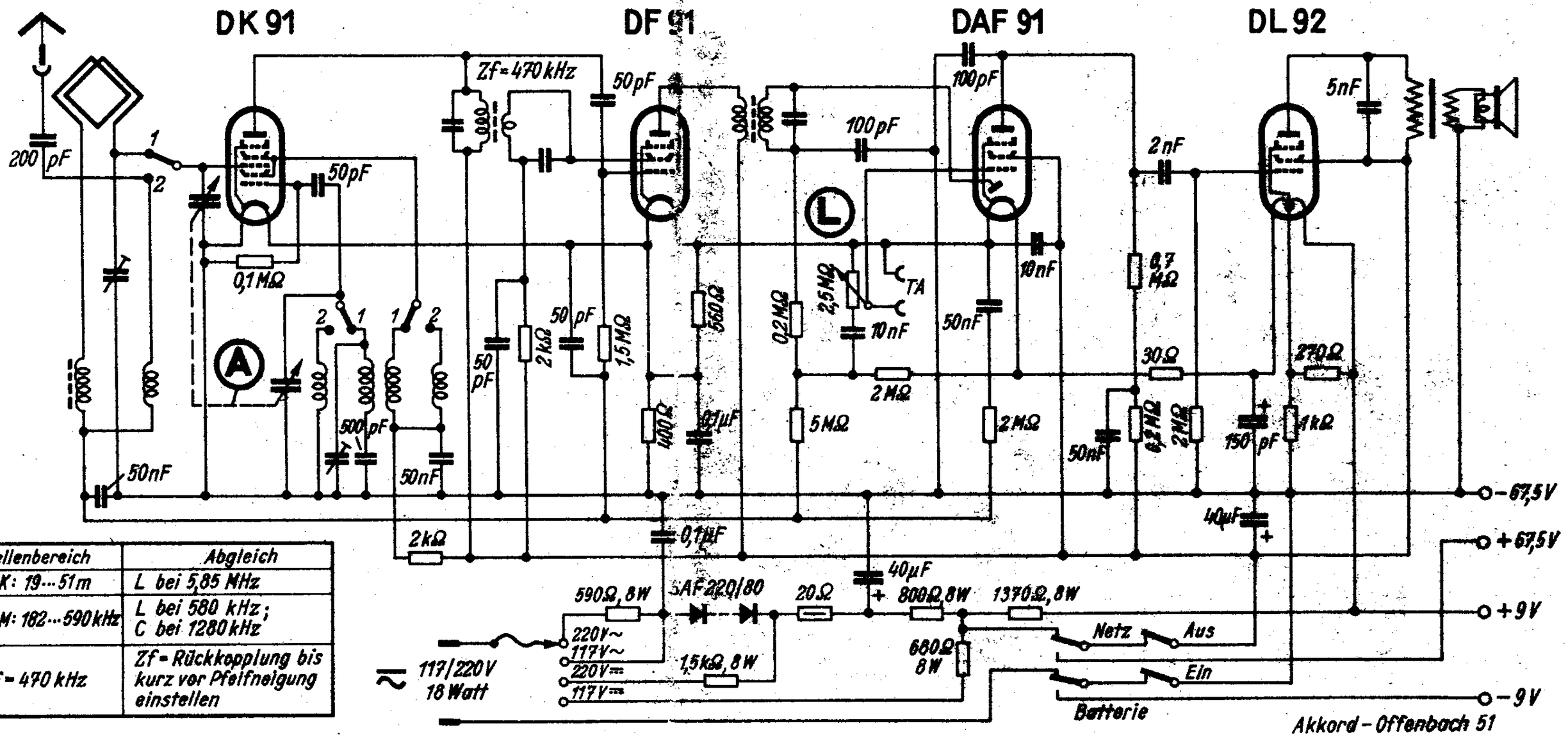

Wellenbereich		Abgleich
2	K: 19...51 m	L bei 5,85 MHz
1	M: 182...590 kHz	L bei 580 kHz; C bei 1280 kHz
Zf = 470 kHz		Zf = Rückkopplung bis kurz vor Pfeifneigung einstellen

274. Akkord-Offenbach 52 Universal

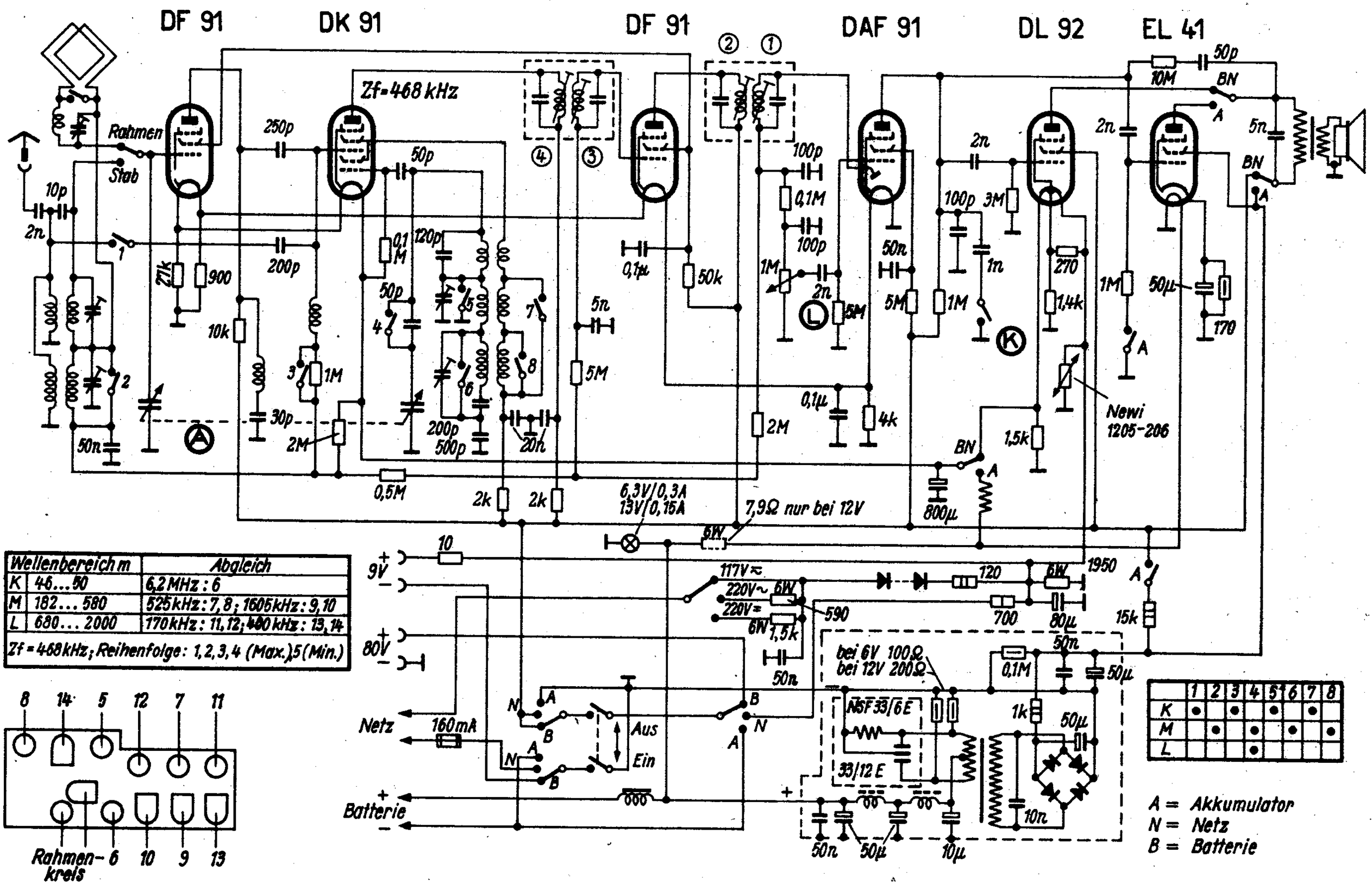

Wellenbereich m		Abgleich
K	46...50	6,2 MHz : 6
M	182... 580	525 kHz : 7,8 ; 1605 kHz : 9,10
L	680... 2000	170 kHz : 11,12 ; 480 kHz : 13,14
Zf = 468 kHz ; Reihenfolge : 1,2,3,4 (Max.) 5 (Min.)		

	1	2	3	4	5	6	7	8
K	•		•		•		•	
M		•		•		•		•
L				•				

70. Akkord Offenbach 53

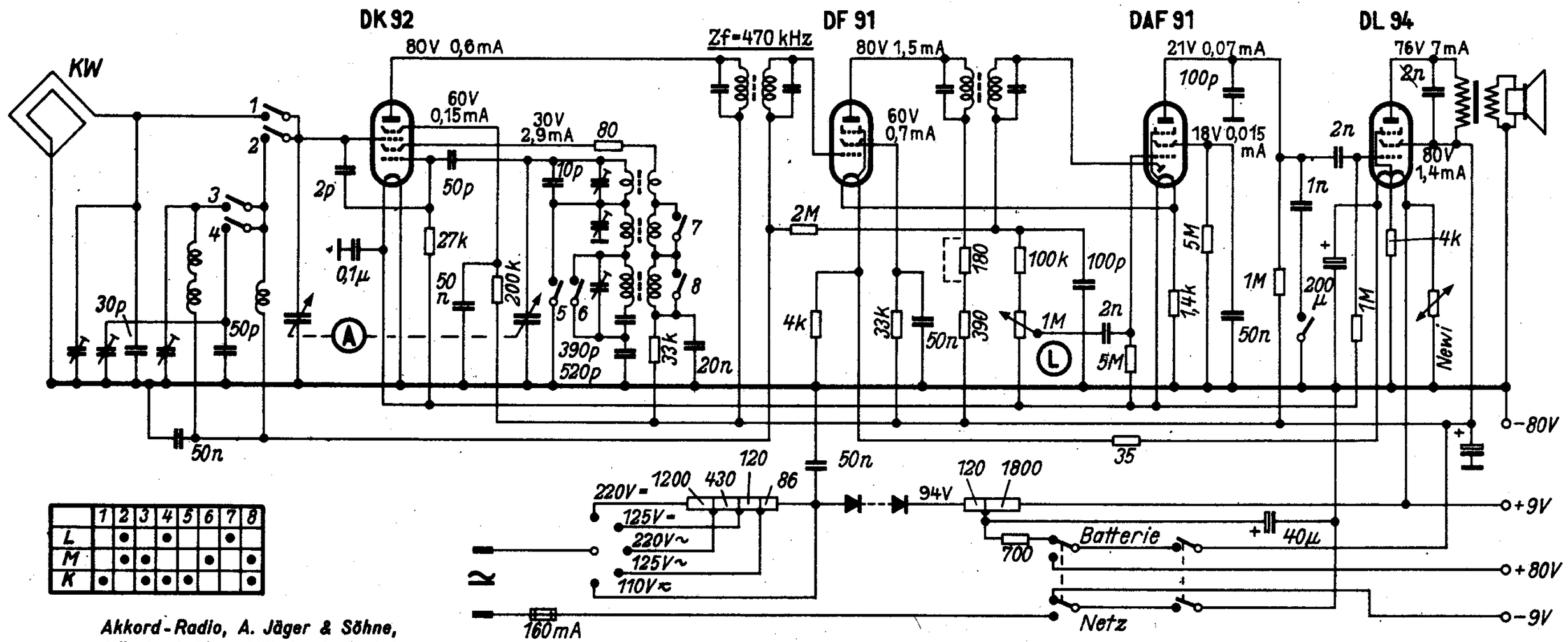

Akkord-Radio, A. Jäger & Söhne, Offenbach/Main, Vilbelerstraße 4-6

46. Akkord-Offenbach Junior

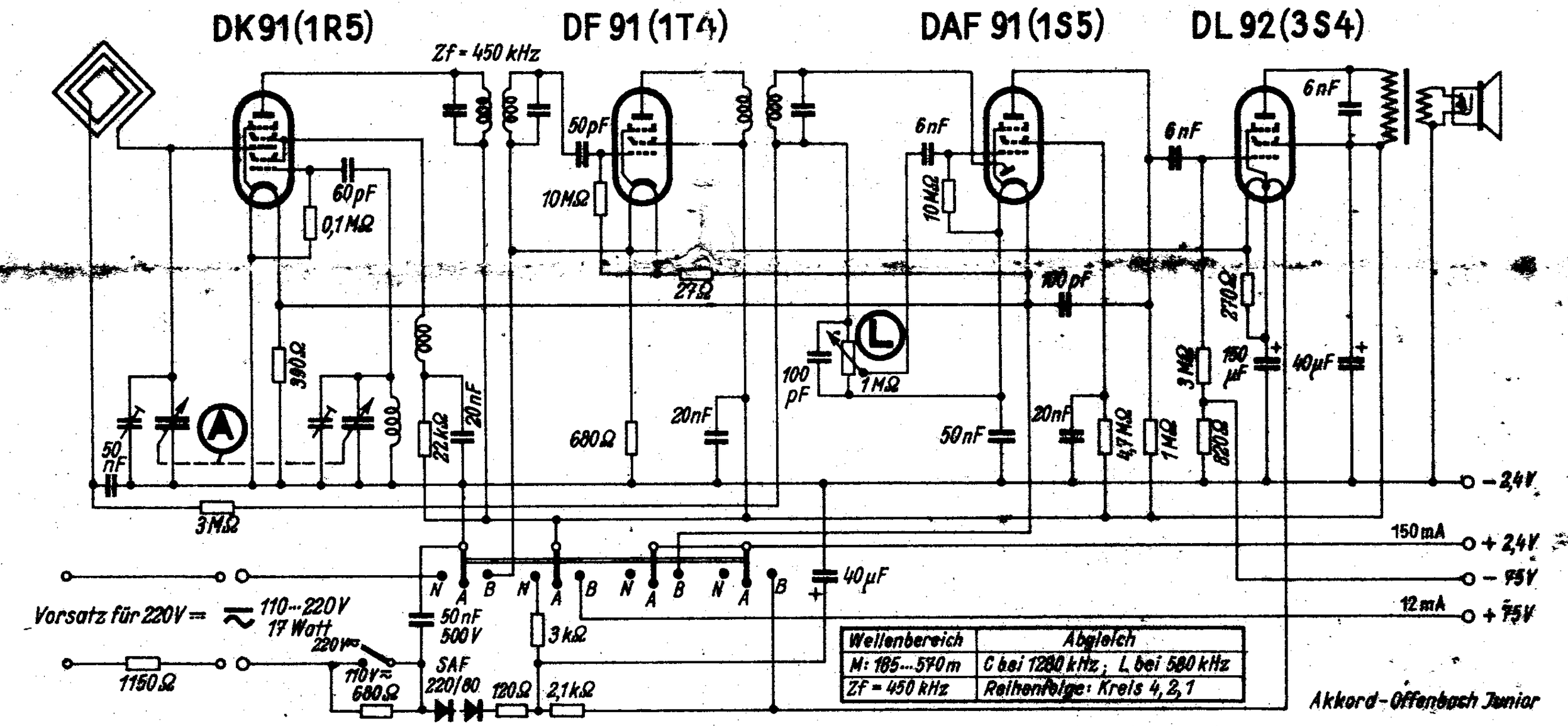

271. Akkord-Offenbach NB 5

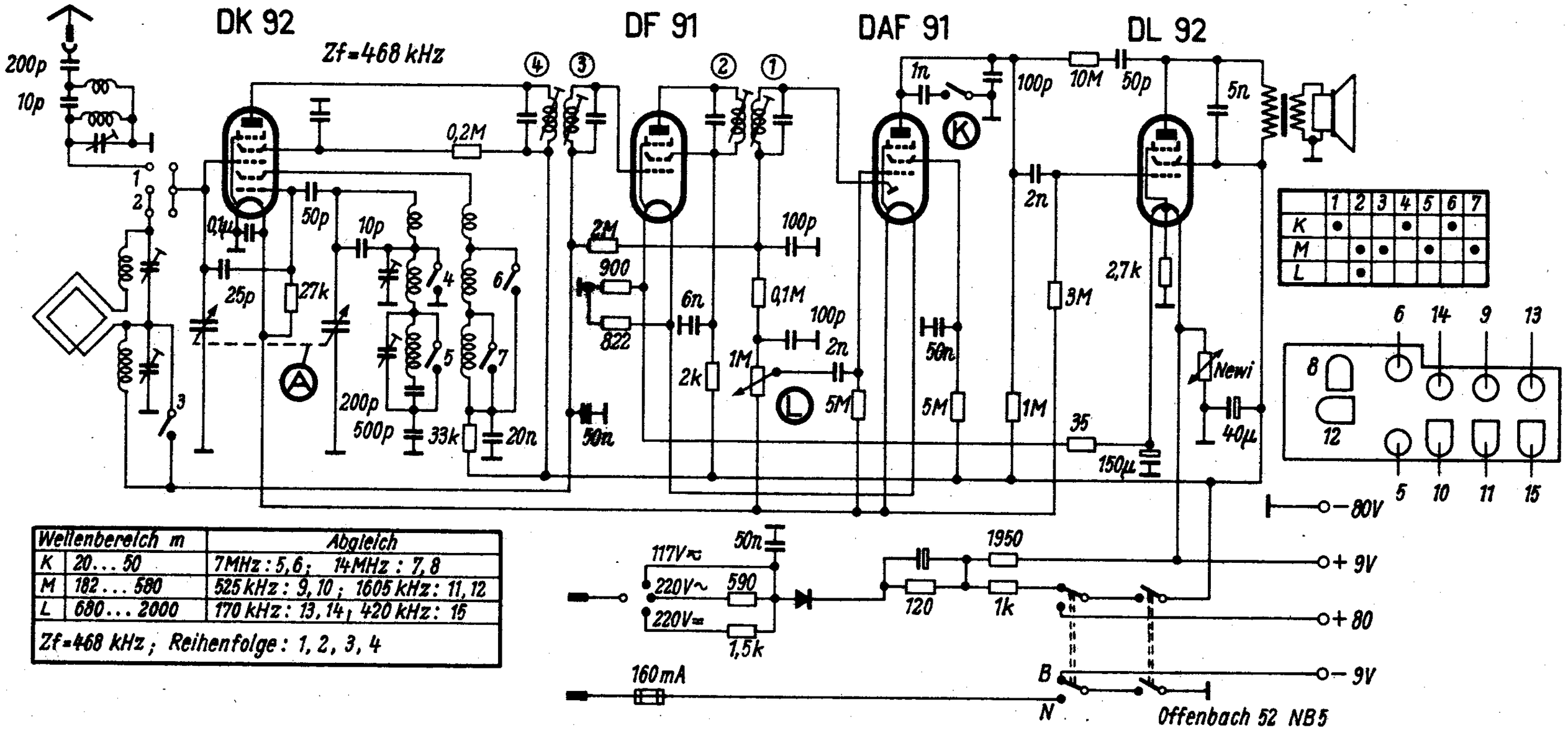

Wellenbereich m		Abgleich
K	20 ... 50	7MHz : 5,6; 14MHz : 7,8
M	182 ... 580	525 kHz : 9,10 ; 1605 kHz : 11,12
L	680 ... 2000	170 kHz : 13,14 ; 420 kHz : 15
Zf=468 kHz ; Reihenfolge : 1, 2, 3, 4		

272. Akkord-Offenbach NB 6

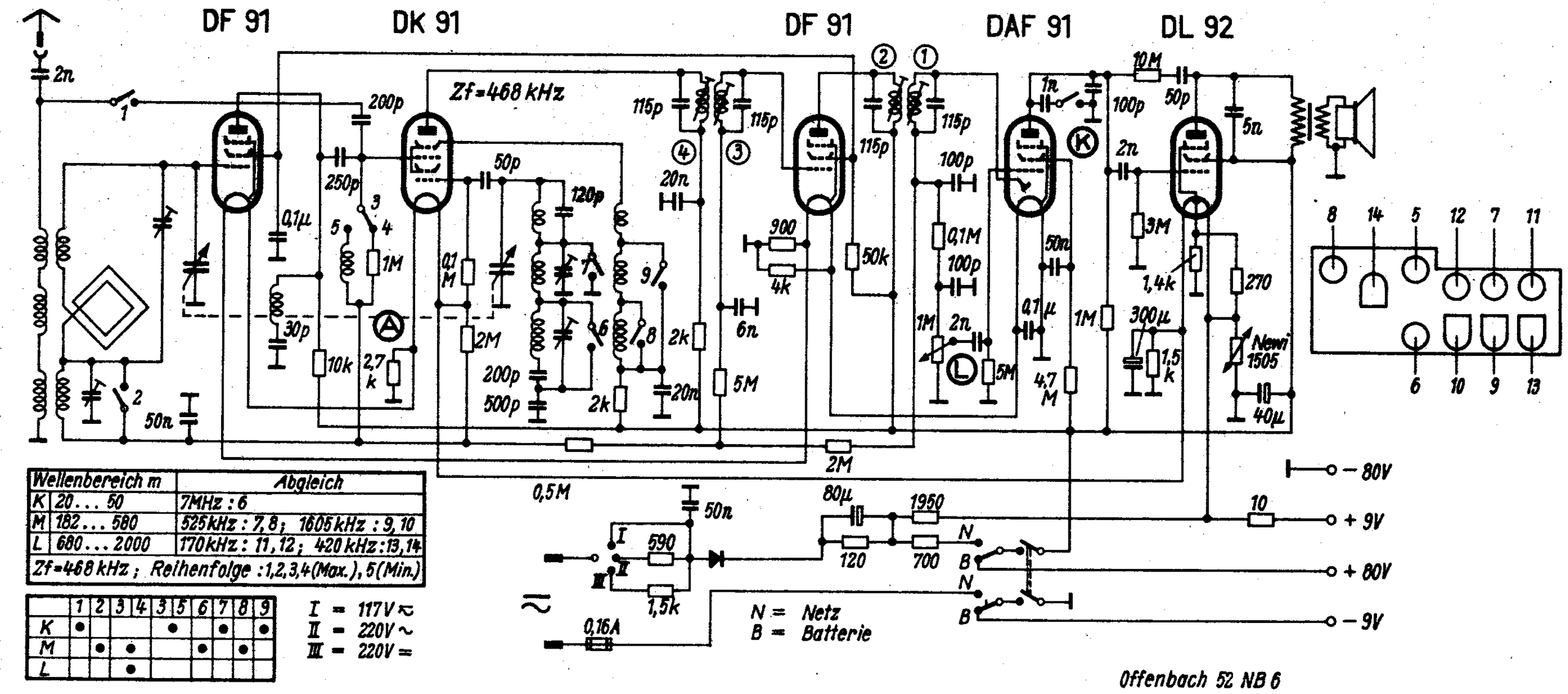

Wellenbereich m		Abgleich
K	20 ... 50	7MHz : 6
M	182 ... 580	525kHz : 7,8; 1605kHz : 9,10
L	680 ... 2000	170kHz : 11,12; 420kHz : 13,14
Zf=468 kHz; Reihenfolge : 1,2,3,4 (Max.), 5 (Min.)		

	1	2	3	4	3	5	6	7	8	9
K	•				•			•		•
M		•	•			•			•	
L			•							

Koffersuper „Offenbach"

DK91-1R5 DF91-1T4 DAF91-1S5 DL92-3S4 (3Q4)

50pF
50
500pF
2kΩ
2kΩ
50nF
50nF
50nF
0,1µF
270Ω
200kΩ
100pF
10nF
5MΩ
2MΩ
2MΩ
2,5MΩ
TA
50nF
10nF
3MΩ
200kΩ
50nF
150µF
560Ω
50µF
− 67,5 (−75)
0,1µF
25µF
20Ω
800Ω
1,45kΩ
+ 7,5
Batt.-Netzumschalter
Ein- u. Ausschalter
500Ω
+ 67,5 (+75)
− 7,5

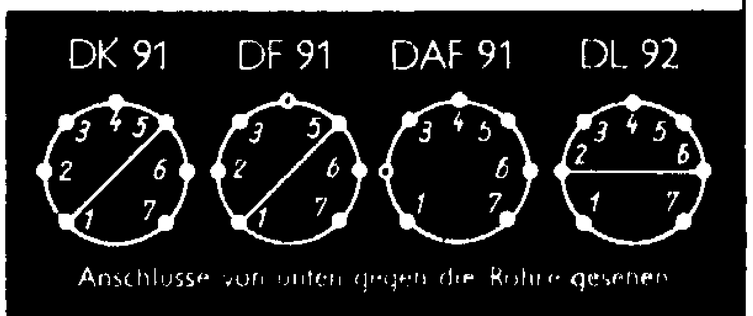

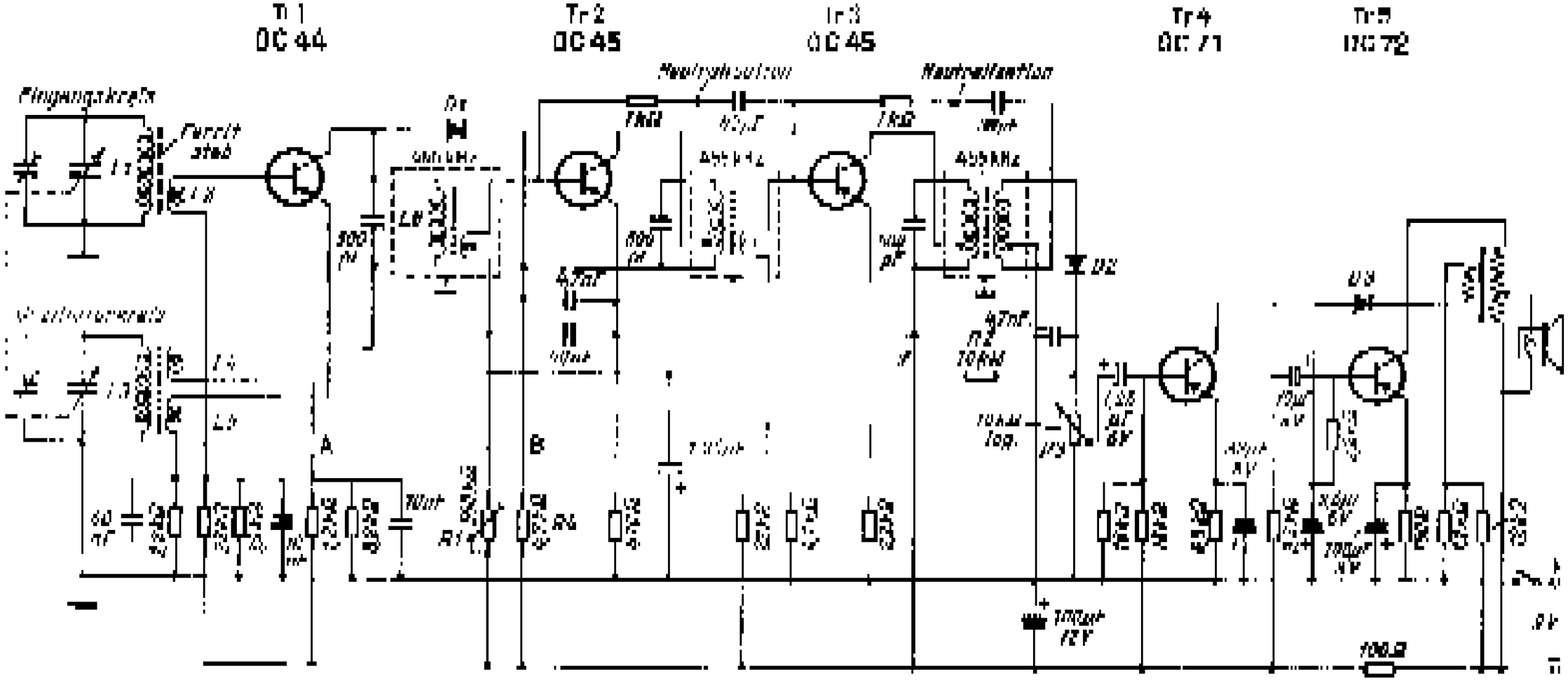
Tr 1
OC 44
Tr 2
OC 45
Tr 3
OC 45
Tr 4
OC 71
Tr 5
OC 72
Flugzeugkreis
Ferrit stab
Neutralisation
455 kHz
455 kHz
D1
D2
D3
A
B
100 Ω

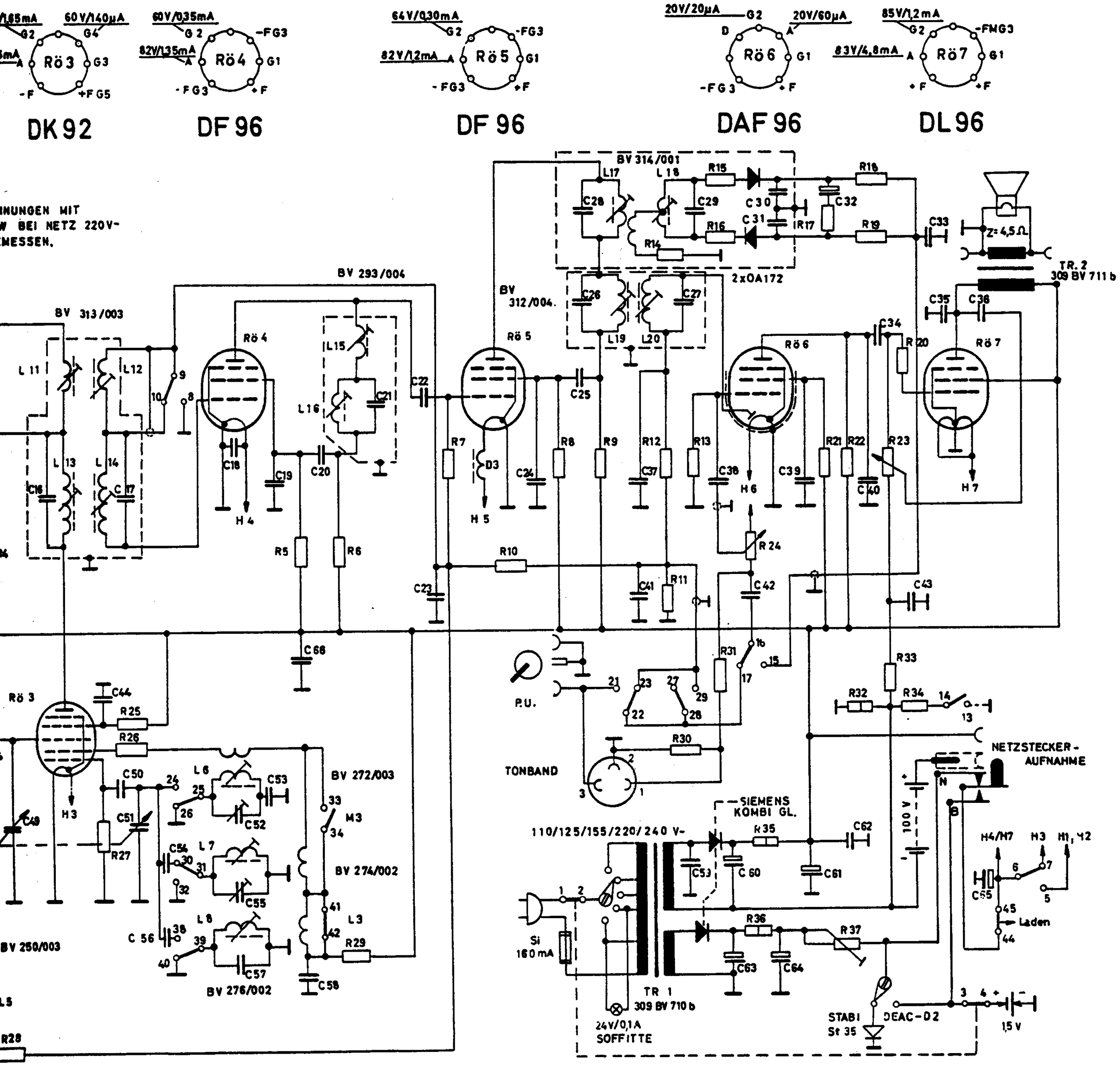

18	19	20	21	22	23	24	25	26	27	28	29	30	31	32	33	34	35	36	37	38	39	40	41	42	43	44	45	46
8,2nF	3,3nF	8,2nF	300	200	8,2nF	4nF	8,2nF	300	300	10	50	300	300	1MF	1500	8,2nF	1nF	50	100	3nF	8,2nF	50	50	8,2nF	40nF	8,2nF	3/15	15/45
20K	20K	0,1M	2,7M	2M	2M	1M	180K	56	30K	500K	30K	0,2M	2M	500	300K	1,3K	600	10	30									

50	51	52	53	54	55	56	57	58	59	60	61	62	63	64	65	66
50	AM	6/30	1,7nF	310	3/15	135	60	4,7nF	8,2nF	32MF	32MF	8,2nF	1200MF	1200MF	1200MF	8,2nF

AKKORD-RADIO G.m.b.H

Schaltplan „PINGUIN U 59"

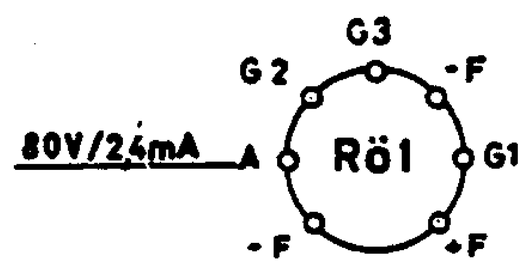

DF 97

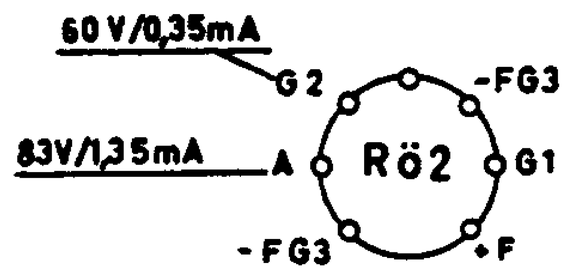

DF 96

35 V/1

83V/0,65m

STRÖME MIT MULTAVI 5, SPANN
RÖHRENVOLTMETER AUF UKW
GEMESSEN DK 92 BEI KW GEM

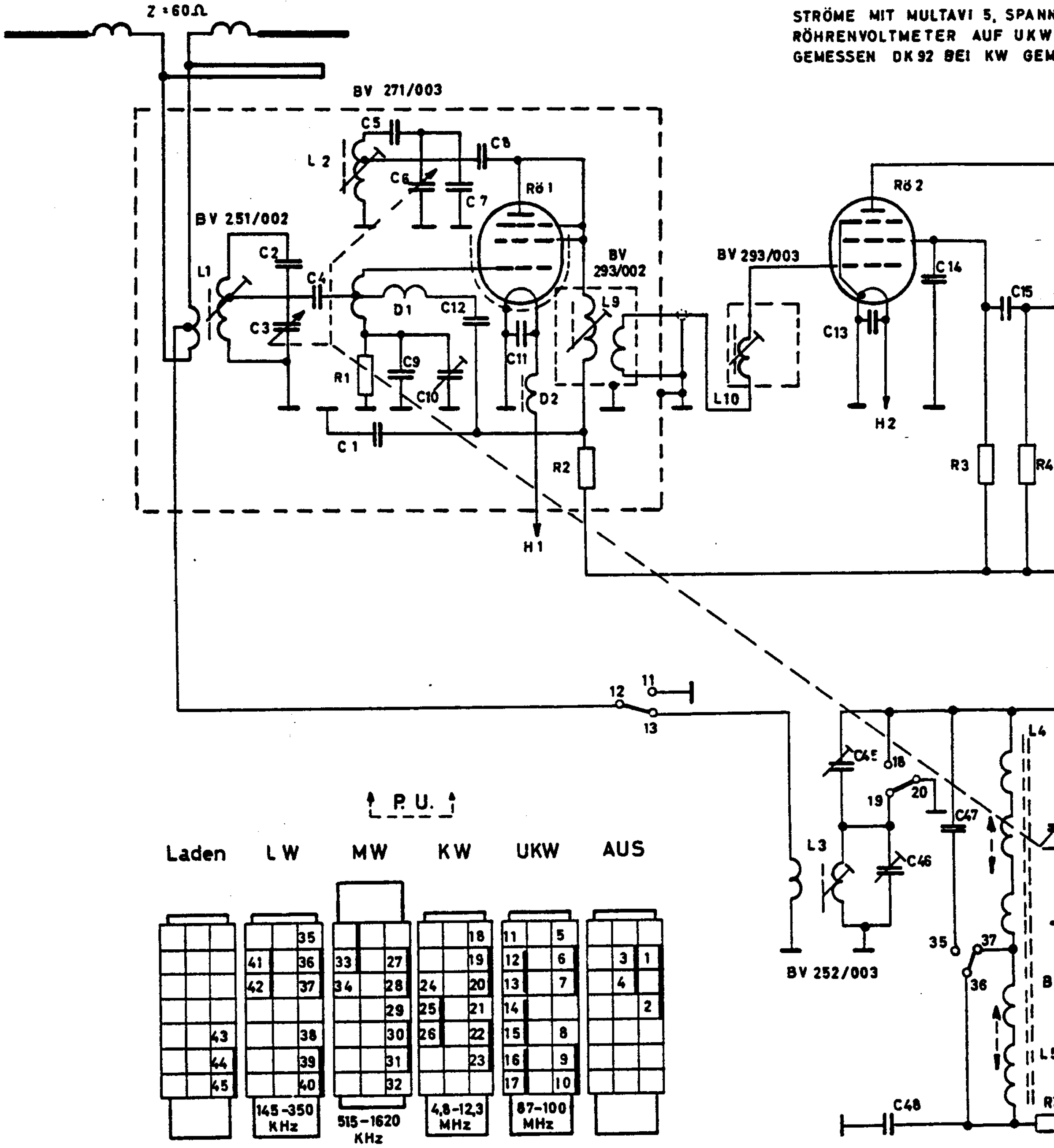

TASTENSCHALTER

	Pos.	1	2	3	4	5	6	7	8	9	10	11	12	13	14	15	16	17	1
C-Skala	WERT	500	20	UK	30	20	UK	2,5	27	6	1/7	4,4nF	300	4,7nF	2,5nF	8,2nF	300	300	8,2
R-Skala	WERT	1M	2K	70K	2K	70K	2K	470K	70K	2K	1,2M	500K	50K	10M	200	1K	2K	3K	2

ÄNDERUNGEN VORBEHALTEN.

	Pos.	47	48	49	5
C-Skala	WERT	20	40nF	AM	5
R-Skala	WERT				

Schnurlaufplan

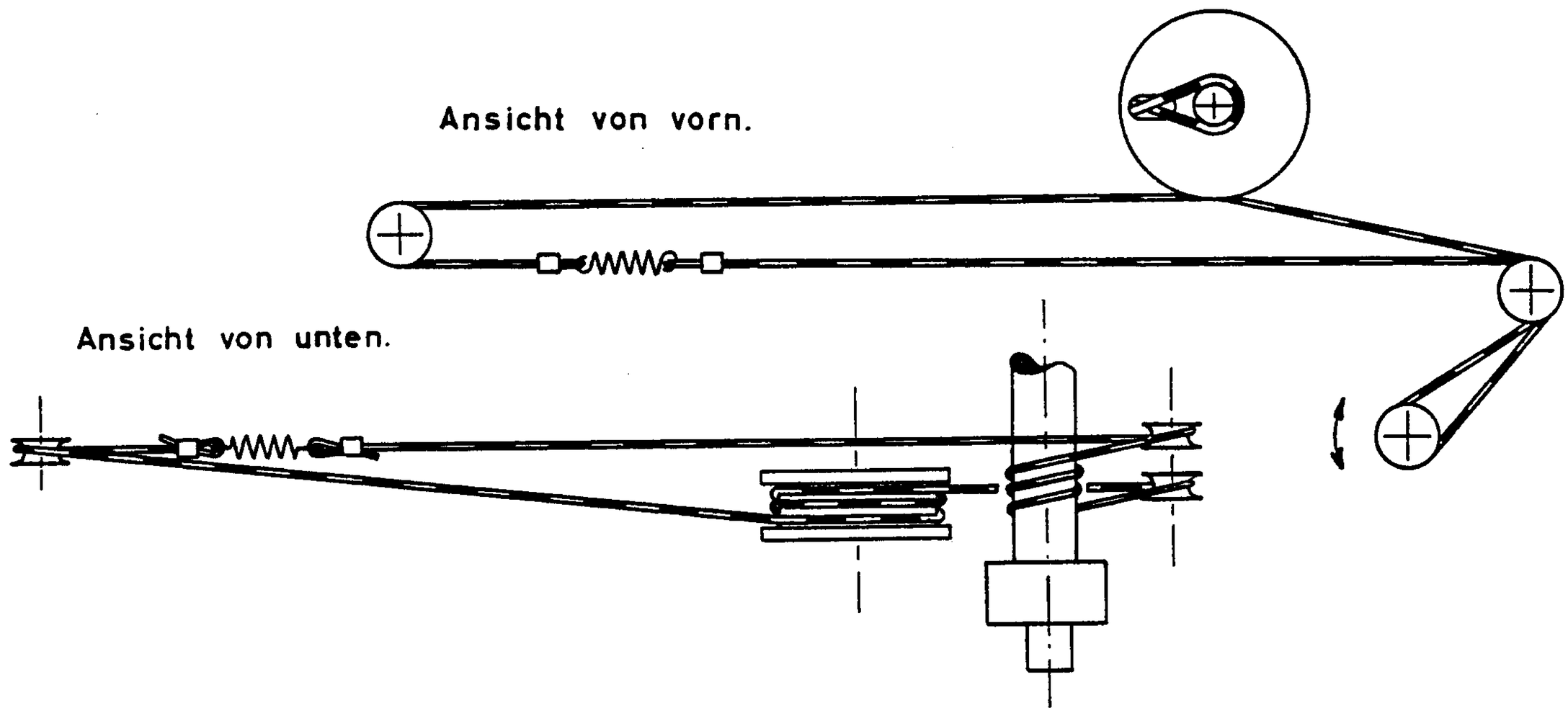

Abgleichanleitung Pinguin U-59

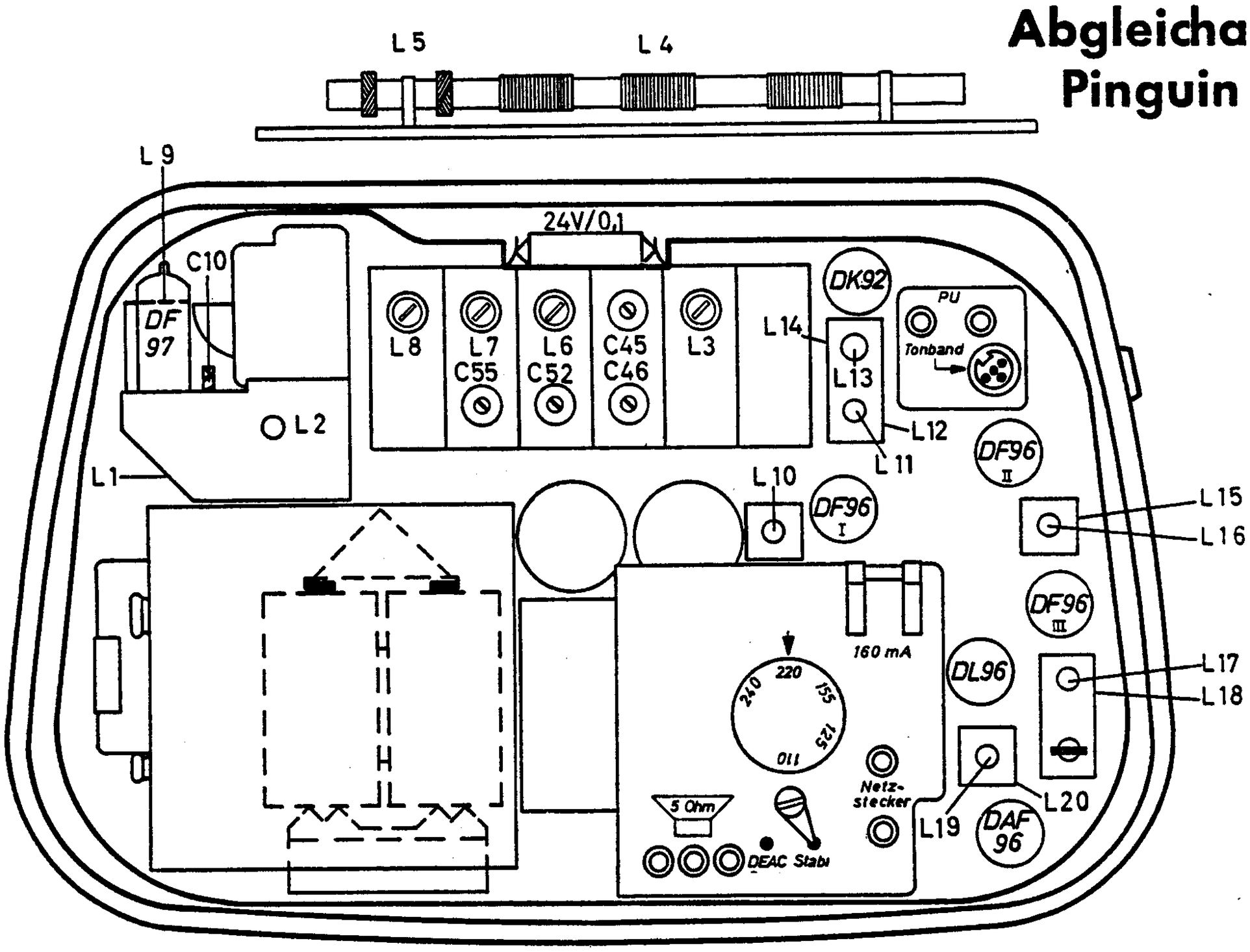

Abgleich-Folge	Taste	Drehko	Meßsend.	Zeiger	Ankopplung	Bedämpfen*	Abgleich	Anzeige
ZF / FM	UK		10,7 MHz FM Hub ± 15 KHz	92 MHz	G1 DF 96 III	L 18	L 17	max. Richtspannung
					G1 DF 96 II		L 15	
					G1 DF 96 I	L 11	L 12	
						L 12	L 11	
					Dipol	L 9	L 10	
						L 10	L 9	
						L 17	L 18	max. Output
ZF / AM	MW		468 KHz	1 MHz	G1 DF 96 III	L 19	L 20	
						L 20	L 19	
					G1 DF 96 II		L 16	
					G3 DK 92	L 13	L 14	
						L 14	L 13	
KW-Oszi	KW	Anschlag	4,8 MHz	4,8 MHz			L 7	
			12,3 MHz	12,3 MHz			C 52	
MW-Oszi	MW		515 KHz	515 KHz			L 6	
			1620 KHz	1620 KHz			C 55	
LW-Oszi	LW		145 KHz	145 KHz			L 8	
KW-Vorkreis	KW		5,1 MHz	5,1 MHz			L 3	
			11,8 MHz	11,8 MHz			C 46	
MW-Vorkreis	MW		560 KHz	560 KHz			L 4	
			1550 KHz	1550 KHz			C 45	
LW-Vorkreis	LW		160 KHz	160 KHz			L 5	
UK-Oszi	UK	Anschlag	87 MHz	87 MHz	Dipol		L 2	max. Richtspannung
UK-Vorkreis			92 MHz	92 MHz			L 1	
UK-sym							C 10	Min. HF an Antenne

*Bandfilter überkritisch gekoppelt, Kreis jeweils mit 500 pf bedämpfen.

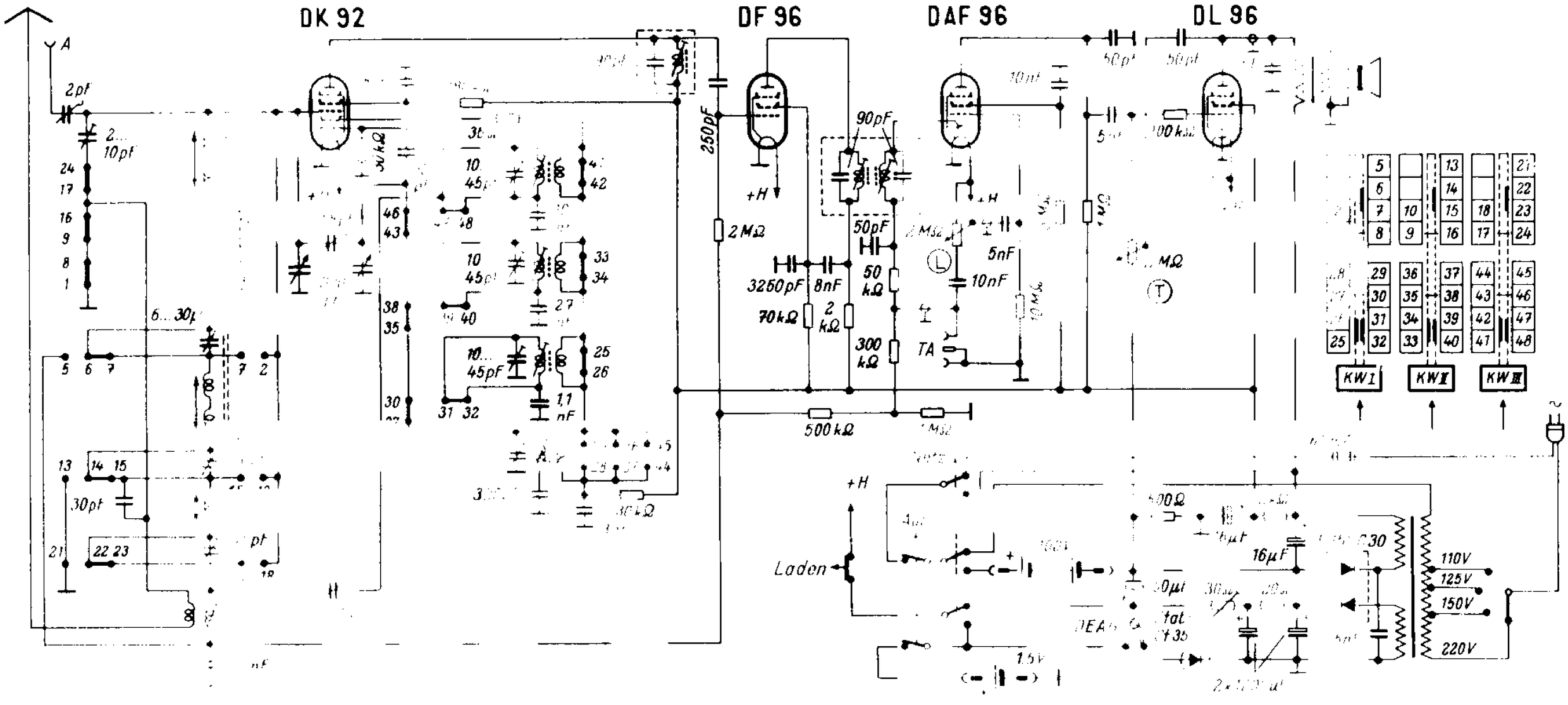

Akkord - Pinguin K 58

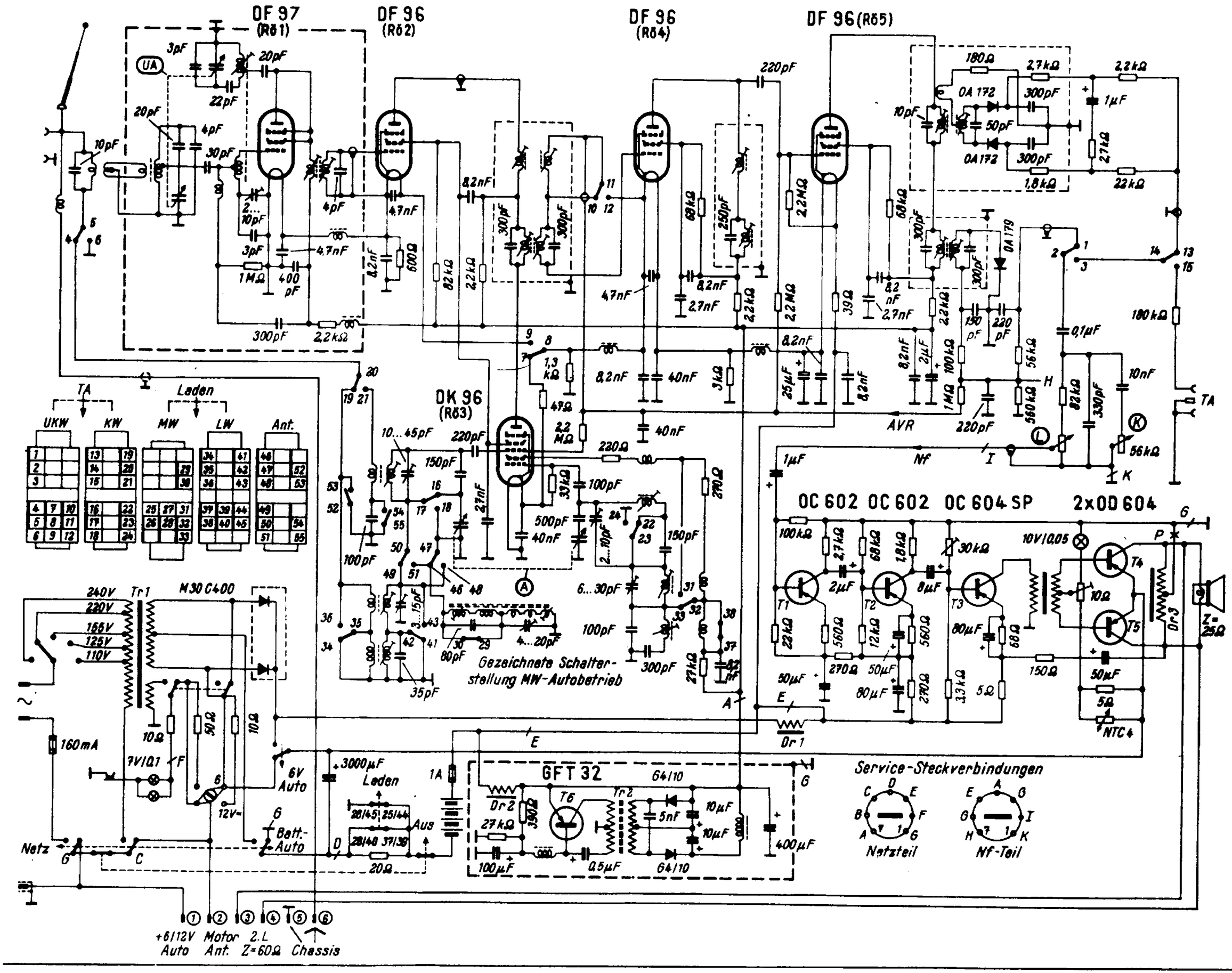
DF 97 (Rö1)
DF 96 (Rö2)
DF 96 (Rö4)
DF 96 (Rö5)
DK 96 (Rö3)
OC 602 OC 602 OC 604 SP 2×OD 604
GFT 32
M30 C400
Tr1
Tr2
Dr1
Dr2
Dr3
NTC 4
OA 172
OA 179
UKW
KW
MW
LW
Ant.
TA
Laden
Aus
Netz
AVR
Nf
Gezeichnete Schalterstellung MW-Autobetrieb
Service-Steckverbindungen
Netzteil
Nf-Teil
+6/12V Auto
Motor
Ant.
2.L Z=60Ω
Chassis
240V
220V
155V
125V
110V
160mA
7V/0,1
6V Auto
12V=
Batt.-Auto
3000µF
400µF
Z=25Ω

TRANSOLA-LUX 58 (041)

STRÖME MIT MULTAVI 5, SPANNUNGEN MIT RÖHREN-VOLTMETER AUF UKW BEI NETZBETRIEB 220V~ GEMESSEN. DK 96 AUF KW GEMESSEN.

ZF/AM 468 kHz

ZF/FM 10.7 MHz

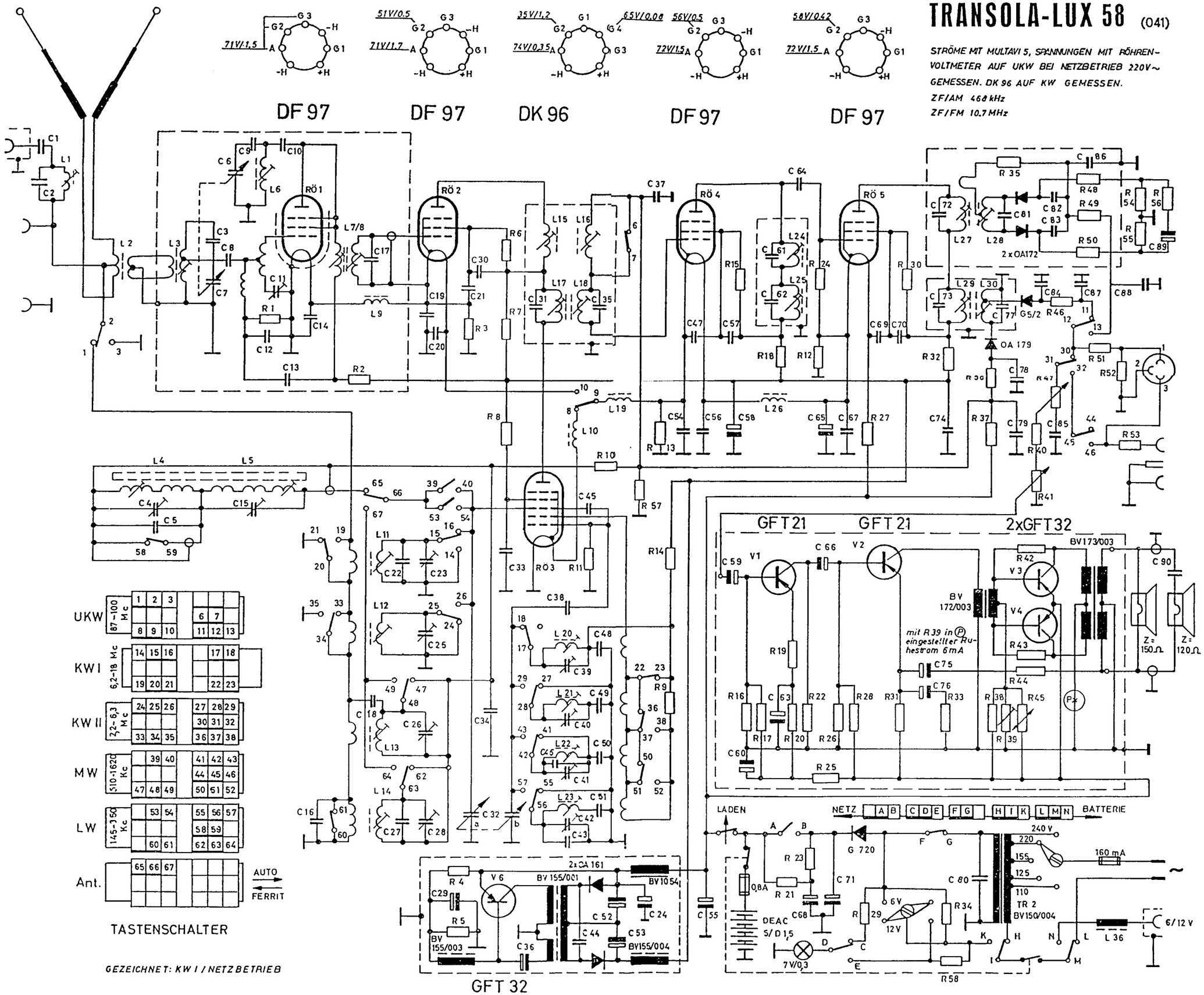

C-Skala	
Pos	WERT
1	120
2	1000
3	50
4	10/40
5	27
6	UK
7	UK
8	33
9	40
10	20
11	3/15
12	5 k
13	3 nF
14	1.5 nF
15	3/15
16	150
17	5
18	4
19	8.2 nF
20	8.2 nF
21	3 nF
22	20
23	10/40
24	400 MF
25	10/40
26	6/25
27	20
28	10/40
29	100 MF
30	8.2 nF
31	300
32	AM
33	8.2 nF
34	40 nF
35	300
36	0.5 MF
37	8.2 nF
38	47
39	3/15
40	10/40
41	6/30
42	10/40
43	70
44	4 nF
45	ca. 2.8
46	10
47	3 nF
48	5 nF
49	2 250
50	480
51	190
52	10 MF
53	10 MF
54	8.2 nF
55	400 MF
56	8.2 nF
57	8.2 nF
58	2 MF
59	1 MF
60	80 MF
61	10
62	300
63	25 MF
64	180
65	100
66	4 MF
67	8.2 nF
68	1200 MF
69	3 nF
70	8.2 nF
71	1200 MF
72	10
73	300
74	300
75	3 MF
76	25 MF
77	300
78	300
79	8.2 nF
80	10 MF
81	50
82	300
83	300
84	1.5 nF
85	10 nF
86	300
87	1.5 nF
88	1 nF
89	1 MF
90	0.25 MF

R-Skala	
Pos	WERT
1	1 M
2	3 k
3	1.3 k
4	390
5	30 k
6	40 k
7	2.2 k
8	120 k
9	150
10	1.5 M
11	27 k
12	5 k
13	2.7 k
14	33 k
15	40 k
16	68 k
17	12 k
18	2 k
19	68
20	390
21	10
22	3.3 k
23	10
24	470 k
25	1 k
26	56 k
27	27
28	12 k
29	10
30	40 k
31	10
32	2.2 k
33	2.5
34	40
35	180
36	1.5 M
37	1.5 M
38	250
39	5 k
40	10 k
41	20 k
42	10 k
43	10 k
44	150
45	40
46	3.3 k
47	50 k
48	1 k
49	5 k
50	2 k
51	100 k
52	100 k
53	500 k
54	18 k
55	18 k
56	3.3 k
57	5.6 M
58	23

20.3.58

ÄNDERUNGEN VORBEHALTEN!

AKKORD-RADIO GMBH SCHALTPLAN „TRANSOLA-LUX 58"

TRANSOLA-LUX 58 (041)

STRÖME MIT MULTAVI 5, SPANNUNGEN MIT RÖHREN-VOLTMETER AUF UKW BEI NETZBETRIEB 220V~ GEMESSEN. DK 96 AUF KW GEMESSEN.

ZF/AM 468 kHz

ZF/FM 10.7 MHz

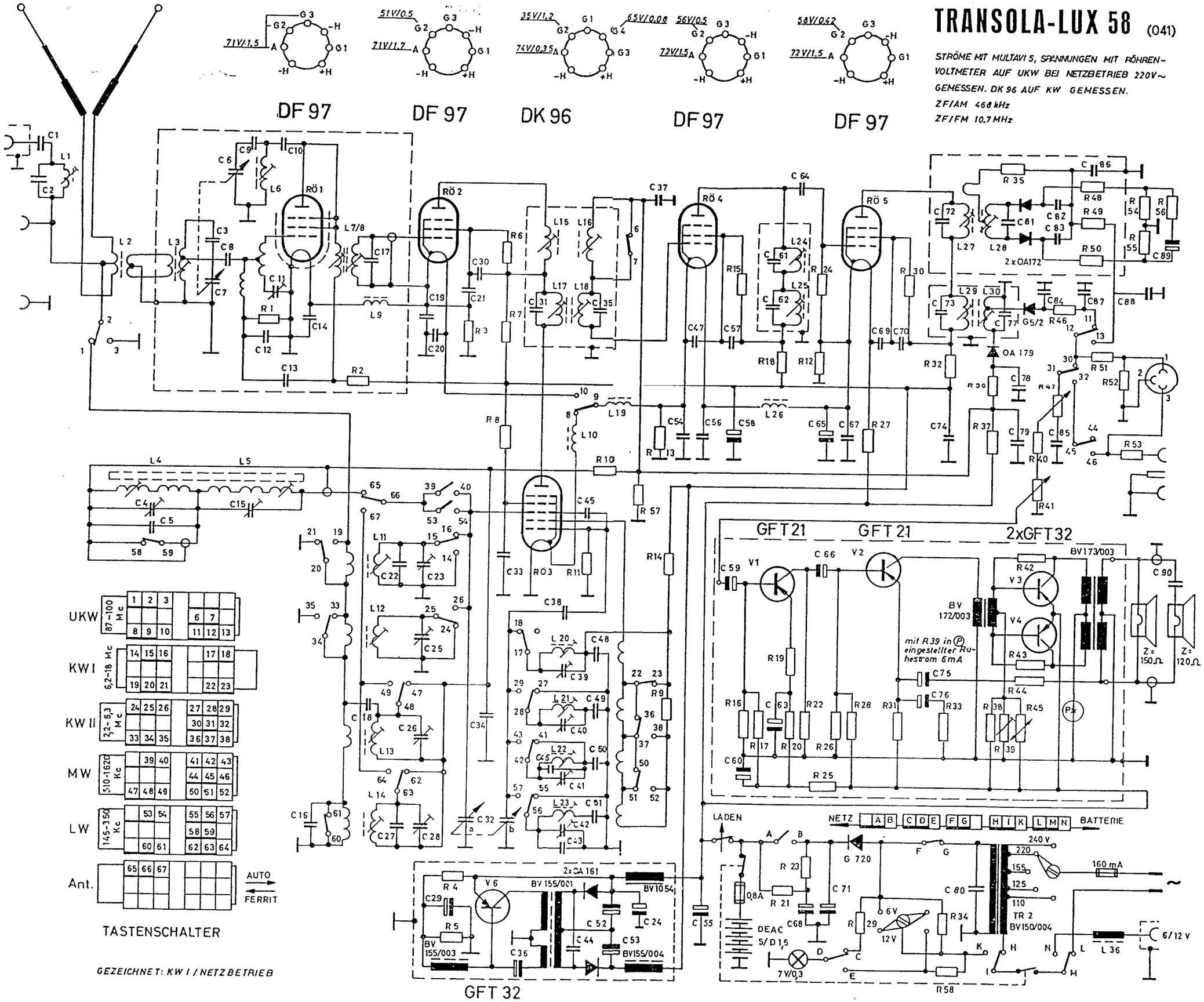

C-Skala	
Pos	WERT
1	120
2	1000
3	50
4	10/40
5	27
6	UK
7	UK
8	33
9	40
10	20
11	3/15
12	5 k
13	3 nF
14	1.5 nF
15	3/15
16	150
17	5
18	4
19	6.2 nF
20	6.2 nF
21	3 nF
22	20
23	10/40
24	400 MF
25	10/40
26	6/25
27	20
28	10/40
29	100 MF
30	6.2 nF
31	300
32	AM
33	6.2 nF
34	40 nF
35	300
36	0.5 MF
37	6.2 nF
38	47
39	3/15
40	10/40
41	6/30
42	10/40
43	70
44	4 nF
45	ca. 2.8
46	10
47	3 nF
48	5 nF
49	2250
50	480
51	190
52	10 MF
53	10 MF
54	6.2 nF
55	400 MF
56	6.2 nF
57	6.2 nF
58	2 MF
59	1 MF
60	60 MF
61	10
62	300
63	25 MF
64	160
65	100
66	4 MF
67	6.2 nF
68	1200 MF
69	3 nF
70	6.2 nF
71	1200 MF
72	10
73	300
74	300
75	3 MF
76	25 MF
77	300
78	300
79	6.2 nF
80	10 MF
81	50
82	300
83	300
84	1.5 nF
85	10 nF
86	300
87	1.5 nF
88	1 nF
89	1 MF
90	0.25 MF

R-Skala	
Pos	WERT
1	1 M
2	3 k
3	1.3 k
4	390
5	30 k
6	40 k
7	2.2 k
8	120 k
9	150
10	1.5 M
11	27 k
12	5 k
13	2.7 k
14	33 k
15	40 k
16	68 k
17	12 k
18	2 k
19	68
20	390
21	10
22	3.3 k
23	10
24	470 k
25	1 k
26	56 k
27	27
28	12 k
29	10
30	40 k
31	10
32	2.2 k
33	2.5
34	40
35	180
36	1.5 M
37	1.5 M
38	250
39	5 k
40	10 k
41	20 k
42	10 k
43	10 k
44	150
45	40
46	3.3 k
47	50 k
48	1 k
49	5 k
50	2 k
51	100 k
52	100 k
53	500 k
54	18 k
55	18 k
56	3.3 k
57	5.6 M
58	23

20.3.58

AKKORD-RADIO GMBH SCHALTPLAN „TRANSOLA-LUX 58"