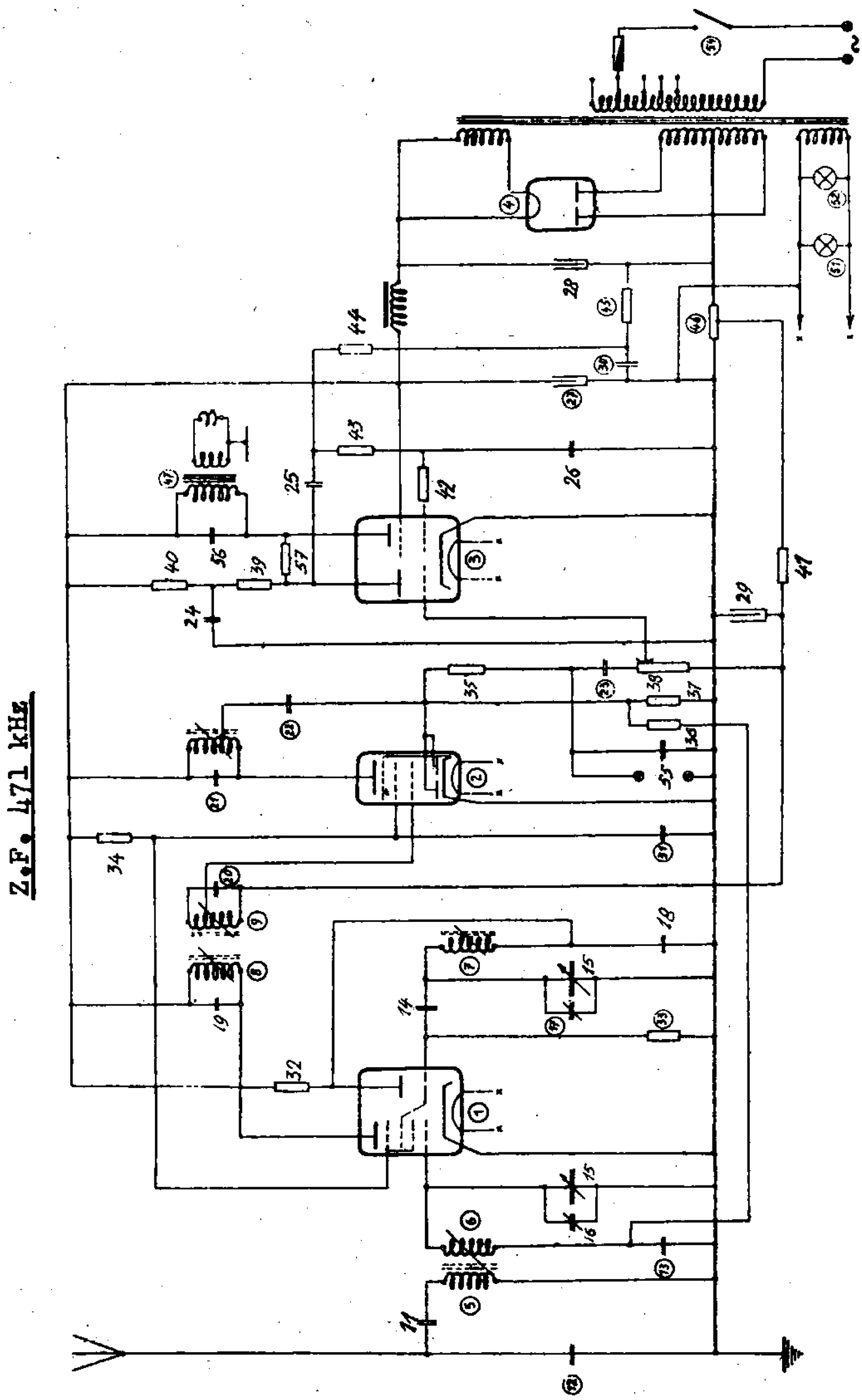
Albis 401
Z.F. 471 kHz

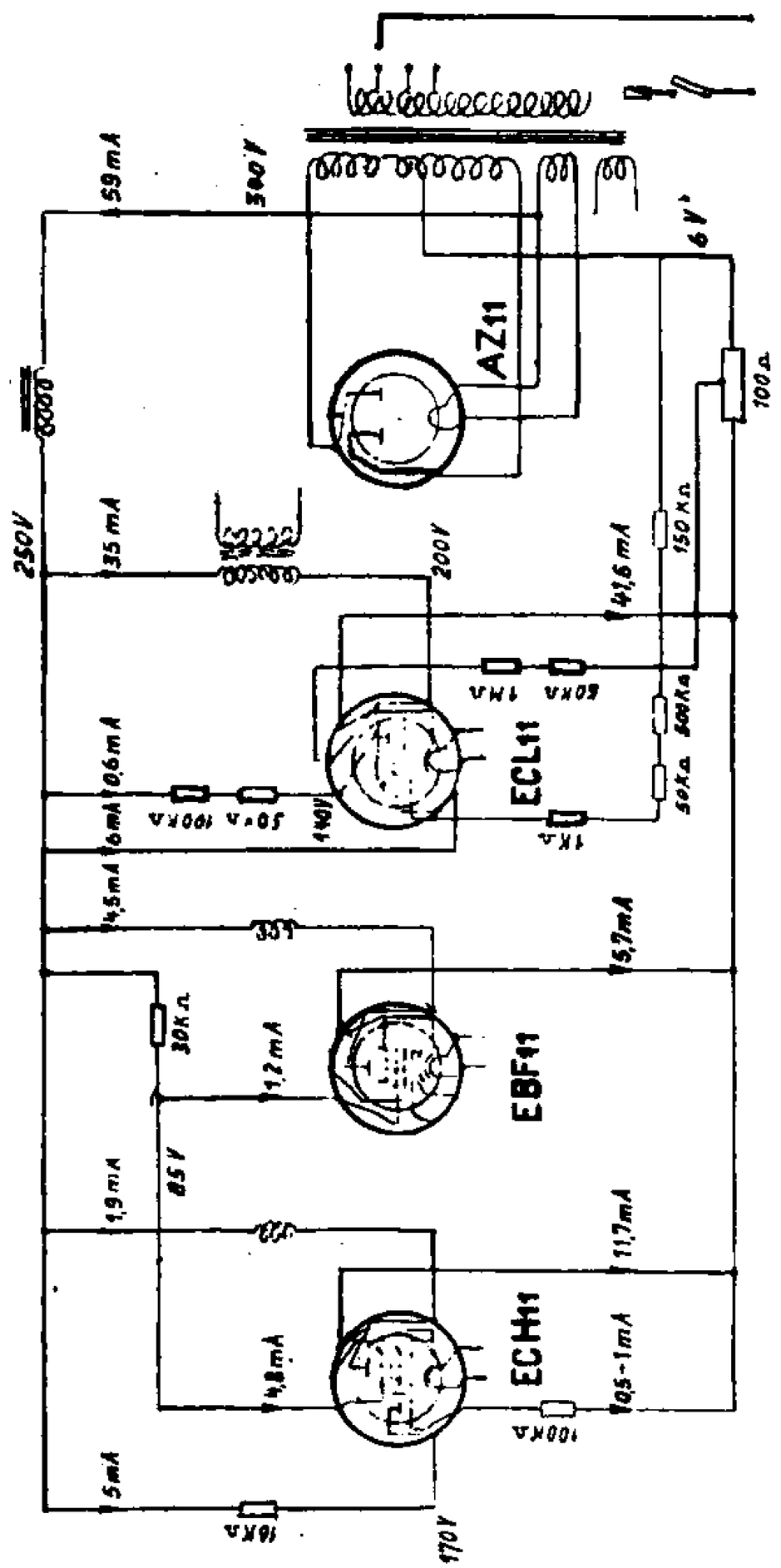

Albis 401

Antenne und Erde nicht angeschlossen. Die Strom- und Spannungswerte gelten für betriebswarmes Gerät. Alle Ströme und Spannungen mit Multi-Z Instrument (330 Ohm/V) gemessen, Spannungen über 50 V mit dem 600 V Bereich. Die Gleichspannungswerte beziehen sich auf das Chassis. Röhrensockel von unten gesehen.

Kondensatoren und Widerstaände zu ALBIS 401			
Pos.	Wert	Pos.	Wert
11	500 pF	32	16 k Ohm
12	100 pF	33	100 k Ohm
13	0,1 uF	34	30 k Ohm
14	50 pF	35	500 k Ohm
18	490 pF	36	1,5 Megohm
19	120 pF	37	200 k Ohm
20	120 pF	38	1 Megohm
21	120 pF	39	50 k Ohm
22	50 pF	40	100 k Ohm
23	10000 pF	41	50 k Ohm
24	0,25 uF	42	1 k Ohm
25	10000 pF	43	50 k Ohm
26	250 pF	44	500 k Ohm
27	8 uF	45	150 k Ohm
28	16 uF	46	100 Ohm
29	10 uF	57	1 Megohm
30	0,1 uF		
31	0,1 uF		
55	200 pF		
56	1500 pF		

Schaltungs-Sammlung H. Thali, Hitzkirch

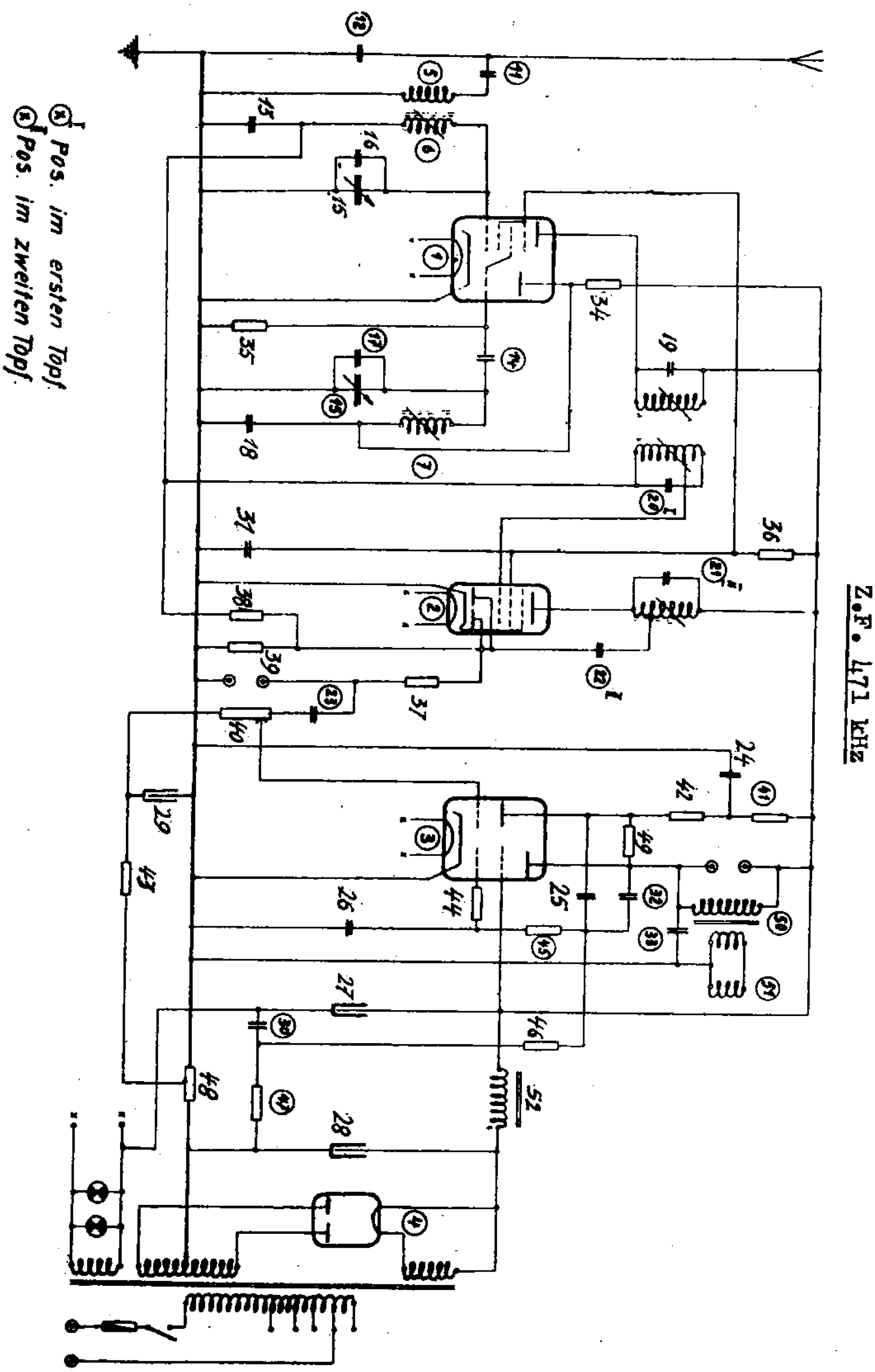

Albis 471

Widerstände und Kondensatoren zu ALBIS 411			
Pos.	Wert	Pos.	Wert
11	500 pF	34	16 k Ohm
12	o,1 uF	35	100 k Ohm
13	o,1 uF	36	30 k Ohm
14	50 pF	37	100 k Ohm
18	490 pF	38	1,5 Megohm
19	120 pF	39	200 k Ohm
20	120 pF	40	1 Megohm
21	120 pF	41	50 k Ohm
22	50 pF	42	100 k Ohm
23	10000 pF	43	50 k Ohm
24	o,25 uF	44	1 k Ohm
25	10000 pF	45	50 k Ohm
26	250 pF	46	500 k Ohm
27	8 uF	47	150 k Ohm
28	16 uF	48	100 Ohm
29	10 uF	49	750 Ohm
30	o,1 uF		
31	o,1 uF		
32	100 pF		
33	1500 pF		

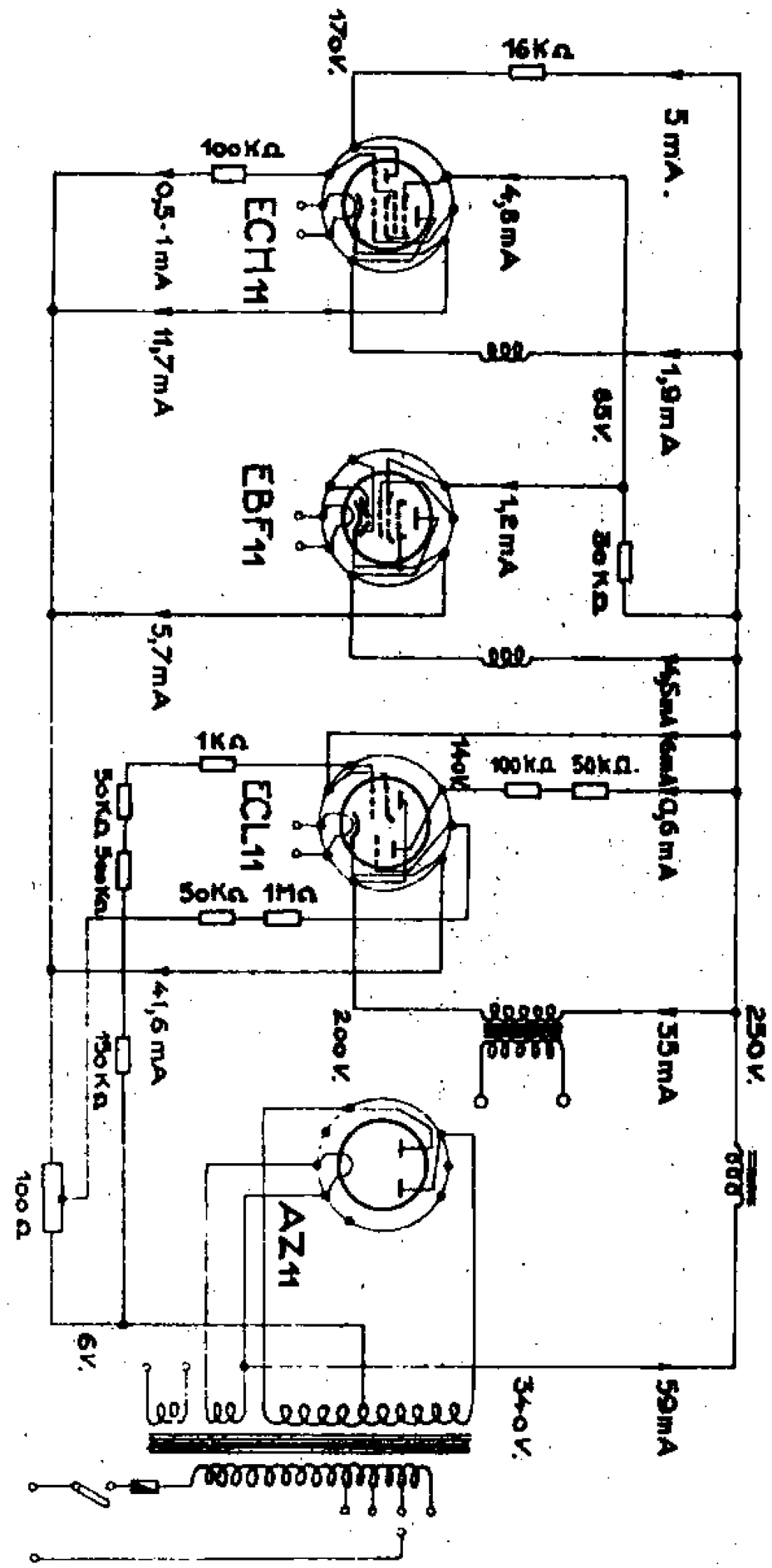

Antenne und Erde nicht angeschlossen. Die Strom- und Spannungswerte gelten für betriebswarmes Gerät. Alle Ströme und Spannungen mit Vielfl-Z-Instrument (330 Ohm/V) gemessen. Spannungen über 50 V mit dem 600 V Bereich. Die Gleichspannungswerte beziehen sich auf das Chassis. Röhrensockel von unten gesehen.

Albis 411

Schaltungs-Sammlung H. Thali, Hitzkirch

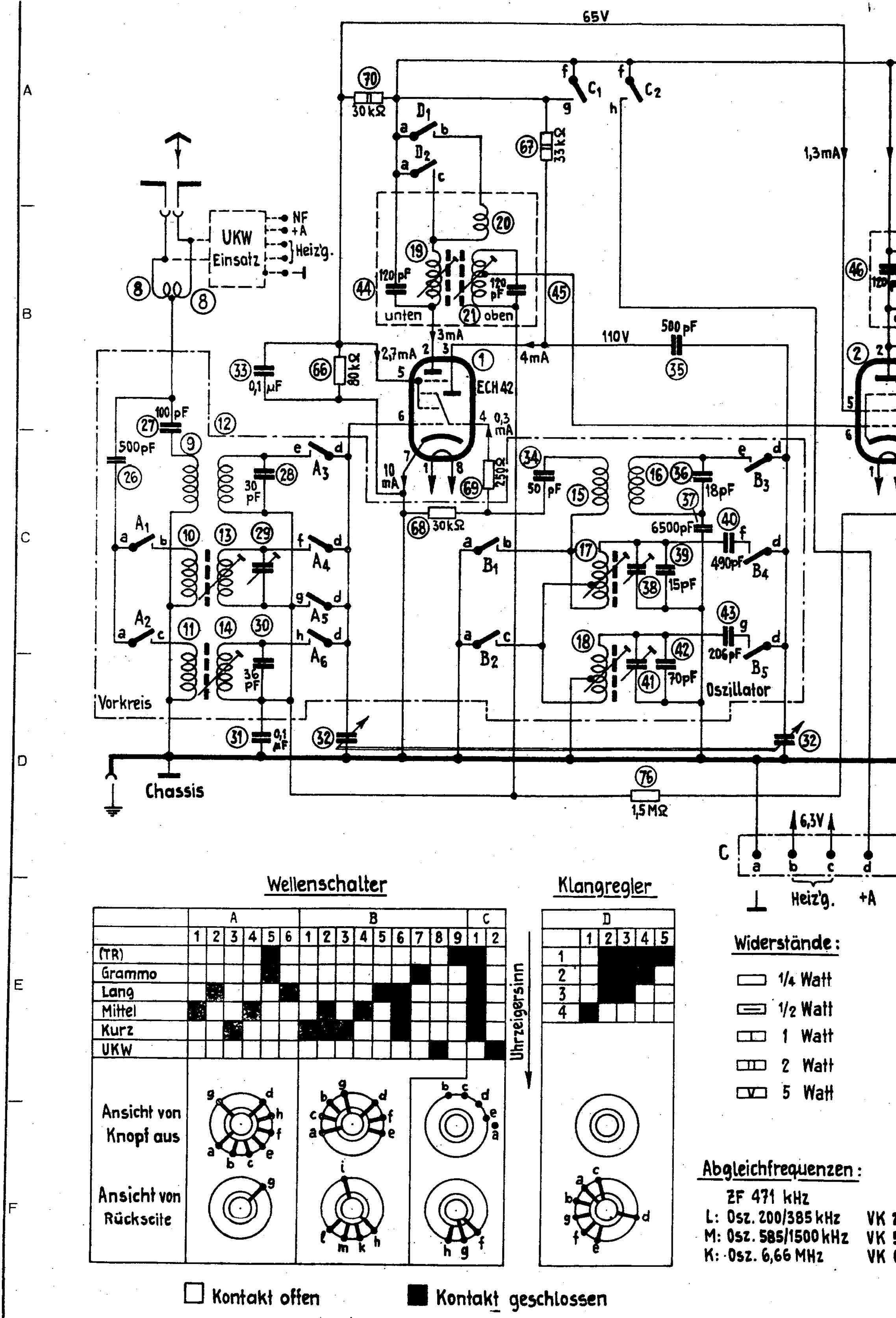
65V
1,3mA
30kΩ
33kΩ
D1
D2
C1
C2
UKW Einsatz
NF
+A
Heiz'g.
120pF
unten
oben
3mA
2,7mA
4mA
110V
500pF
0,1µF
80kΩ
ECH42
0,3 mA
10 mA
250Ω
30kΩ
50pF
18pF
6500pF
490pF
15pF
206pF
70pF
100pF
500pF
30 pF
36 pF
Vorkreis
Oszillator
Chassis
1,5MΩ
6,3V
Heiz'g.
+A
Wellenschalter
Klangregler
(TR)
Grammo
Lang
Mittel
Kurz
UKW
Uhrzeigersinn
Ansicht von Knopf aus
Ansicht von Rückseite
Widerstände:
1/4 Watt
1/2 Watt
1 Watt
2 Watt
5 Watt
Abgleichfrequenzen:
ZF 471 kHz
L: Osz. 200/385 kHz
M: Osz. 585/1500 kHz
K: Osz. 6,66 MHz
Kontakt offen
Kontakt geschlossen

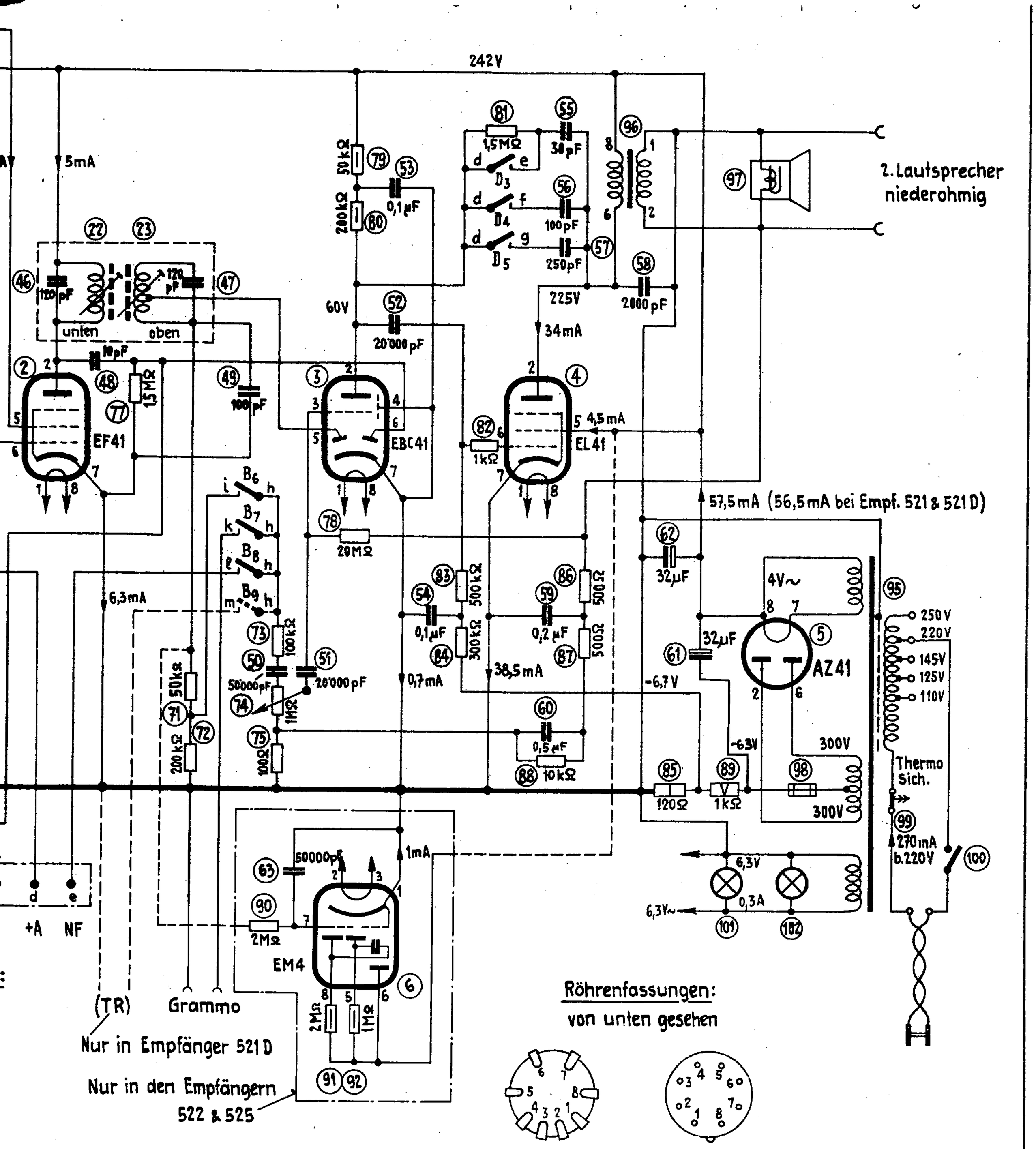

en:

Spannungen gegen Chassis gemessen
Instrumentenwiderstand 1000 Ω/V=

z VK 200 kHz
Hz VK 585/1500 kHz
VK 6,66 MHz

Abdruck oder Vervielfältigung dieser Zeichnung nur mit unserer Genehmigung gestattet. Patent- bezw. Urheberrechte vorbehalten.

ALBISWERK ZÜRICH A.G.

Ausg.	Mitteilung	Datum	Gez.	Entw.	Begr.	V-Nr.
1	./.	3.11.51	Fl.		My	

Empfänger 521, 521D, 522 & 525

Blatt 1
1 Blätter | Abz.

AW.S.501/92a/94a

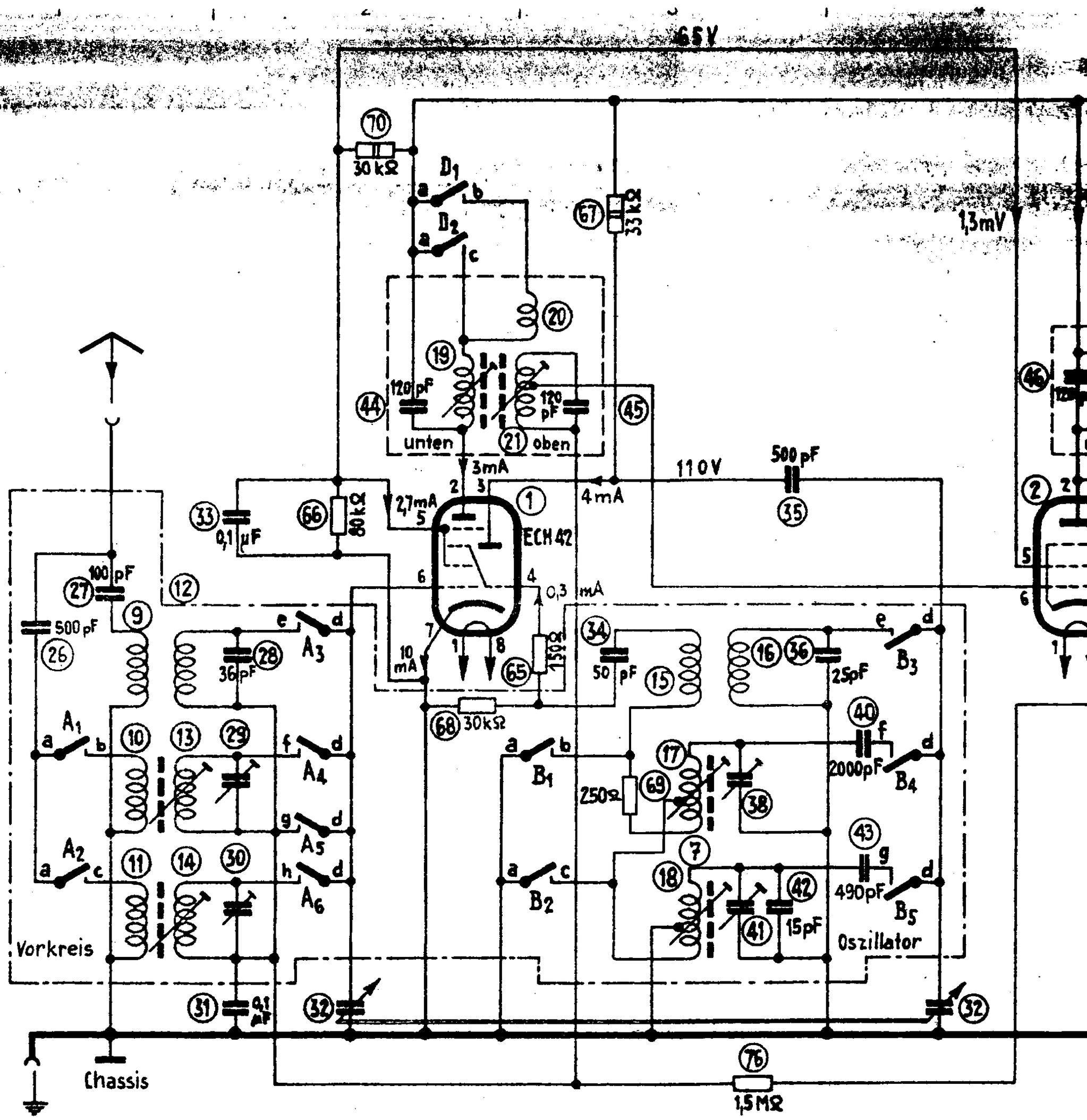

Wellenschalter

	A						B								
	1	2	3	4	5	6	1	2	3	4	5	6	7	8	9
Grammo					■								■		
Mittel		■				■					■	■			
Kurz I	■			■				■		■		■			
Kurz II			■				■	■	■			■			

Ansich von Knopf aus

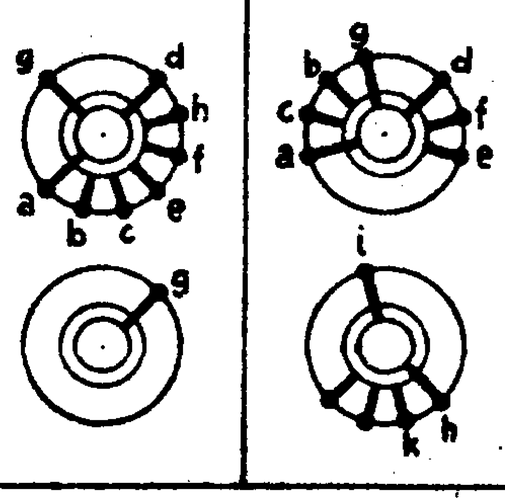

Ansicht von Rückseite

Klangregler

	D				
	1	2	3	4	5
1		■	■	■	■
2		■	■	■	
3		■	■		
4	■				

Uhrzeigersinn

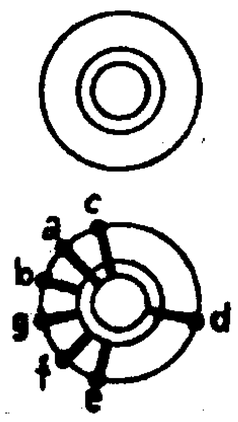

Widerstände:

- ▭ 1/4 Watt
- ▭ 1/2 Watt
- ▭ 1 Watt
- ▭ 2 Watt
- ▭ 5 Watt

Abgleichfrequenzen:

ZF 471 kHz

M: Osz. 585/1500 kHz VK 585/
K_I: Osz. 2,6/6,66 MHz VK 2,6/
K_{II}: Osz. 7,8 MHz VK 7,8

□ Kontakt offen ■ Kontakt geschlossen

orm. Nr. VF 238. 500. 4. 49. E.

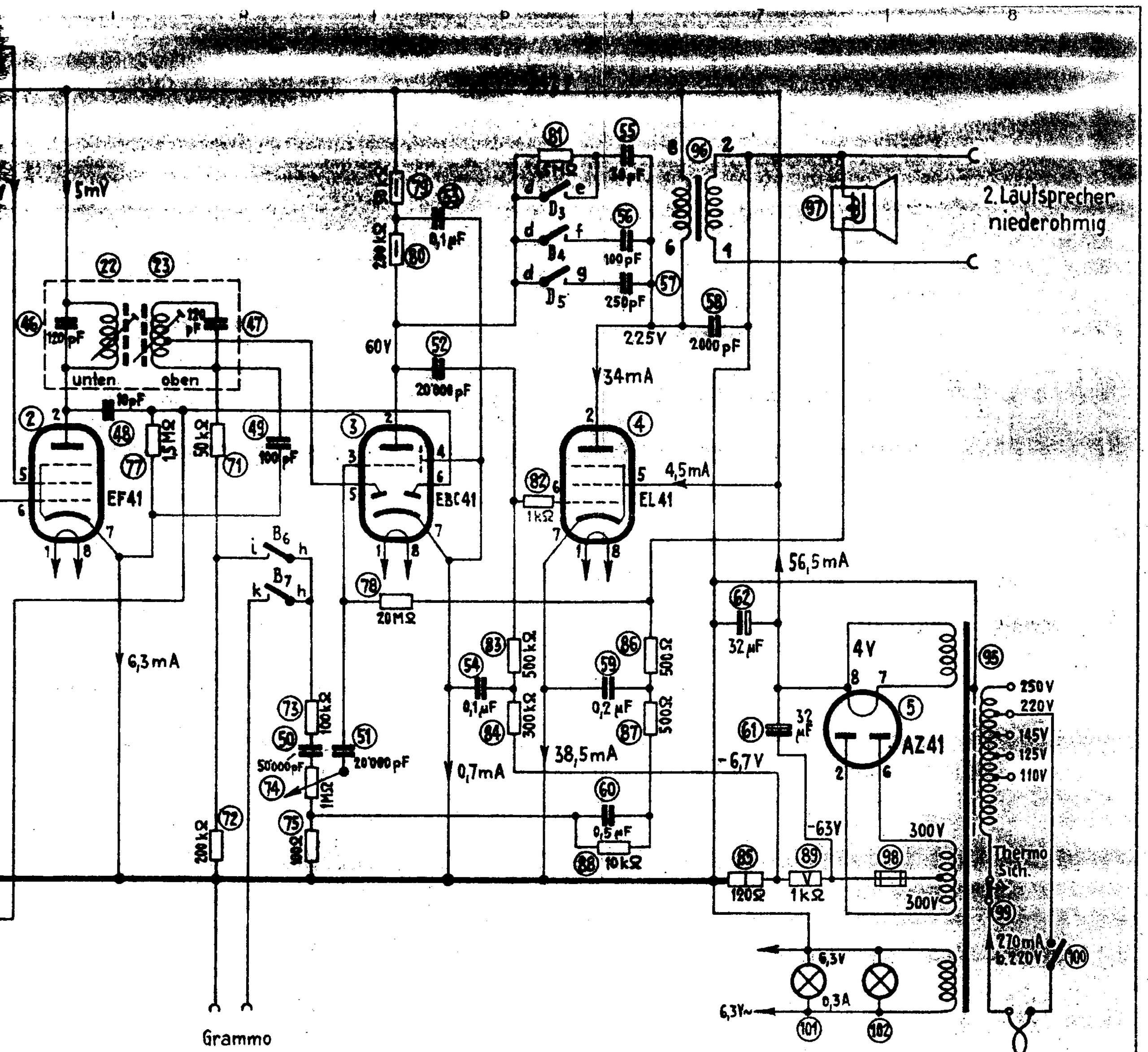

Röhrenfassungen:
von unten gesehen

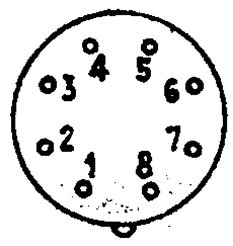

...le:
...t
...t
...t
...t
...M

...enzen:

...lz VK 585/1500 kHz
...lz VK 2,6/6,66 MHz
VK 7,8 MHz

Spannungen gegen Chassis gemessen.
Instrumentenwiderstand 1000 Ω/V.

Abdruck oder Vervielfältigung dieser Zeichnung nur mit unserer Genehmigung gestattet. Patent- bezw. Urheberrechte vorbehalten.

Ausg.	Mitteilung	Datum	Bez.	Entw.	Gepr.	T-Bez.
I	1378	24.10.51				
II	5135	31.3.52				
III	5857	8.3.54				

ALBISWERK ZÜRICH A.G.

Empfänger T4150

Blatt 1
1 Blätter
Abz.

AW.S. 501/99 a

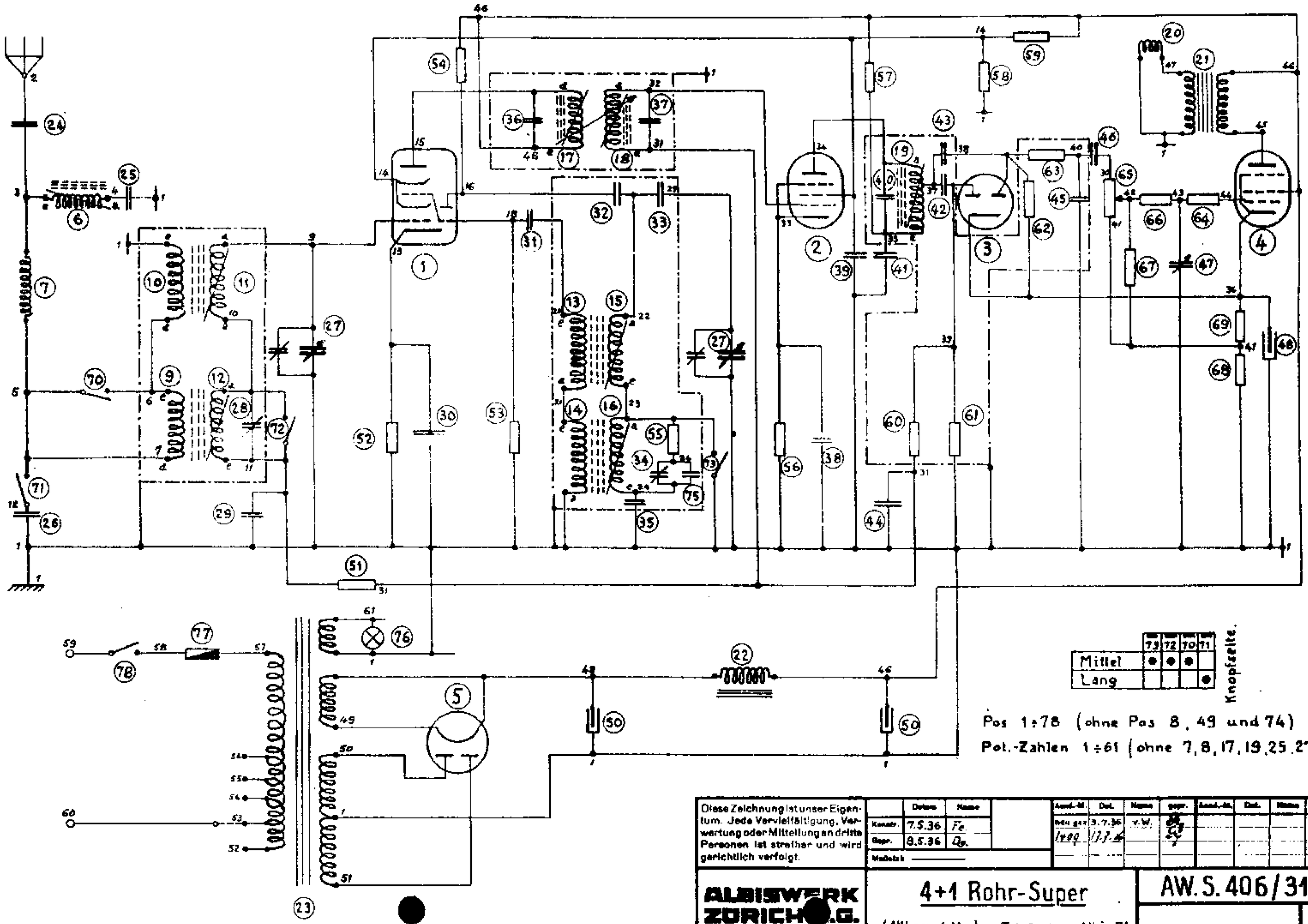

Diese Zeichnung ist unser Eigentum. Jede Vervielfältigung, Verwertung oder Mitteilung an dritte Personen ist strafbar und wird gerichtlich verfolgt.

	Datum	Name
Konstr.	7.5.36	Fe.
Gepr.	8.5.36	Dg.
Maßstab		

Änd.-Nr.	Dat.	Name	gepr.	Änd.-Nr.	Dat.	Name	gepr.
neu gez.	3.7.36	v.W.					
1:00	17.7.36						

ALBISWERK ZÜRICH A.G.

4+1 Rohr-Super

(AW.empf.11a) Telefunken-Albis 74

AW.S.406/31

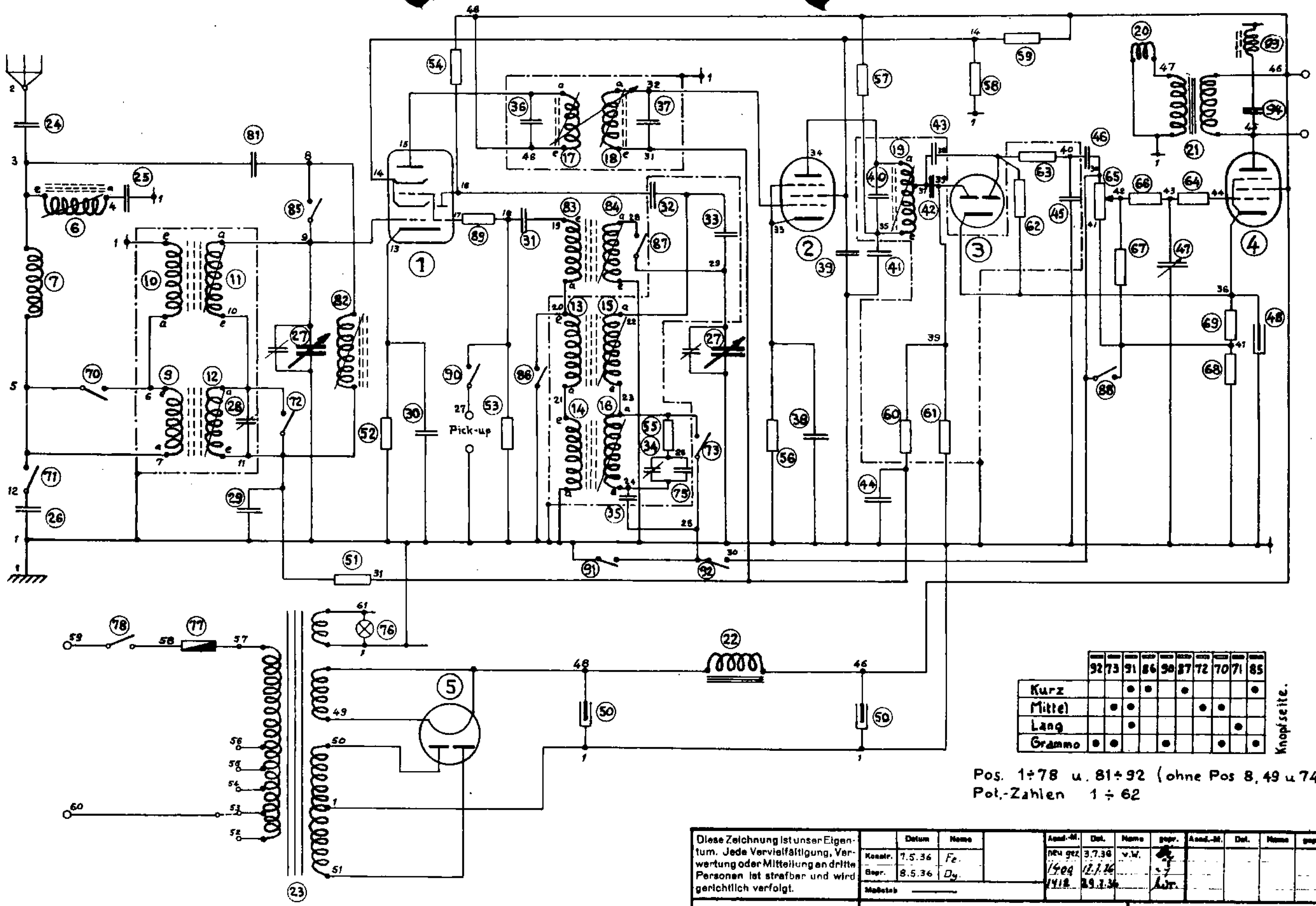

	92	73	91	86	90	87	72	70	71	85
Kurz			•	•		•				•
Mittel		•	•				•	•		
Lang			•						•	
Grammo	•	•			•			•		•

Knopfseite.

Pos. 1÷78 u. 81÷92 (ohne Pos 8, 49 u 74)
Pot.-Zahlen 1 ÷ 62

Diese Zeichnung ist unser Eigentum. Jede Vervielfältigung, Verwertung oder Mitteilung an dritte Personen ist strafbar und wird gerichtlich verfolgt.

	Datum	Name
Konstr.	7.5.36	Fe.
Gepr.	8.5.36	Dy.
Maßstab	—	

Änd.-N.	Dat.	Name	gepr.	Änd.-N.	Dat.	Name	gepr.
neu gez.	3.7.36	v.W.					
1409	12.7.36						
1418	29.7.36		Kr.				

ALBISWERK ZÜRICH A.G.

4+1 Rohr-Super

(AW.empf. 11b) Telefunken-Albis 72

AW.S. 406/32