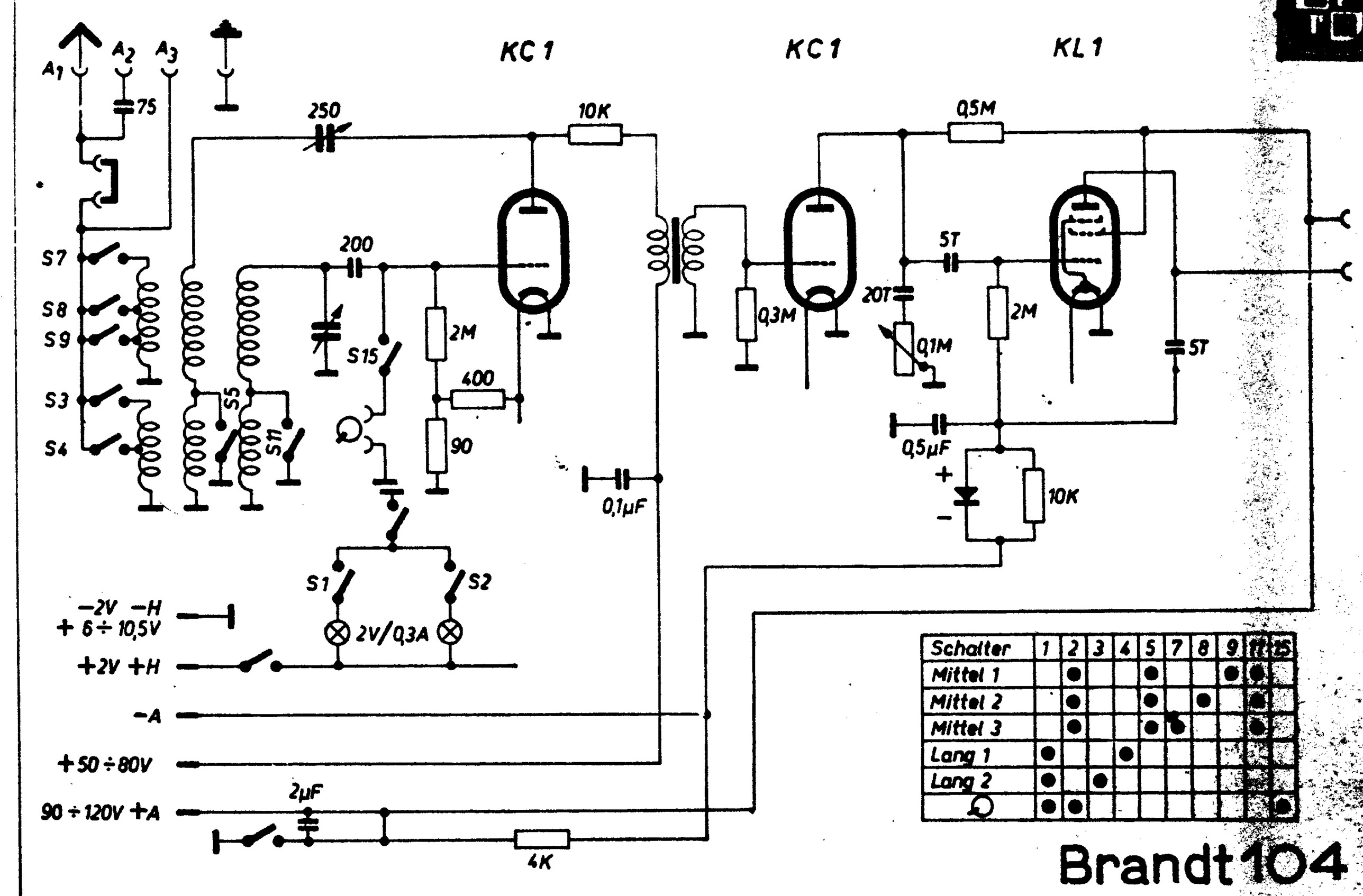

Schalter	1	2	3	4	5	7	8	9	11	15
Mittel 1		●			●			●	●	
Mittel 2		●			●		●		●	
Mittel 3		●			●	●			●	
Lang 1	●			●						
Lang 2	●		●							
↻	●	●								●

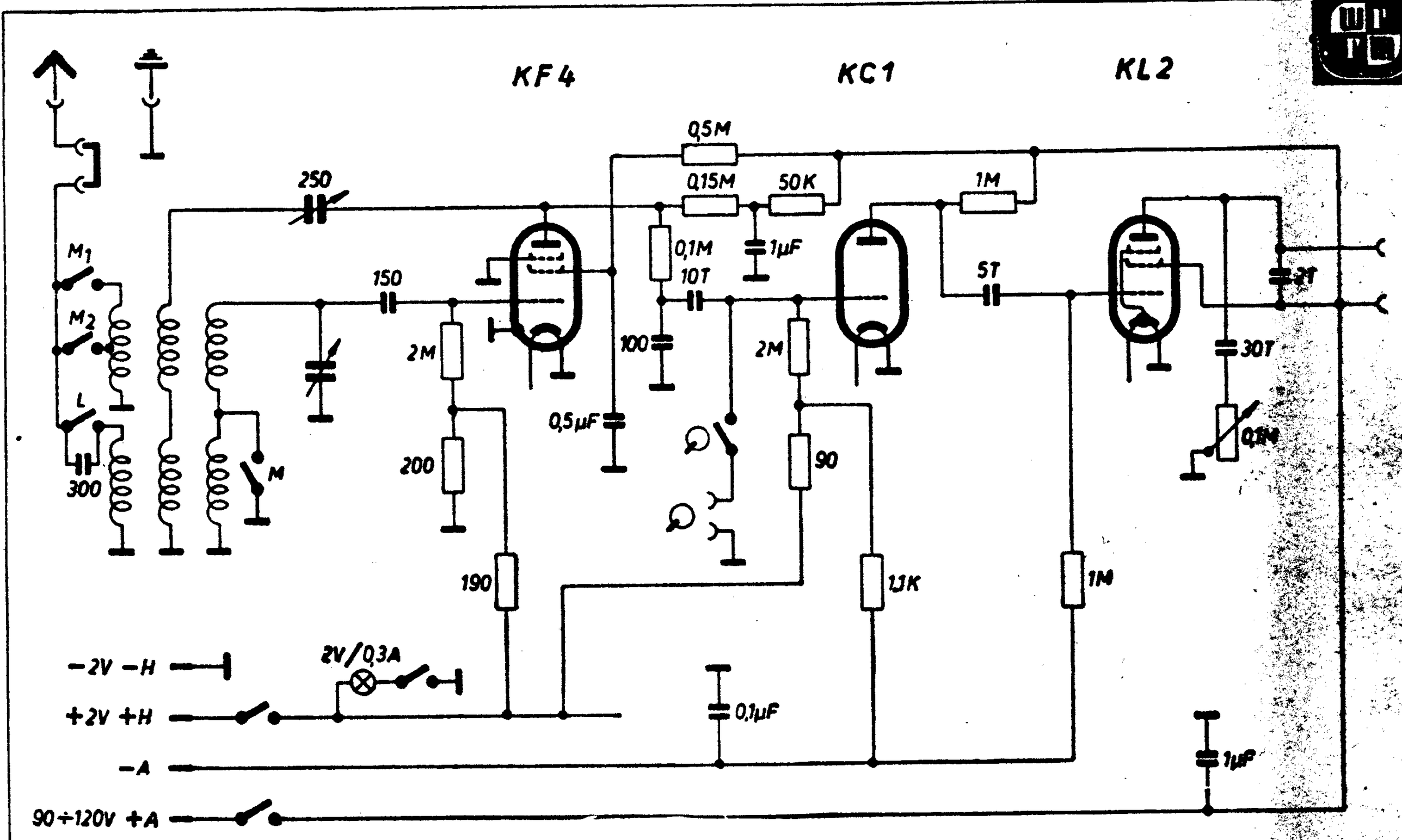
KF4
KC1
KL2
250
150
M1
M2
L
300
M
2M
200
190
0,5M
0,15M
50K
0,1M
10T
1μF
100
0,5μF
2M
90
1,1K
1M
5T
1M
2T
30T
0,1M
2V/0,3A
-2V -H
+2V +H
-A
90÷120V +A
0,1μF
1μF

Brandt 106B

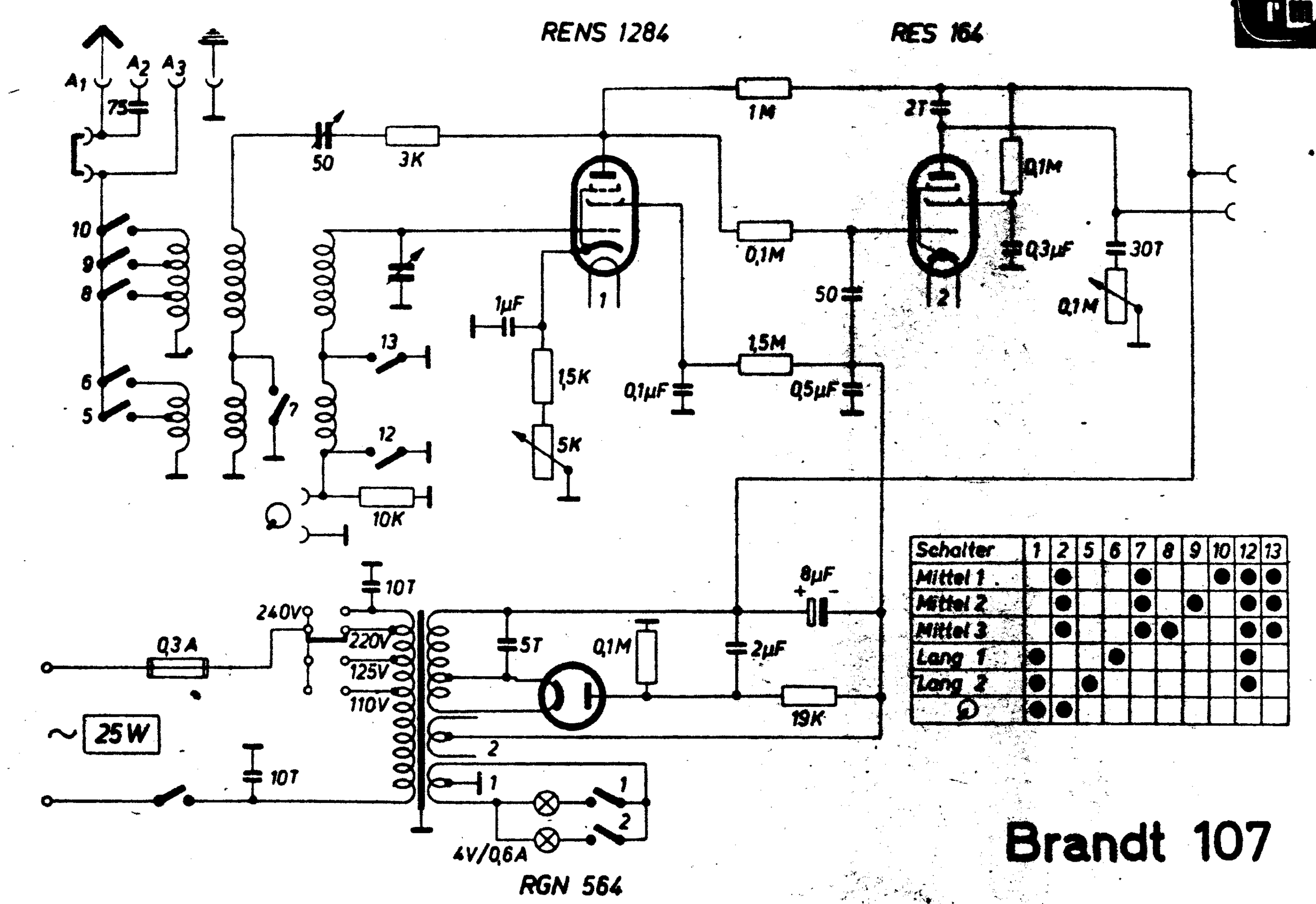

Schalter	1	2	5	6	7	8	9	10	12	13
Mittel 1		●			●			●	●	●
Mittel 2		●			●		●		●	●
Mittel 3		●			●	●			●	●
Lang 1	●			●					●	
Lang 2	●		●						●	
↻	●	●								

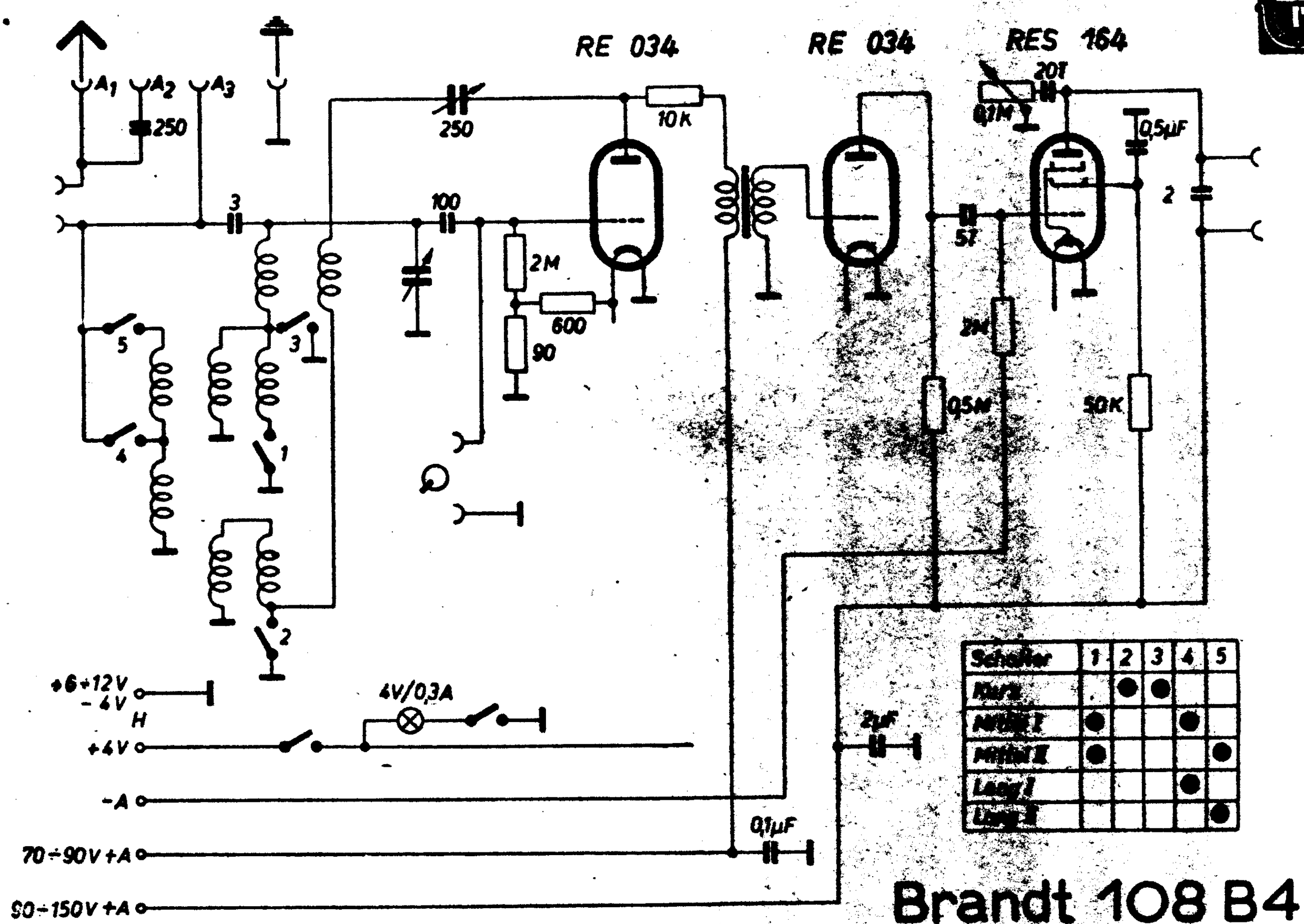
RE 034
RE 034
RES 164
A1
A2
A3
250
250
10k
3
100
2M
600
90
20T
0,1M
0,5µF
2
57
2M
0,5M
50K
5
4
3
1
2
+6÷12V
-4V
H
+4V
4V/0,3A
-A
70÷90V+A
90÷150V+A
2µF
0,1µF
Schalter
1
2
3
4
5
Kurz
Mittel I
Mittel II
Lang I
Lang II
Brandt 108 B4

SCHALTPLAN SAMMLUNG
OTTO MÜLLER & Co., K.G RHEINE i. WESTFALEN

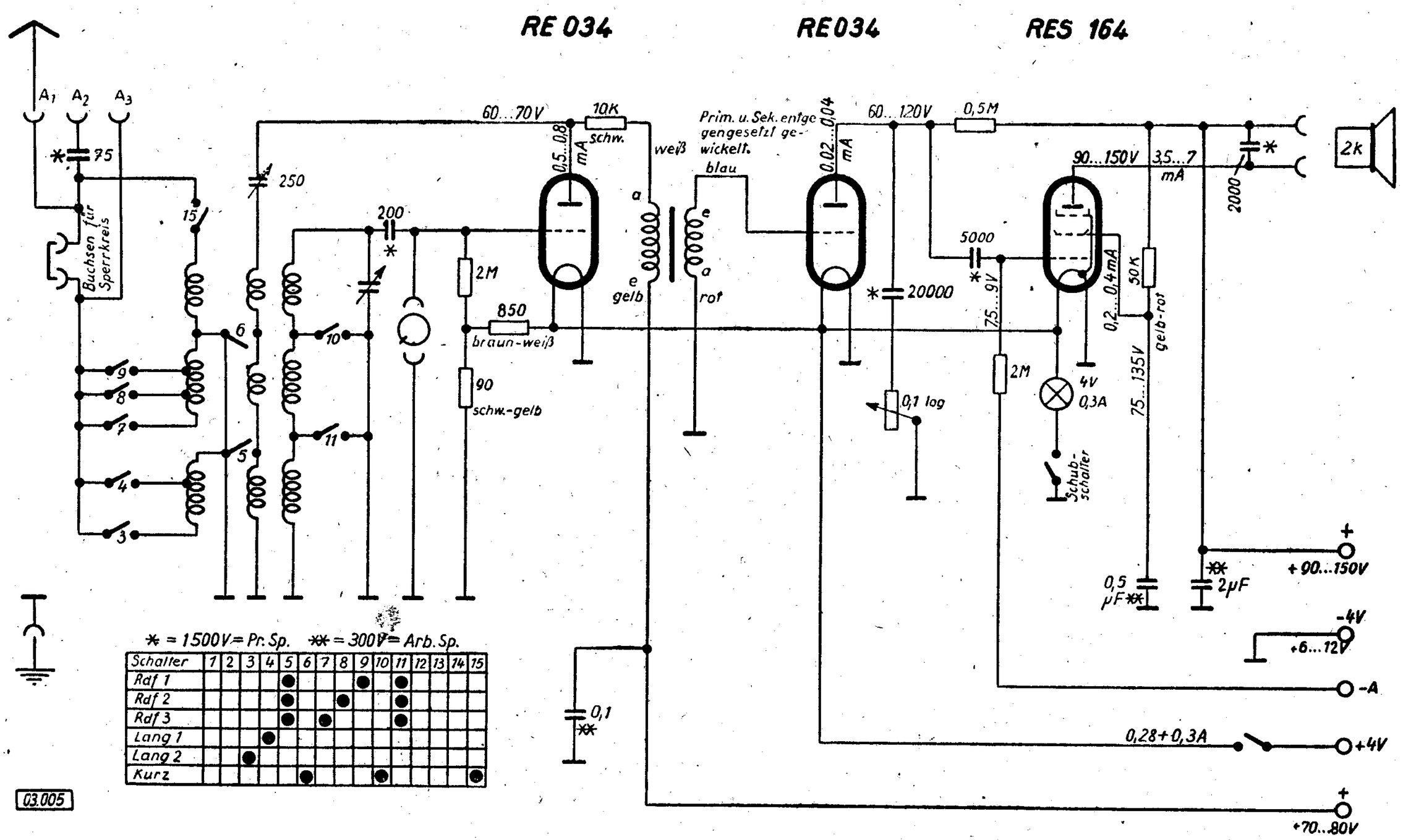

Schalter	1	2	3	4	5	6	7	8	9	10	11	12	13	14	15
Rdf 1					●				●		●				
Rdf 2					●			●			●				
Rdf 3					●		●				●				
Lang 1				●											
Lang 2			●												
Kurz						●				●					●

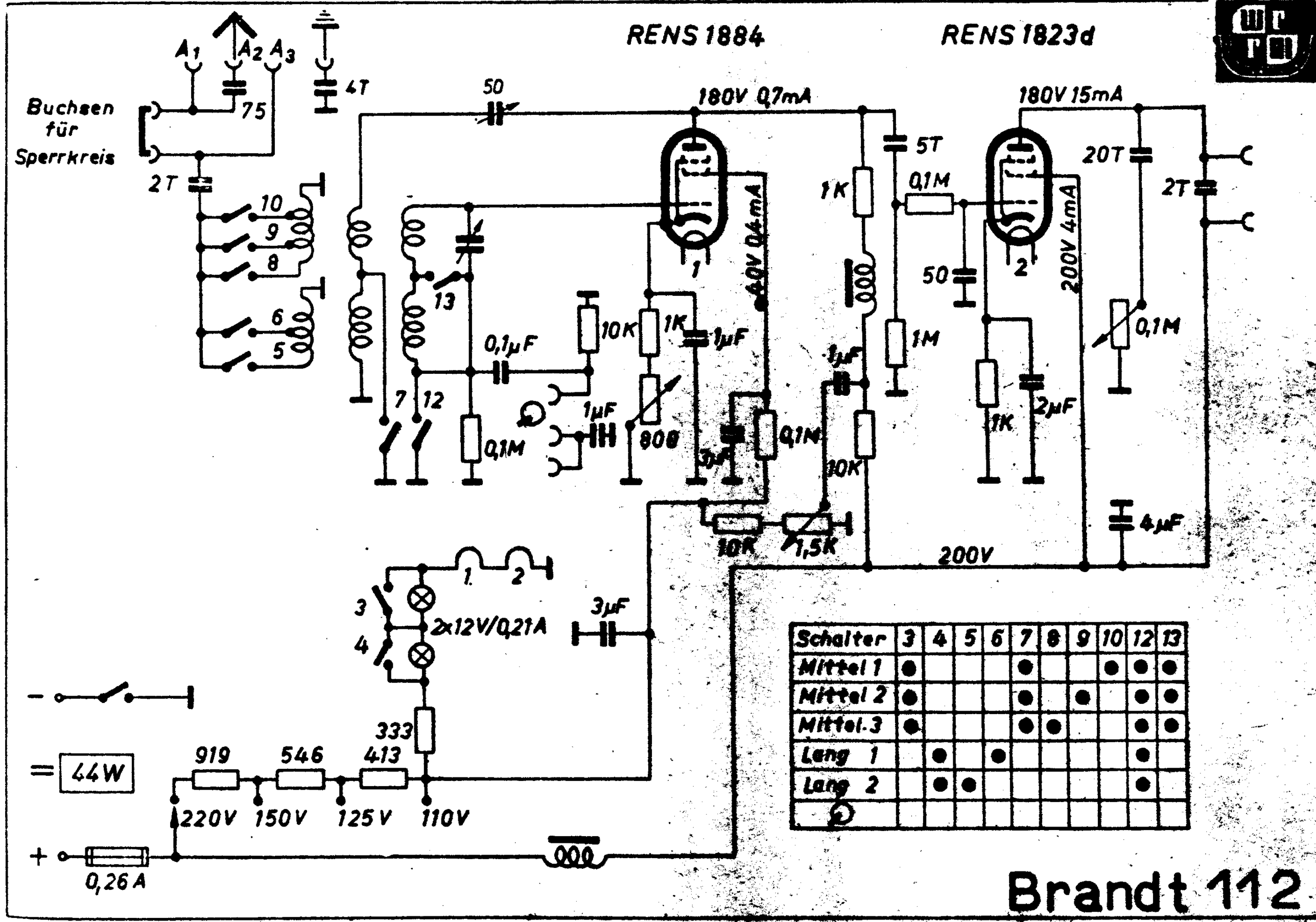
RENS 1884
RENS 1823d
A1
A2
A3
Buchsen für Sperrkreis
75
4T
2T
50
180V 0,7mA
180V 15mA
5T
0,1M
20T
2T
1K
1M
50
200V 4mA
0,1M
10
9
8
6
5
13
7
12
0,1µF
10K
1K
1µF
1µF
1µF
0,1M
800
3µF
0,1M
10K
10K
1,5K
1K
2µF
4µF
200V
1
2
3
4
2x12V/0,21A
3µF
333
919
546
413
44W
220V
150V
125V
110V
0,26A
Schalter | 3 | 4 | 5 | 6 | 7 | 8 | 9 | 10 | 12 | 13
Mittel 1 | ● | | | | ● | | | ● | ● | ●
Mittel 2 | ● | | | | ● | | ● | | ● | ●
Mittel 3 | ● | | | | ● | ● | | | ● | ●
Lang 1 | | ● | | ● | | | | | ● |
Lang 2 | | ● | ● | | | | | | ● |
Brandt 112

SCHALTPLAN SAMMLUNG
OTTO MÜLLER & Co., K.G. RHEINE i. WESTFALEN

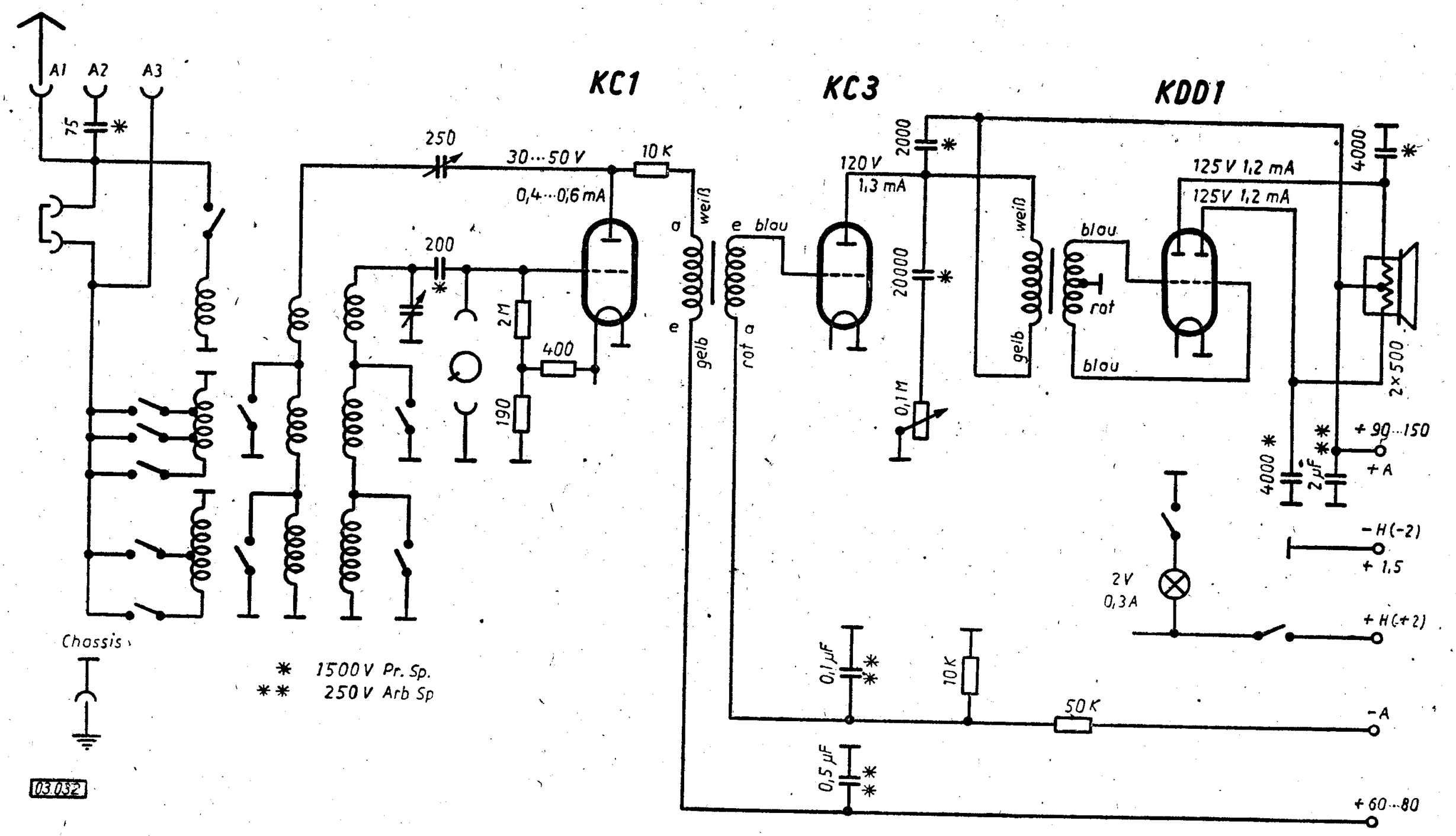

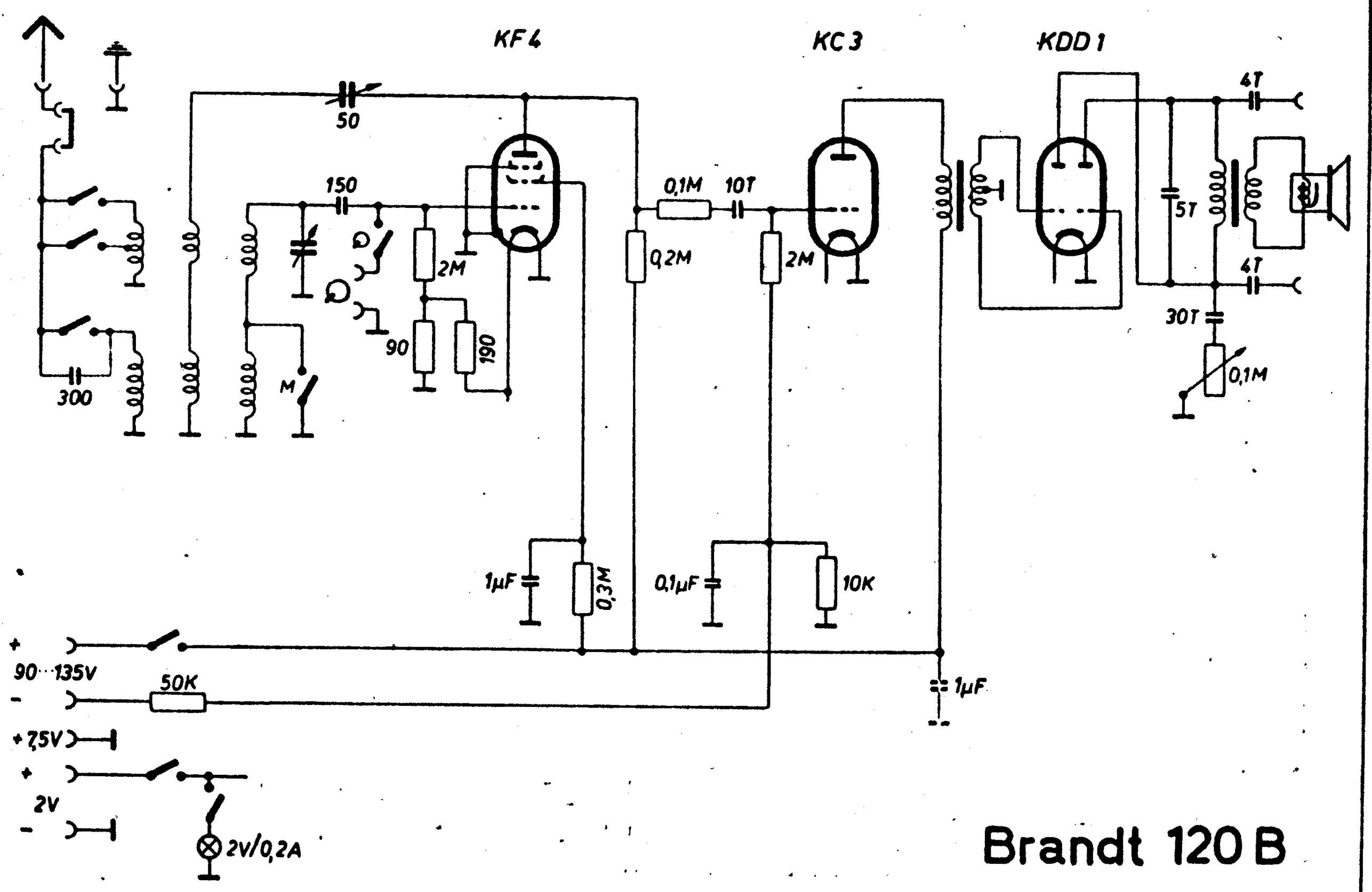
KF4
KC3
KDD1
50
150
300
M
2M
90
190
0,1M
10T
0,2M
2M
4T
5T
4T
30T
0,1M
1μF
0,3M
0,1μF
10K
1μF
+
90···135V
-
50K
+7,5V
+
2V
-
2V/0,2A

Brandt 120 B

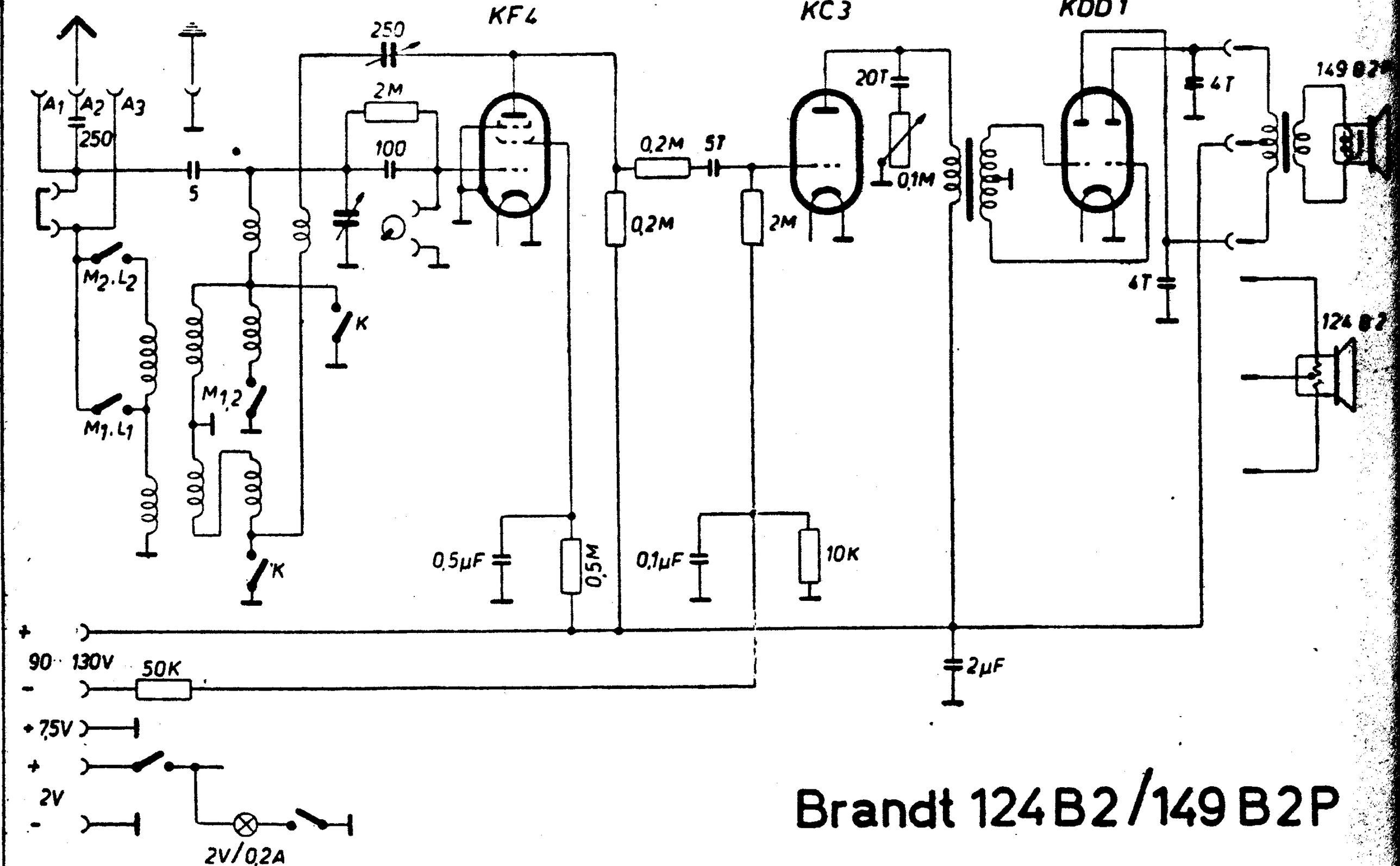

Brandt 124B2/149B2P

SCHALTPLAN SAMMLUNG
OTTO MÜLLER & Co., K.G. RHEINE i. WESTFALEN

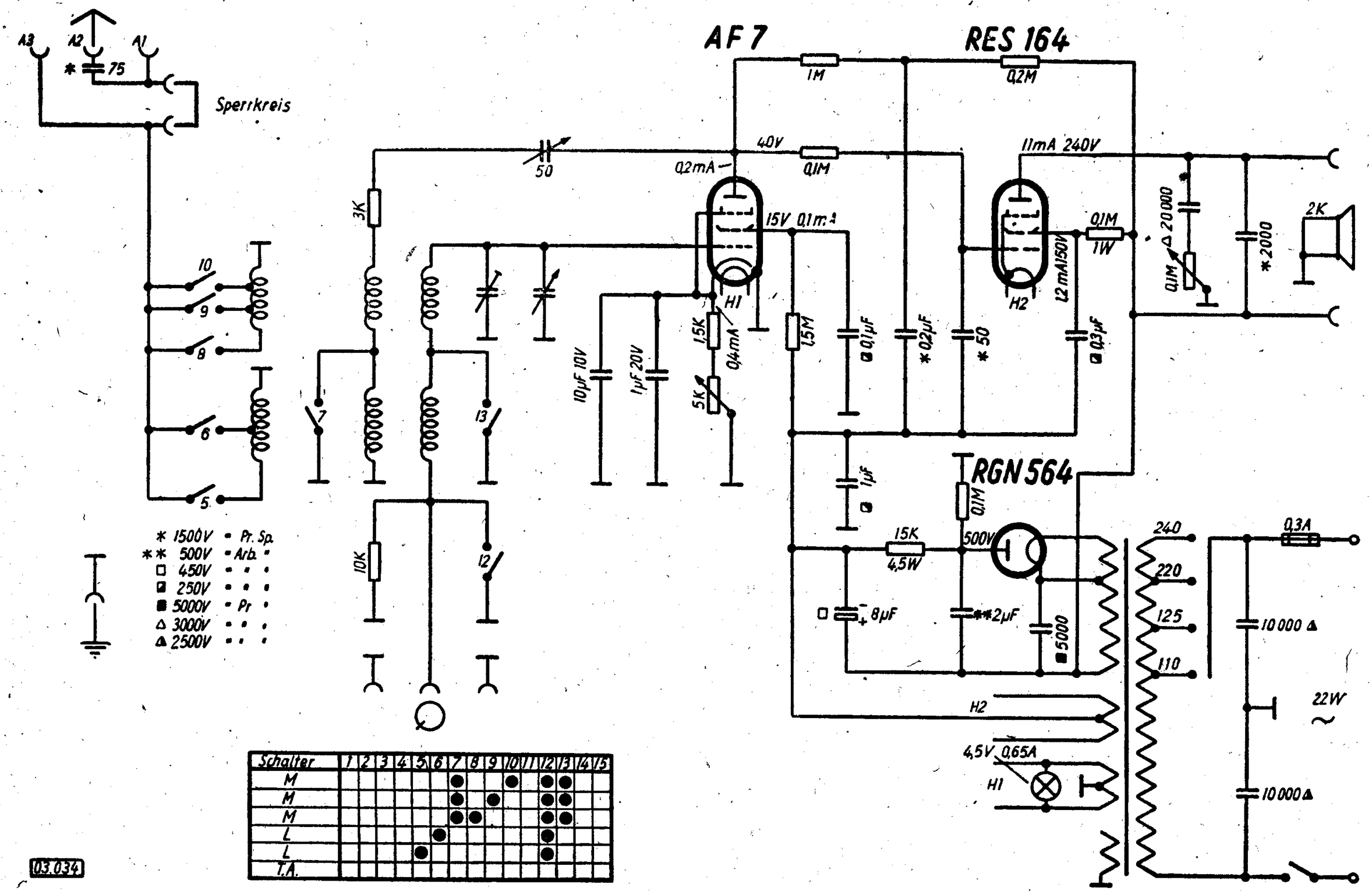

Schalter	1	2	3	4	5	6	7	8	9	10	11	12	13	14	15
M							●			●		●	●		
M							●		●			●	●		
M							●	●				●	●		
L						●						●			
L					●							●			
T.A.															

SCHALTPLAN SAMMLUNG
OTTO MÜLLER & Co., K-G RHEINE i. WESTFALEN

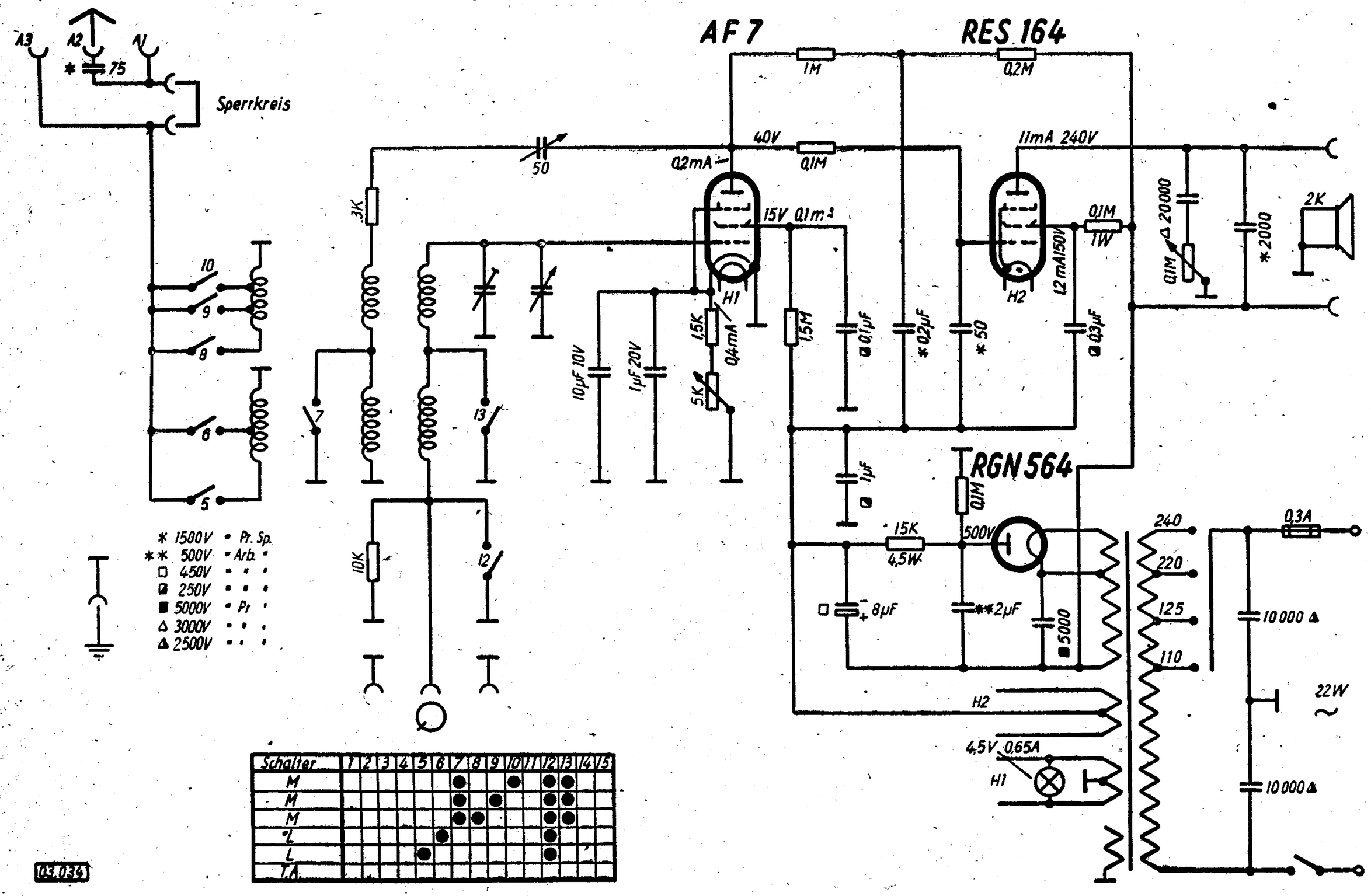

Schalter	1	2	3	4	5	6	7	8	9	10	11	12	13	14	15
M							●			●		●	●		
M							●		●			●	●		
M							●	●				●	●		
L						●						●			
L					●							●			
T.A.															

03.034

SCHALTPLAN SAMMLUNG
OTTO MÜLLER & Co., K.G. RHEINE : WESTFALEN

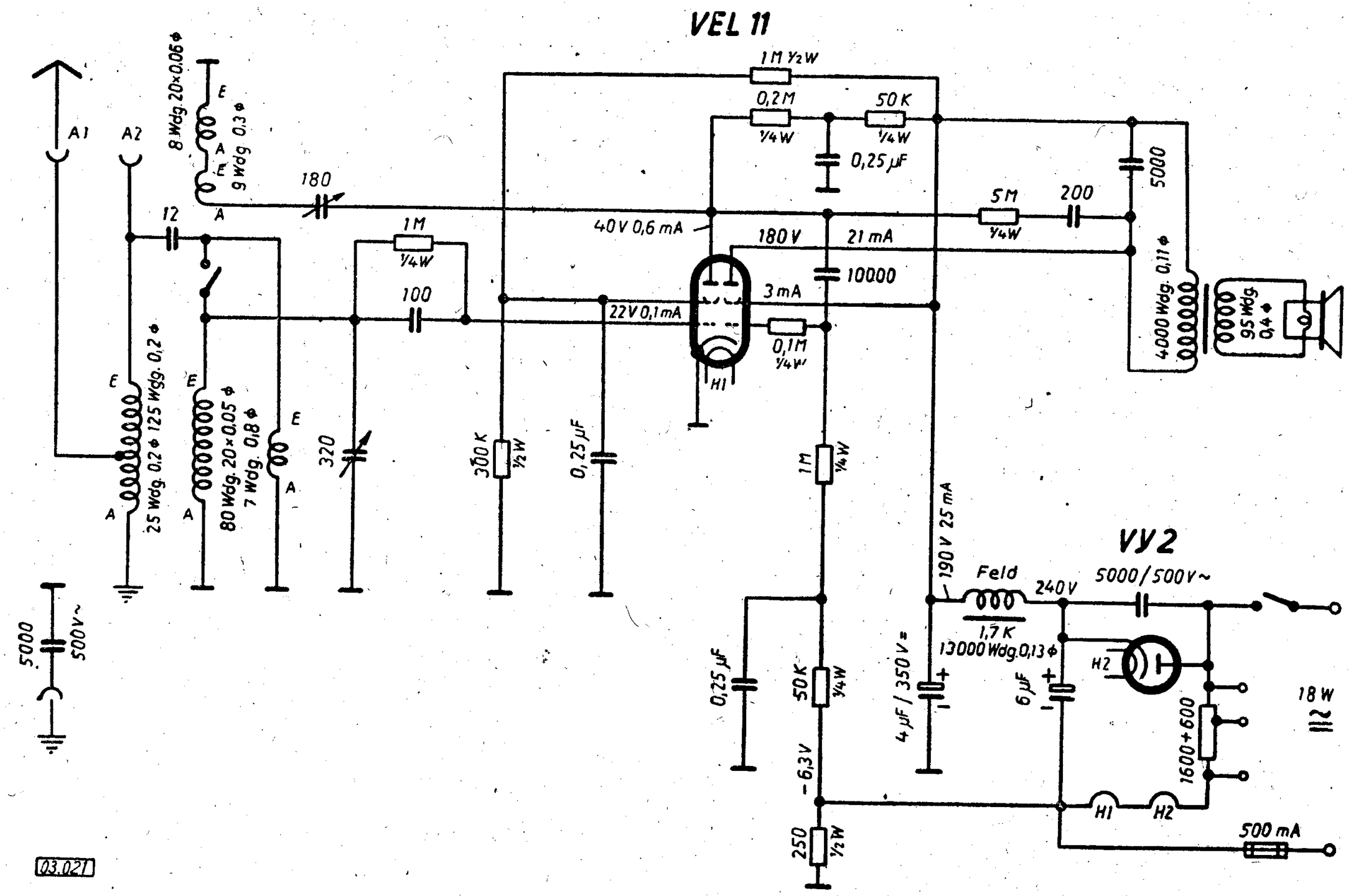

Empfangsbereiche
K 17 52m
M 1500 500 kHz

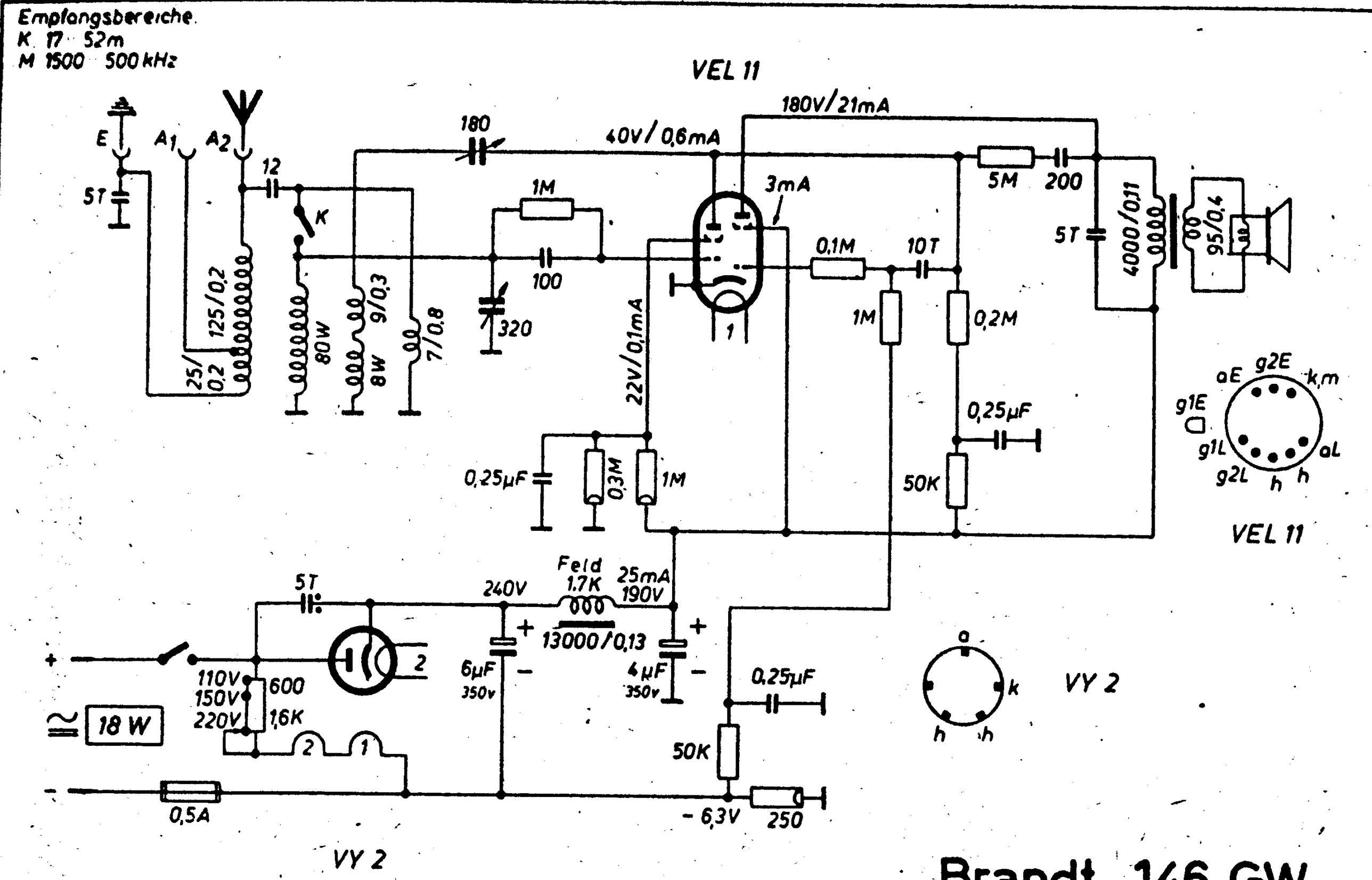

Brandt 146 GW

BRANDT 1-18 GW

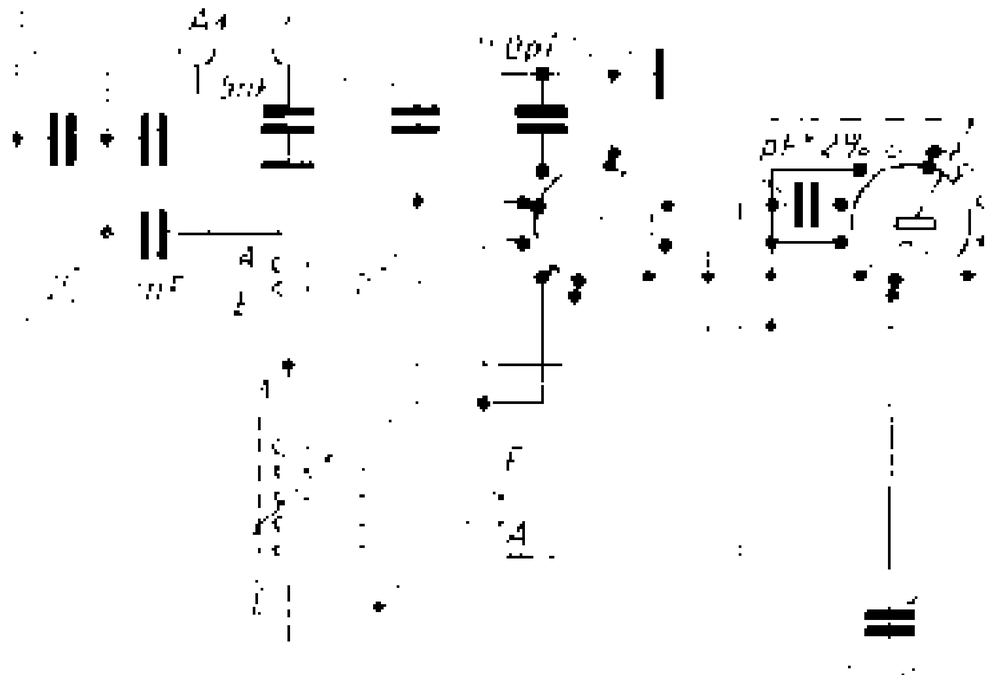

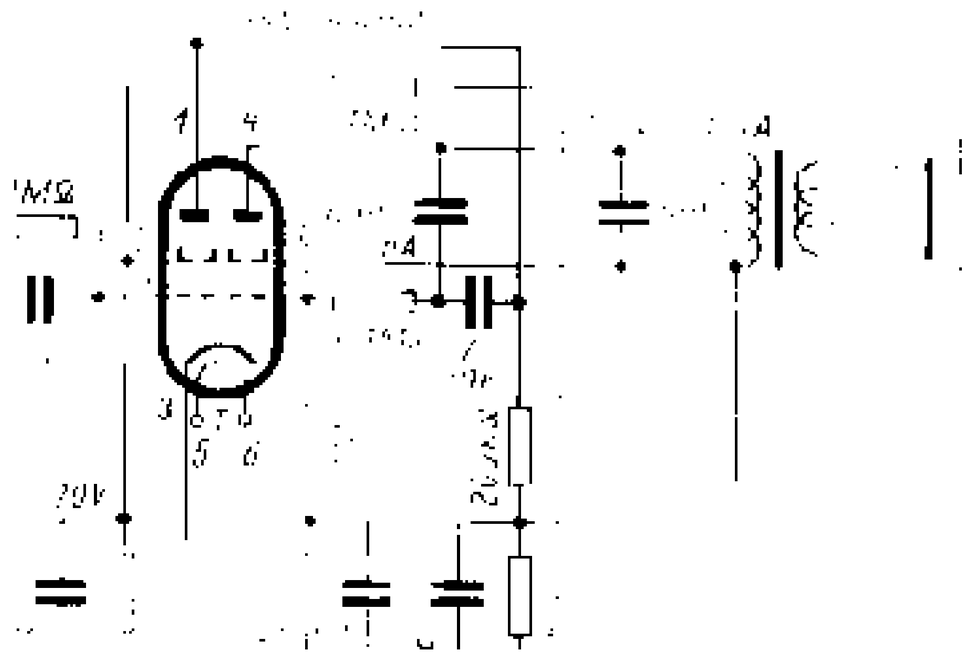

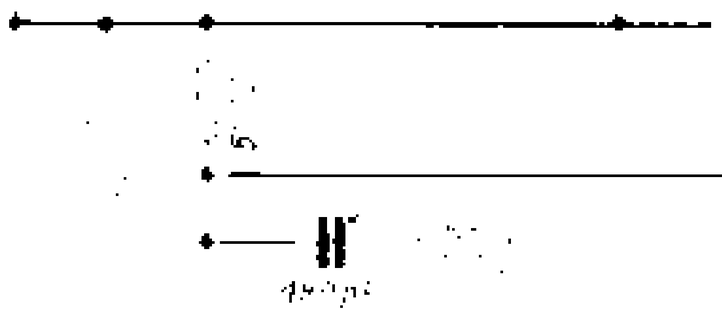

VY2

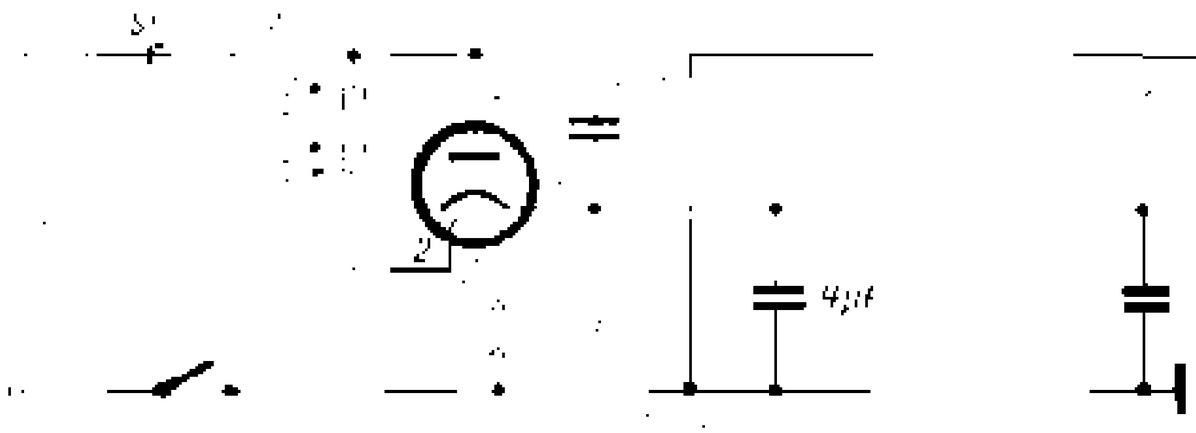

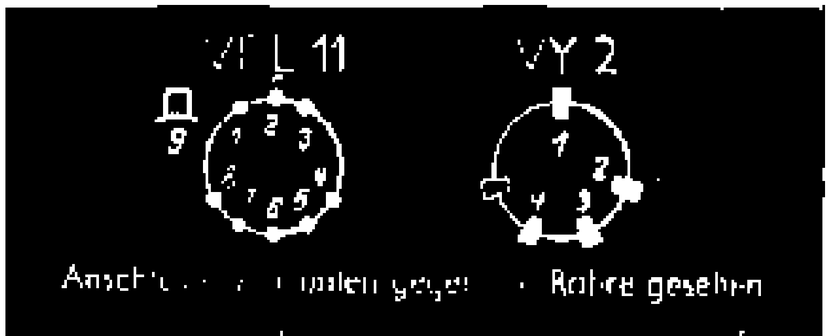

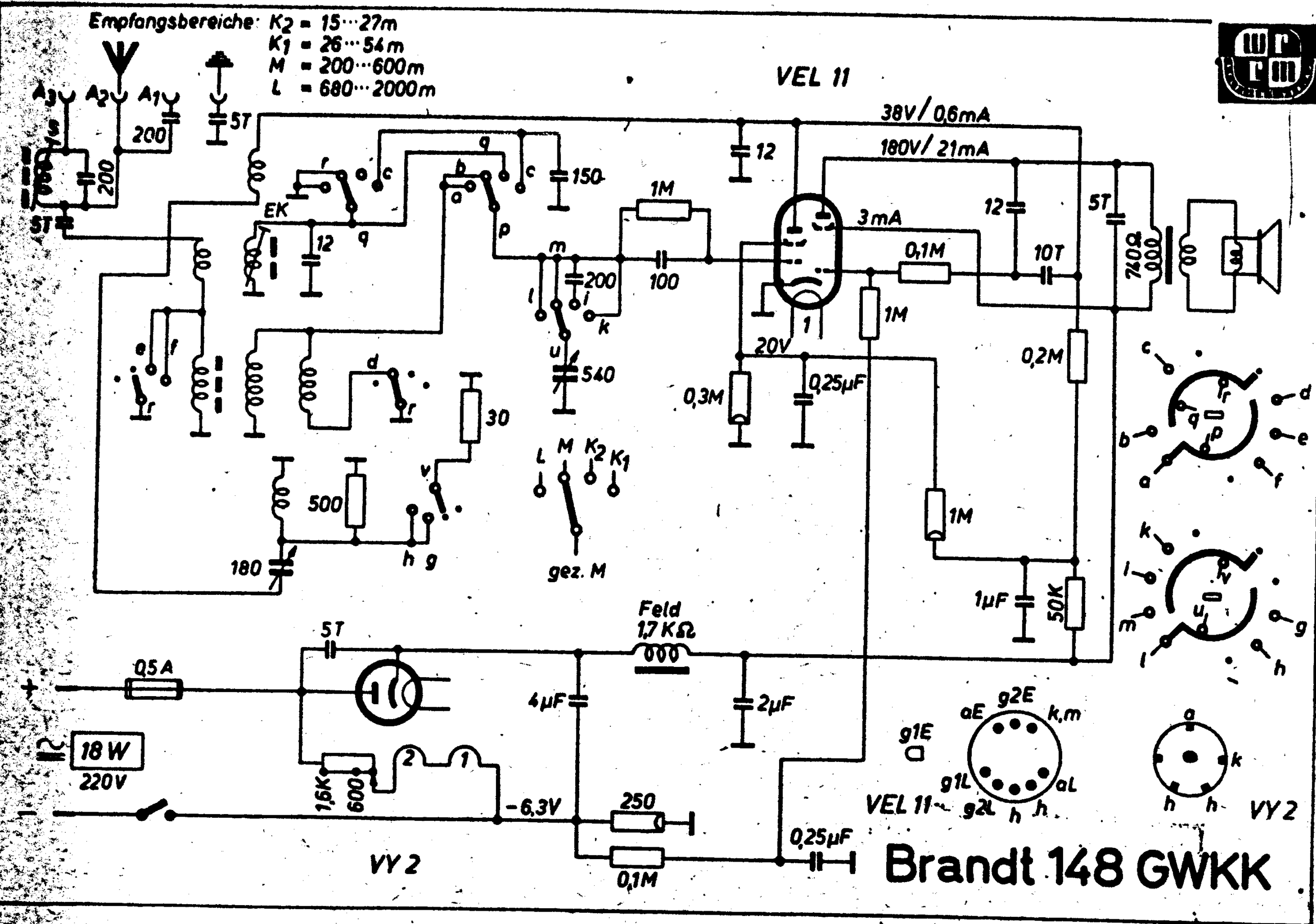
Empfangsbereiche: K2 = 15···27m
K1 = 26···54m
M = 200···600m
L = 680···2000m
VEL 11
38V/0,6mA
180V/21mA
3mA
A3
A2
A1
200
5T
EK
12
150
1M
100
0,1M
10T
740Ω
0,2M
20V
0,3M
0,25µF
540
30
500
180
gez. M
1µF
50K
Feld
1,7KΩ
0,5A
18W
220V
1,6K
600
-6,3V
4µF
2µF
250
0,1M
VY2
VEL 11
VY2
Brandt 148 GWKK

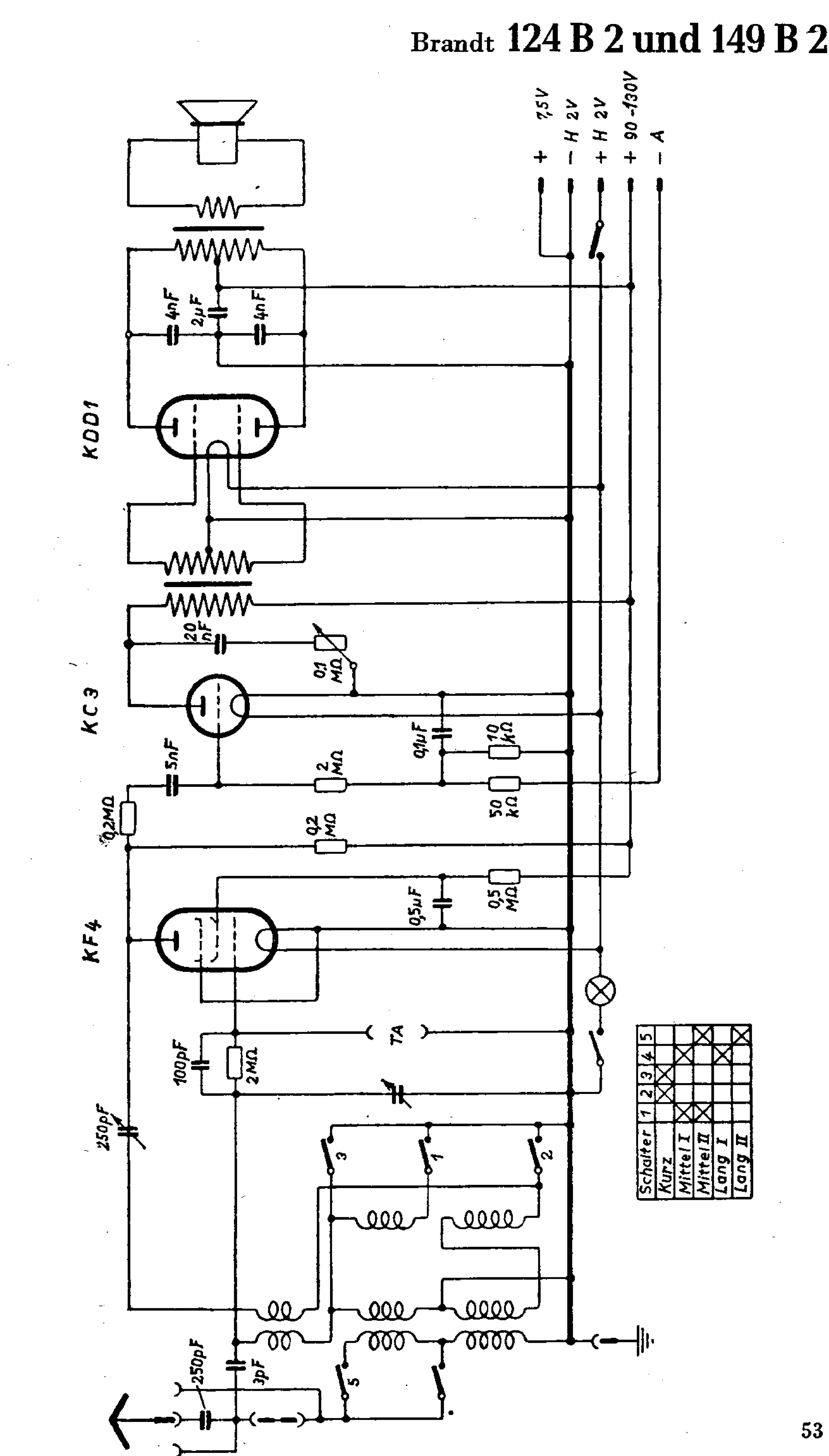
+ 7,5V
– H 2V
+ H 2V
+ 90-130V
– A
KDD1
4nF
2µF
4nF
KC3
20 nF
0,1 MΩ
5nF
2 MΩ
0,1µF
10 kΩ
50 kΩ
0,2MΩ
0,2 MΩ
KF4
0,5µF
0,5 MΩ
TA
100pF
2MΩ
250pF
250pF
3pF
Schalter 1 2 3 4 5
Kurz
Mittel I
Mittel II
Lang I
Lang II

Brandt 150 GW „Kobold"

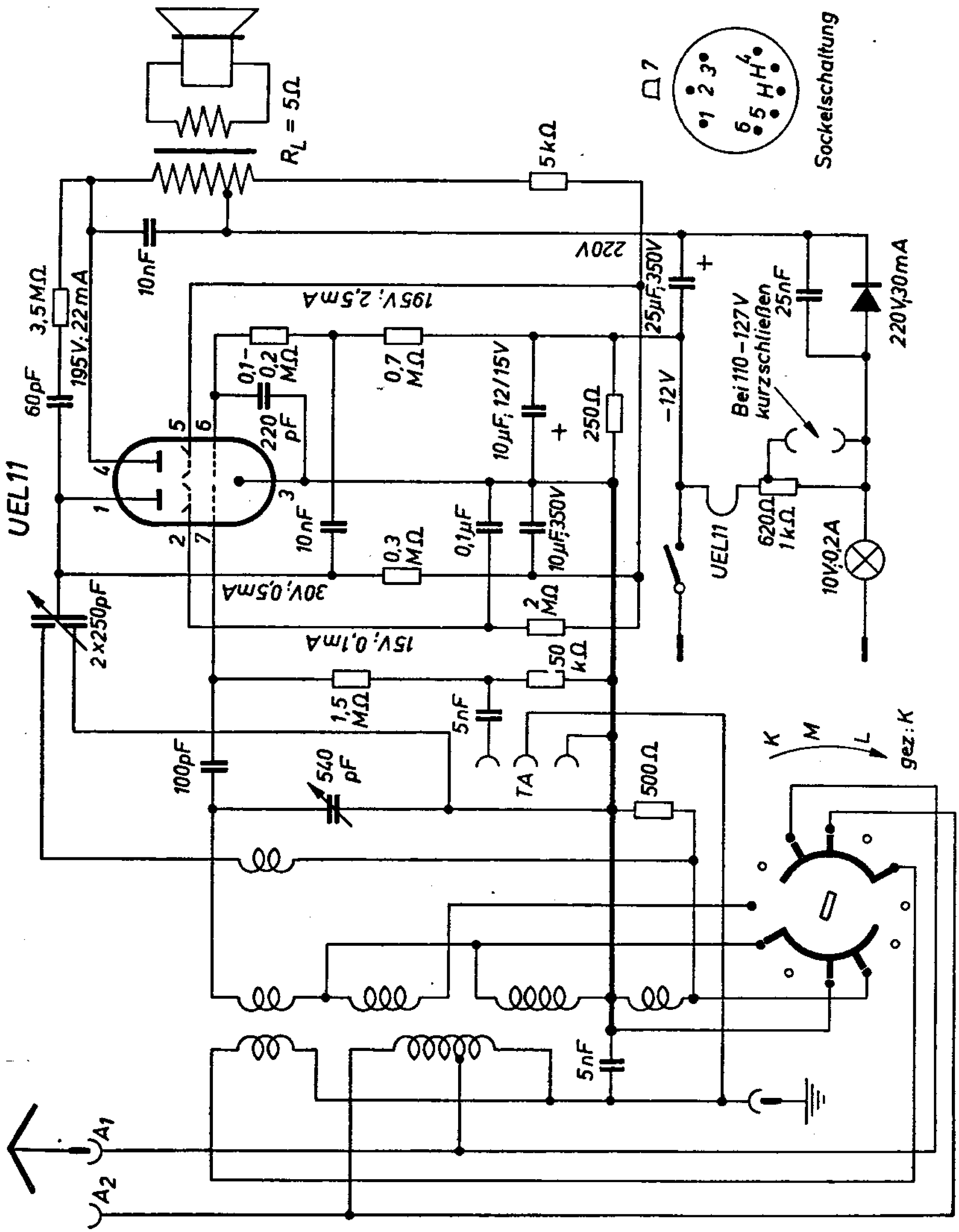

Brandt 159 Columbus

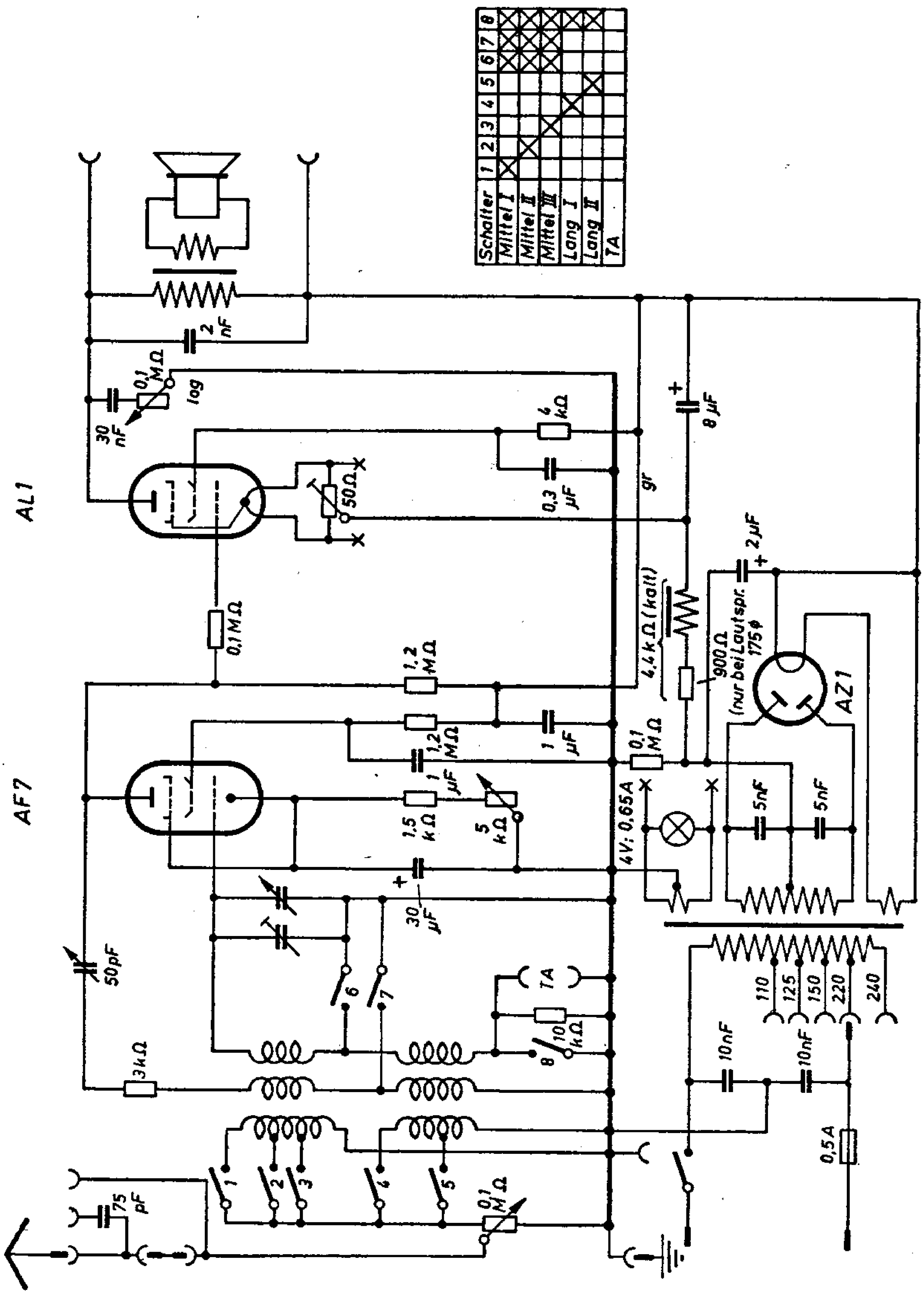

Brandt 169 GW

2 Röhren
1 Kreis
G-Rü-GW

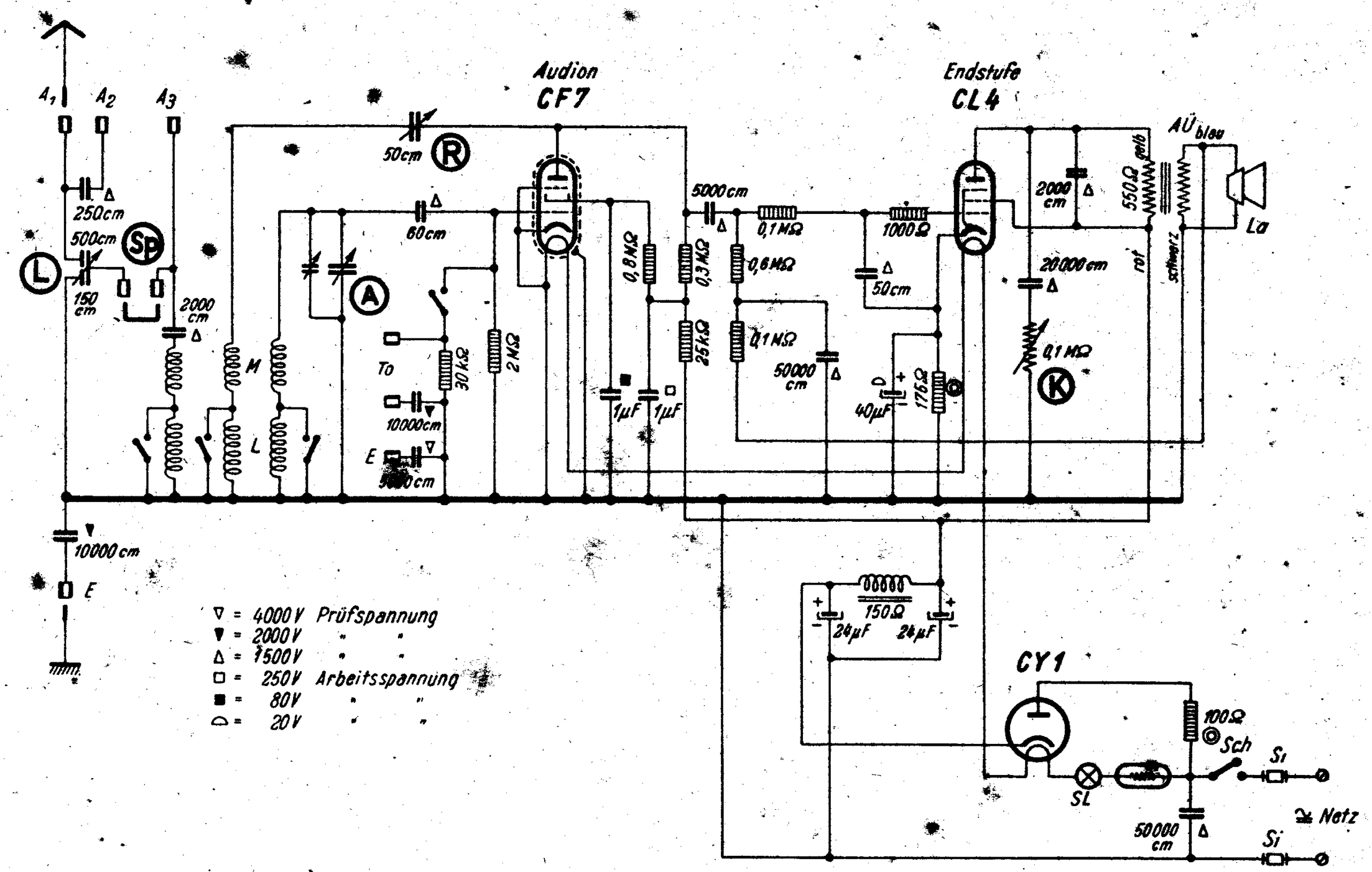

SCHALTPLAN SAMMLUNG
OTTO MÜLLER & Co., K.G RHEINE i. WESTFALEN

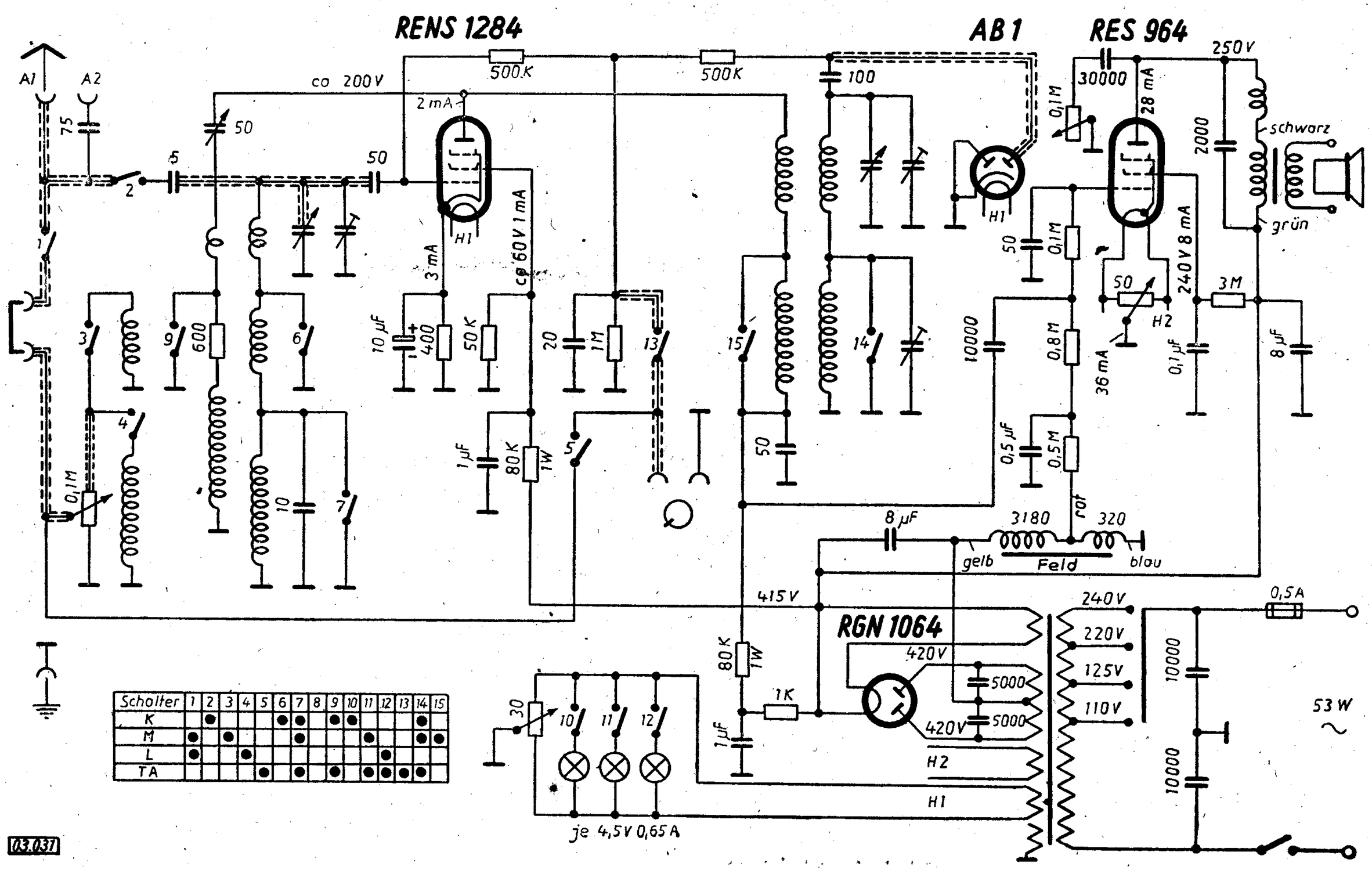

Schalter	1	2	3	4	5	6	7	8	9	10	11	12	13	14	15
K		●				●	●		●	●				●	
M	●		●				●				●			●	●
L	●			●								●			
TA					●		●		●		●	●	●	●	

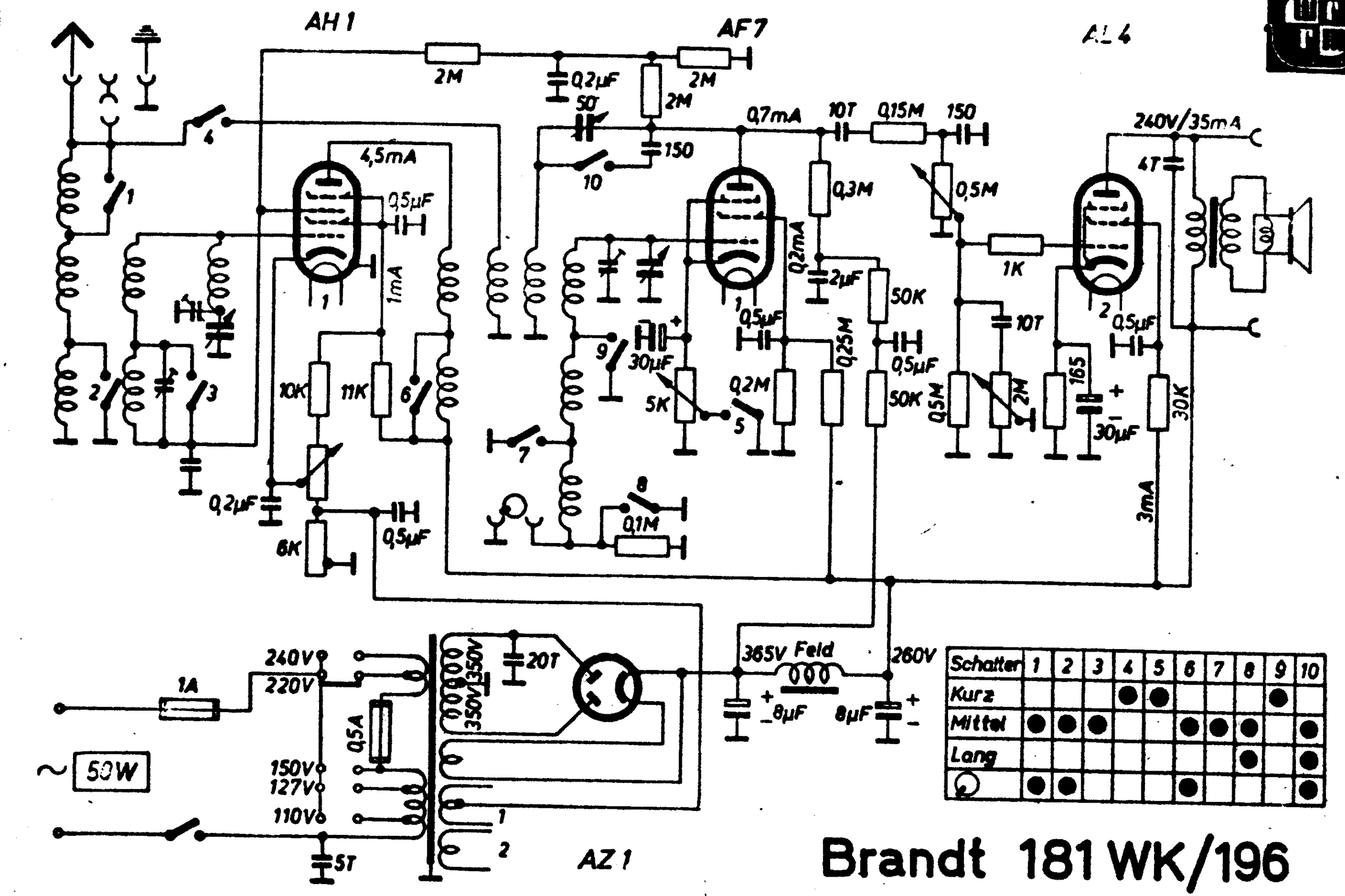

Schalter	1	2	3	4	5	6	7	8	9	10
Kurz				●	●				●	
Mittel	●	●	●			●	●	●		●
Lang								●		●
⏚	●	●				●				●

Brandt 181 WK/196

Brandt 188 B Columbus

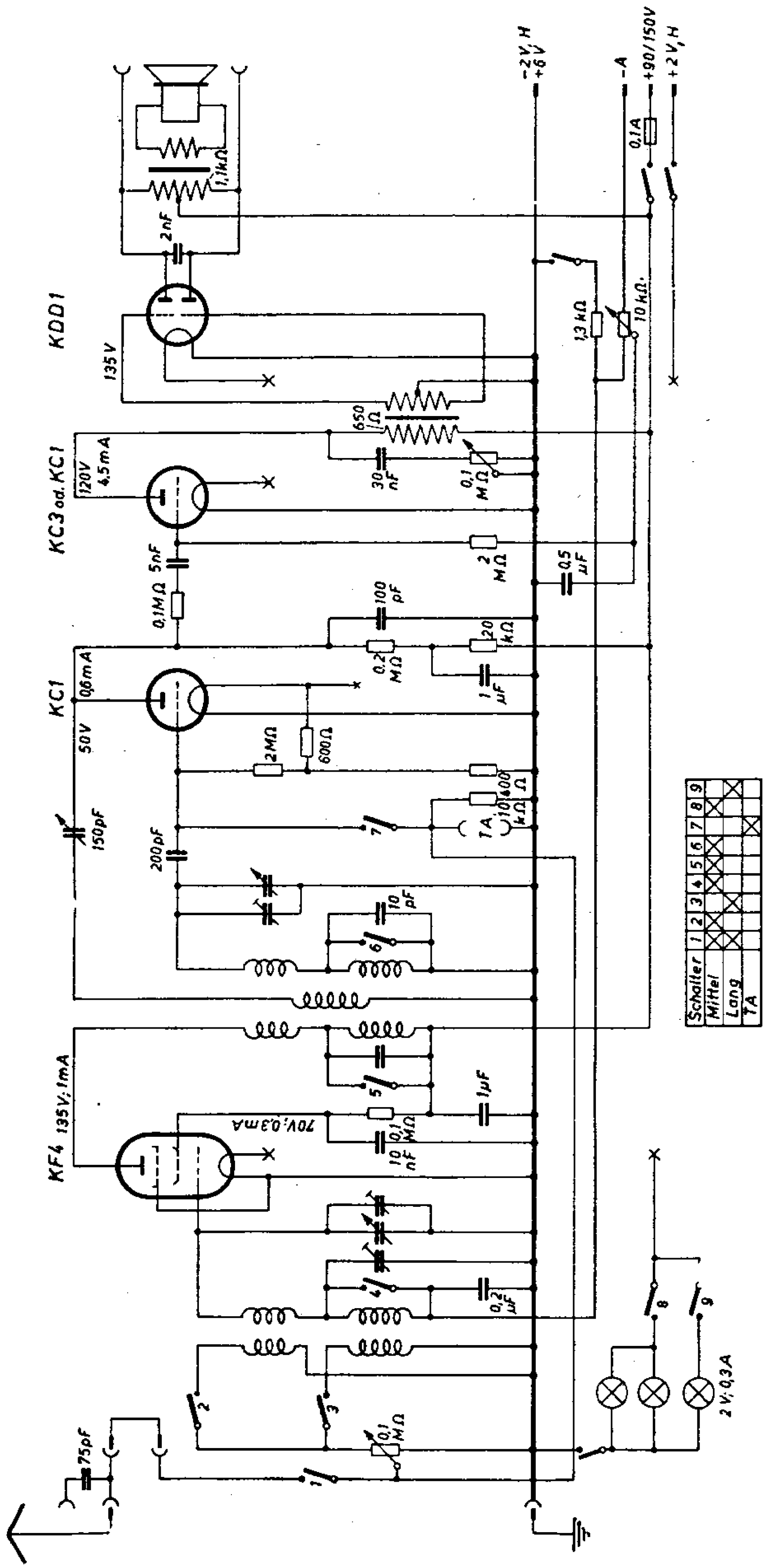

Brandt 188 B 2 Columbus

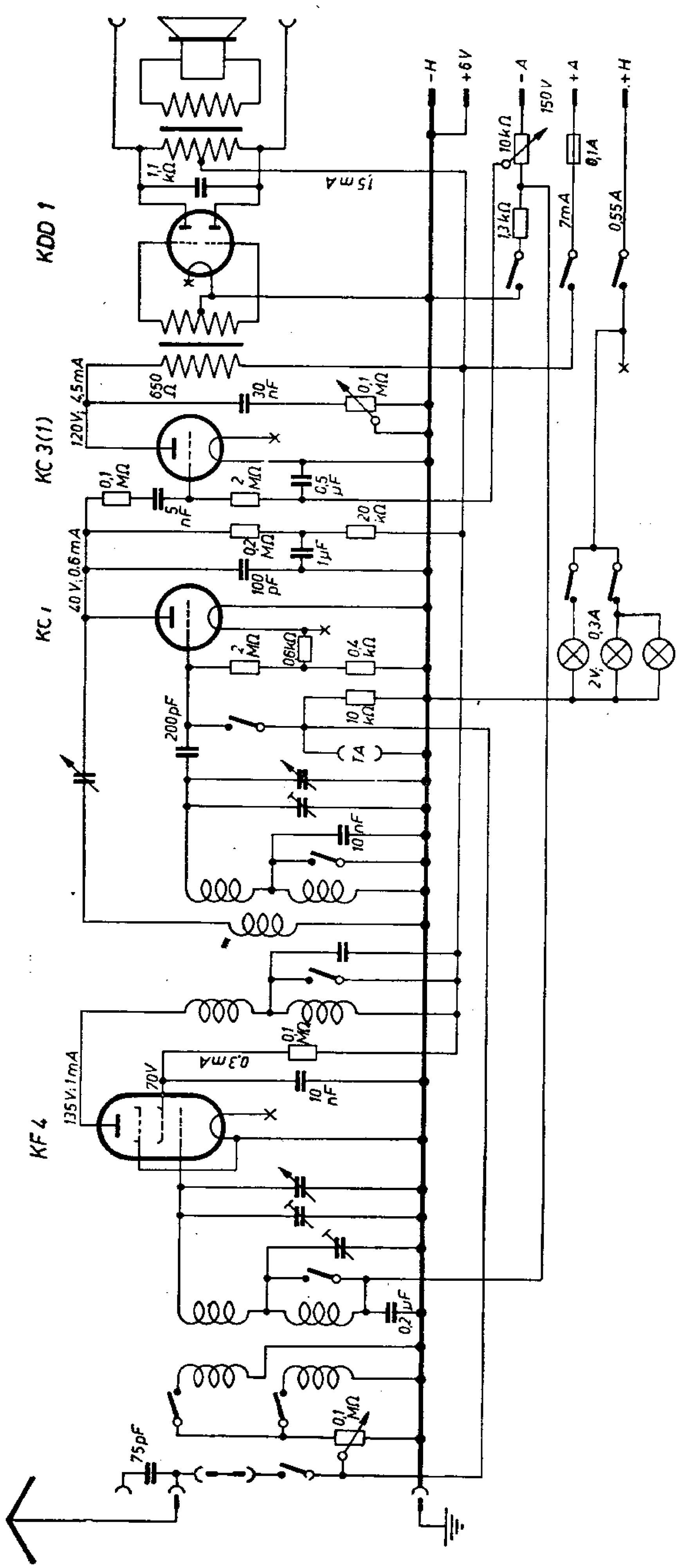

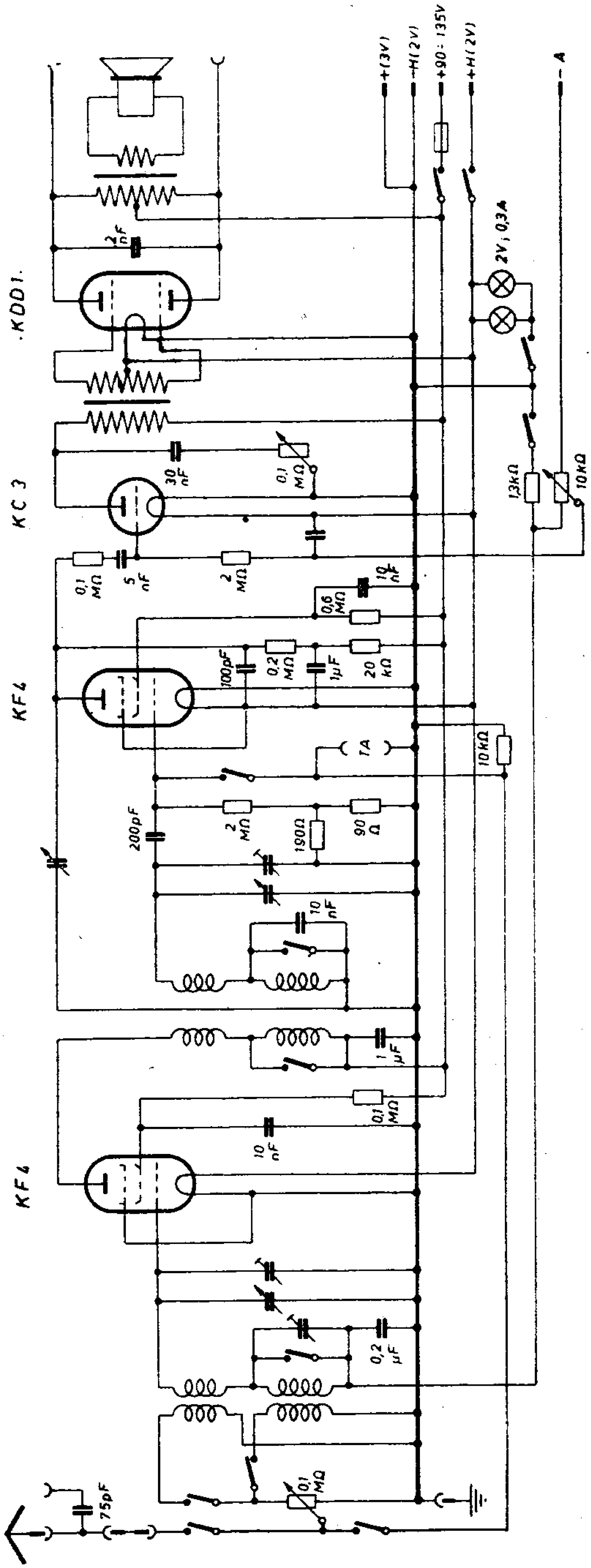

In der Rückkopplungsleitung der Audionröhre *KF 4* liegt zwischen dem Drehkondensator und der Masselinie eine Spule

Brandt 38 B Jubilar und 192 B 2

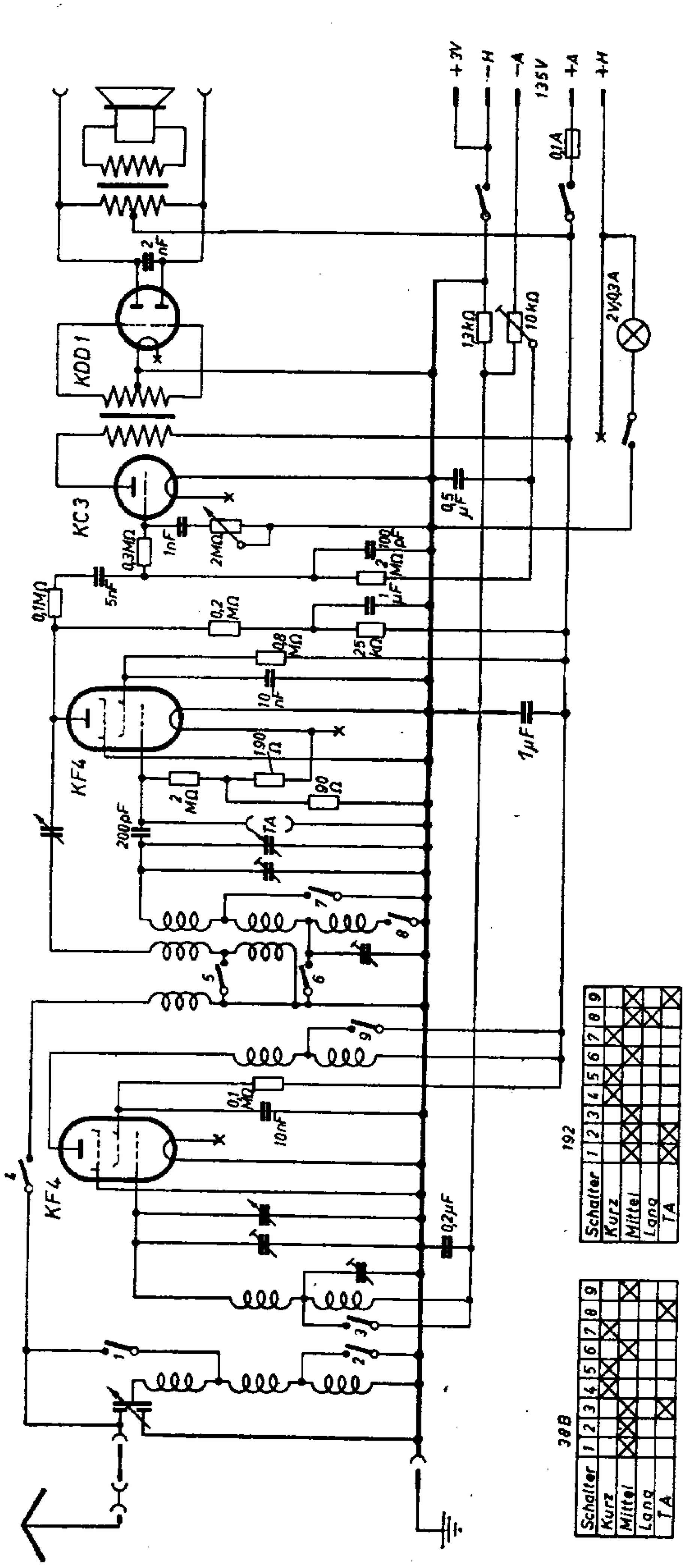

Brandt 181 WK und 196 W

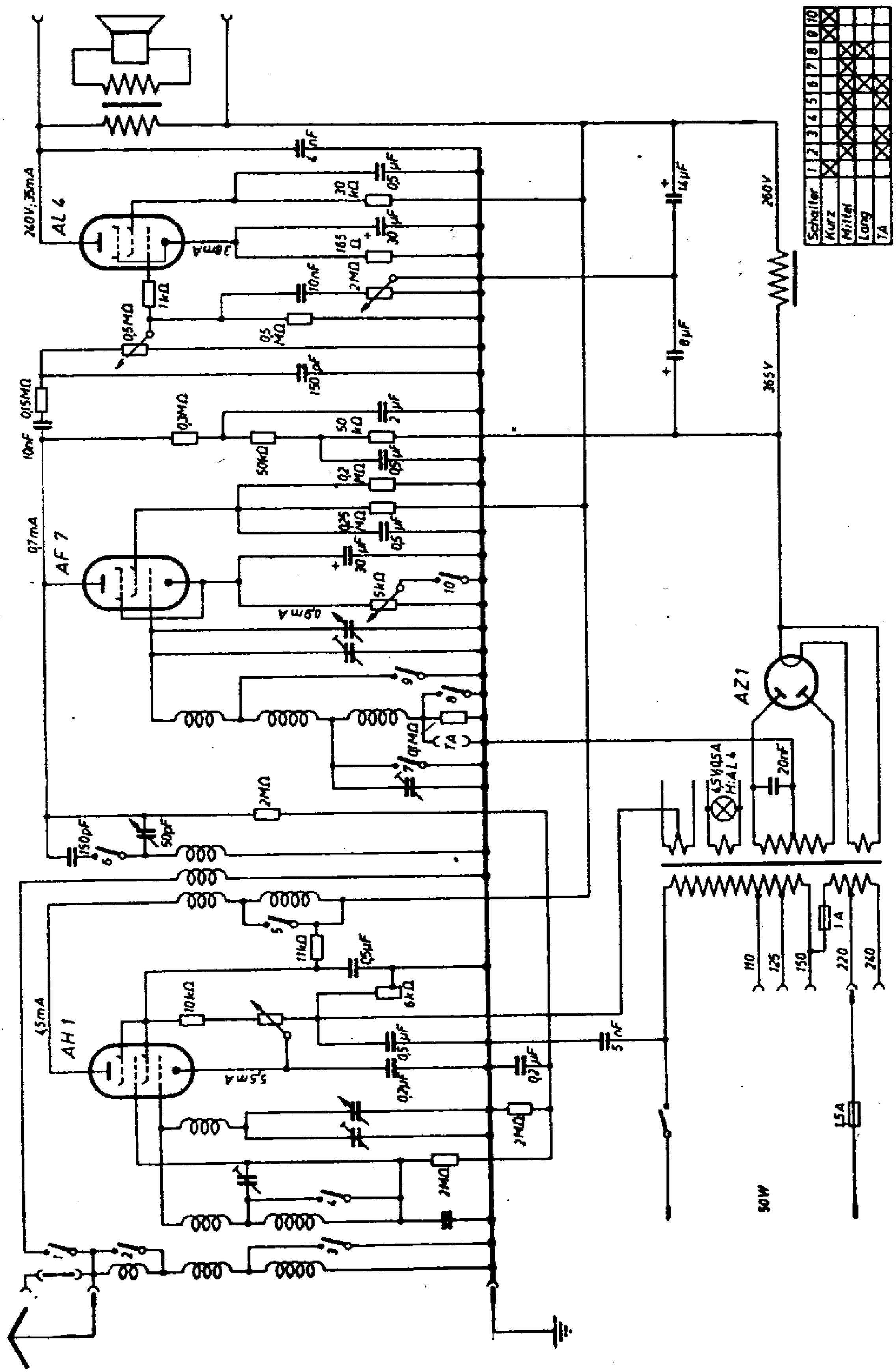

Brandt 198 B 2

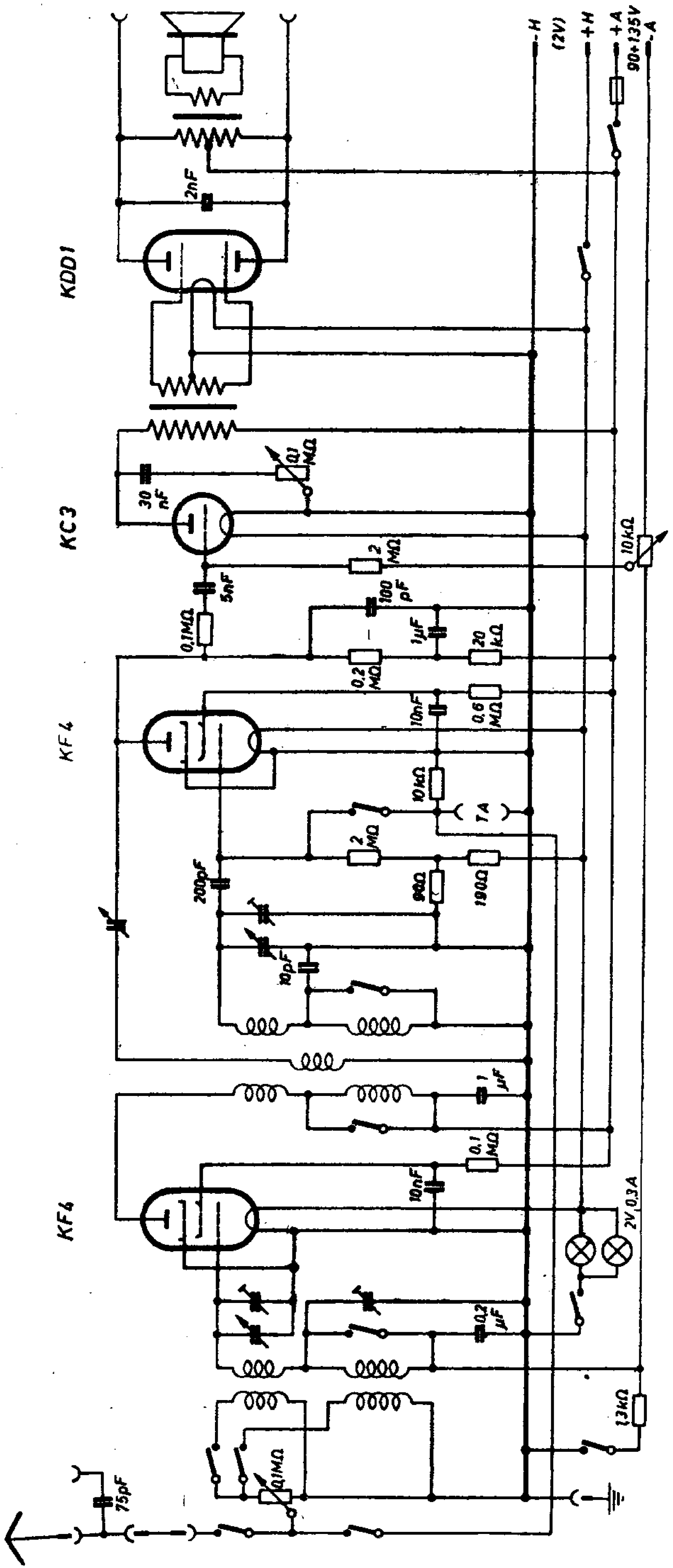

Brandt 205 B/4 V

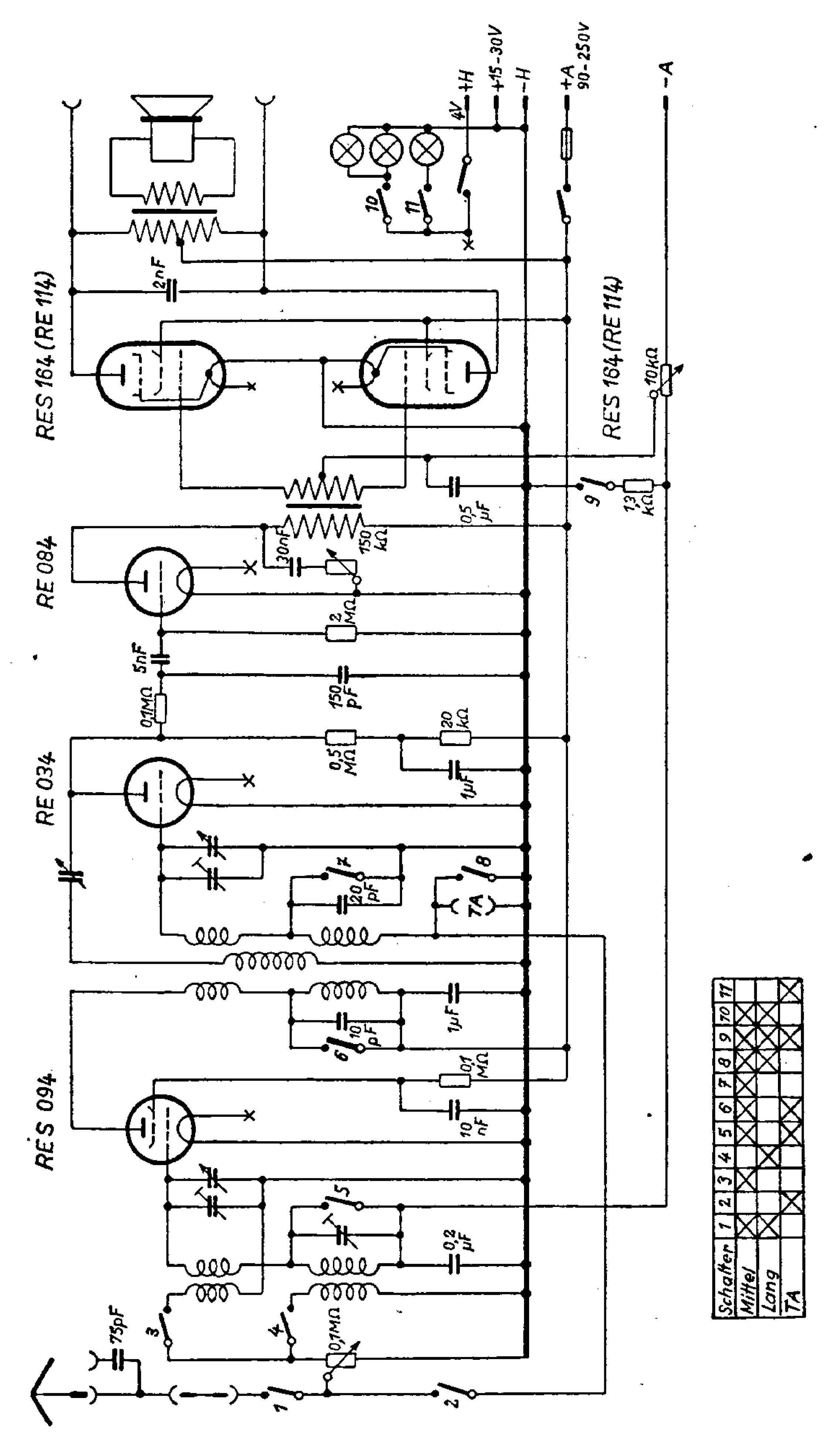

SCHALTPLAN SAMMLUNG
OTTO MÜLLER & Co., K.G. RHEINE i. WESTFALEN

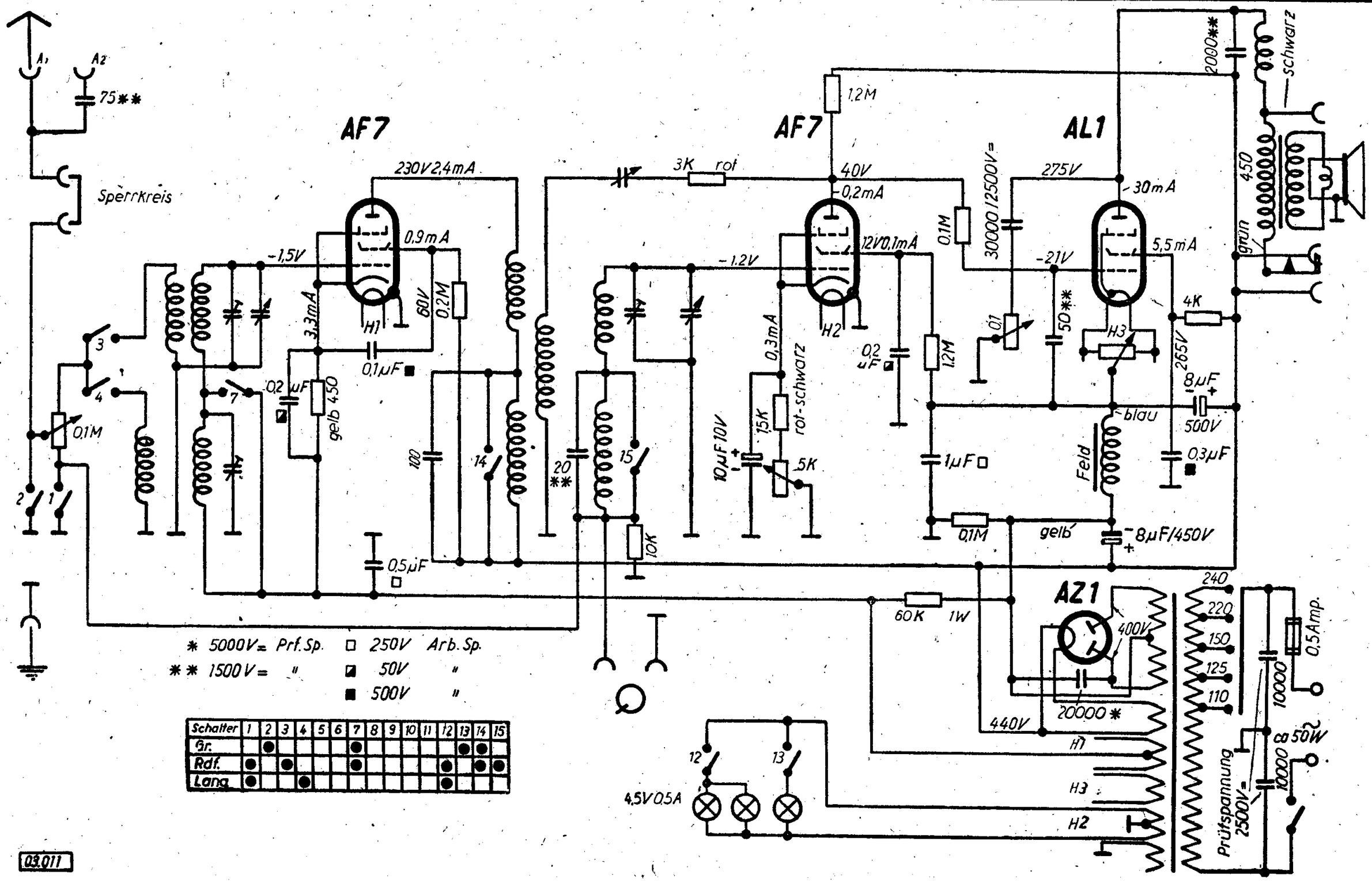

Schalter	1	2	3	4	5	6	7	8	9	10	11	12	13	14	15
Gr.		●					●						●	●	
Rdf.	●		●				●					●		●	●
Lang.	●			●								●			

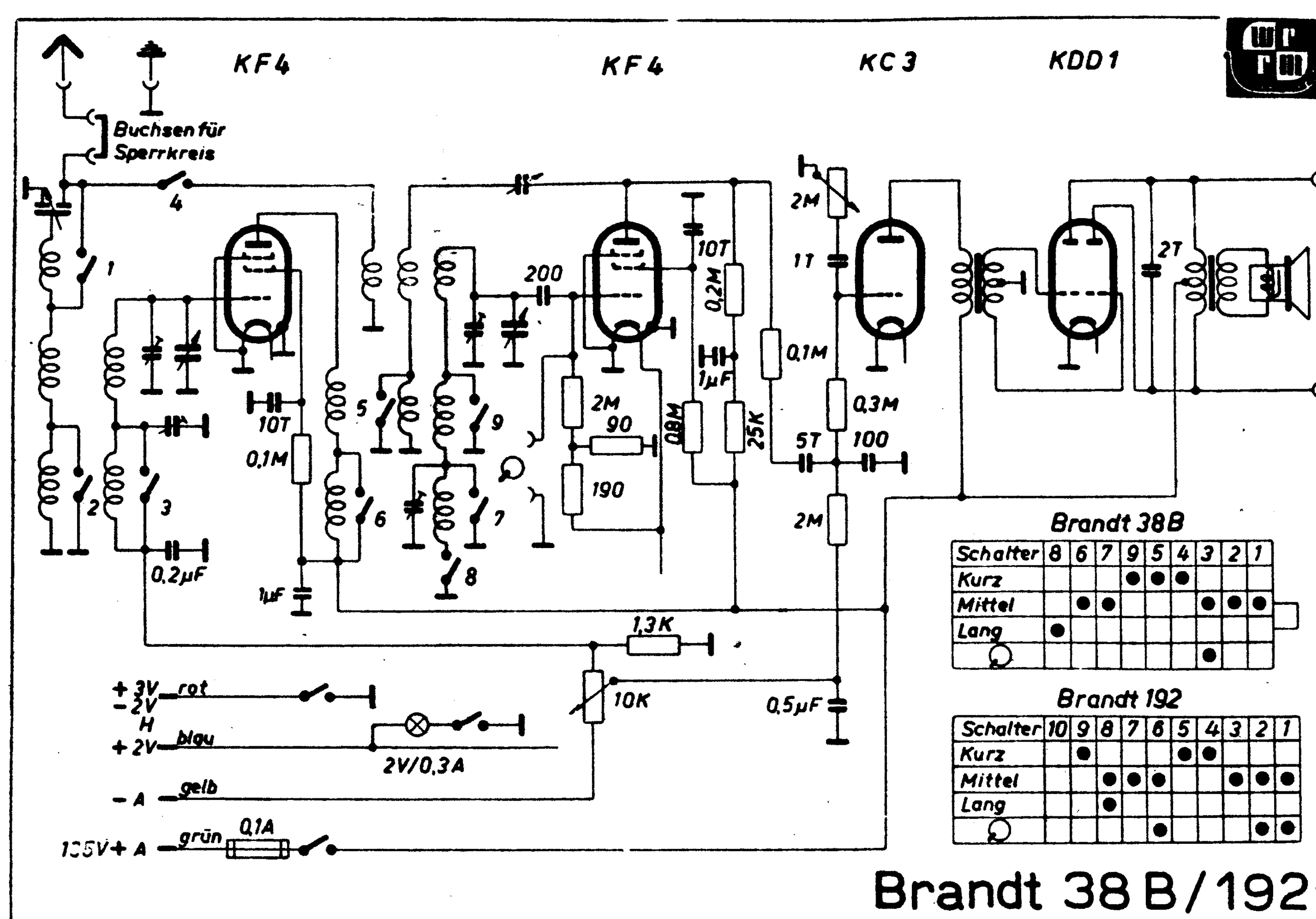

Brandt 38B

Schalter	8	6	7	9	5	4	3	2	1
Kurz				●	●	●			
Mittel		●	●				●	●	●
Lang	●								
↻							●		

Brandt 192

Schalter	10	9	8	7	6	5	4	3	2	1
Kurz		●				●	●			
Mittel			●	●	●			●	●	●
Lang			●							
↻					●				●	●

Brandt 38 B/192

Brandt 38 B Jubilar und 192 B 2

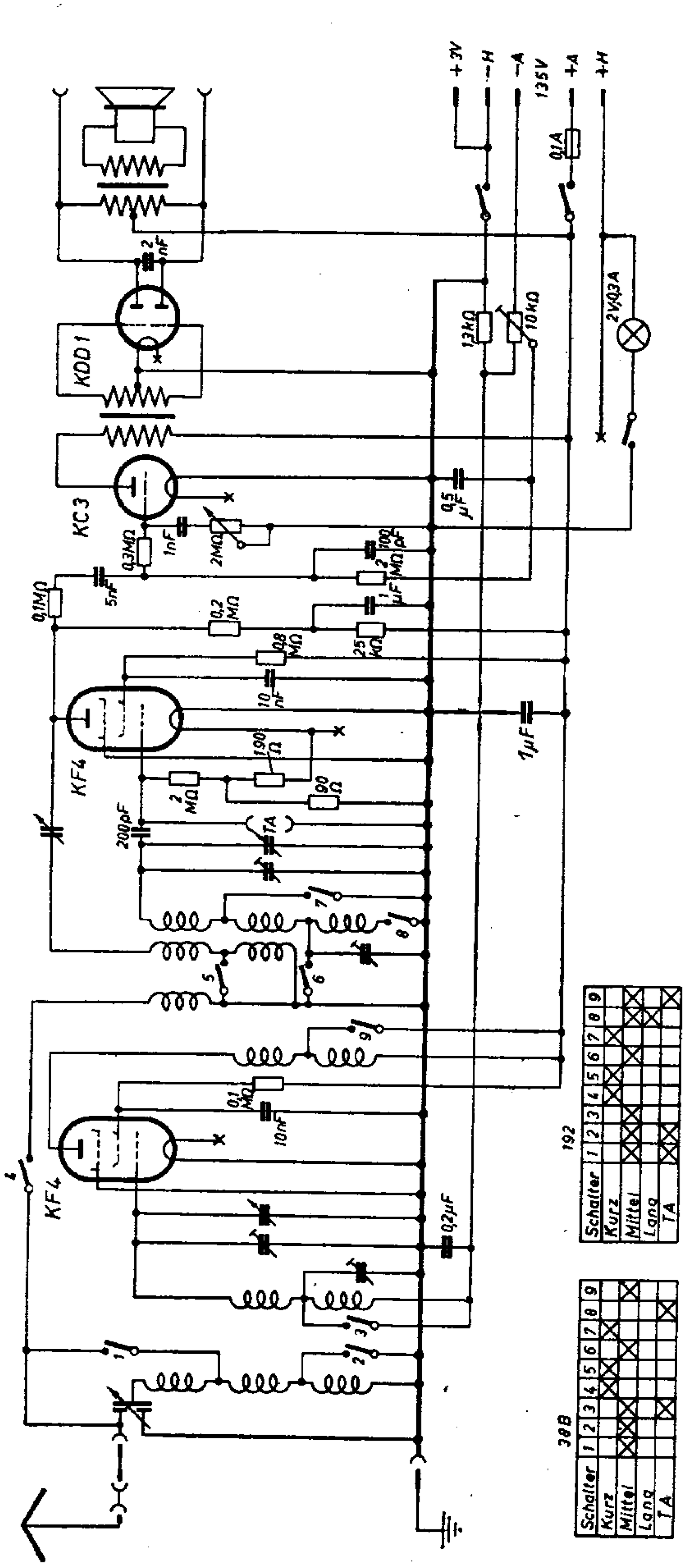

Brandt 38 GW Jubilar

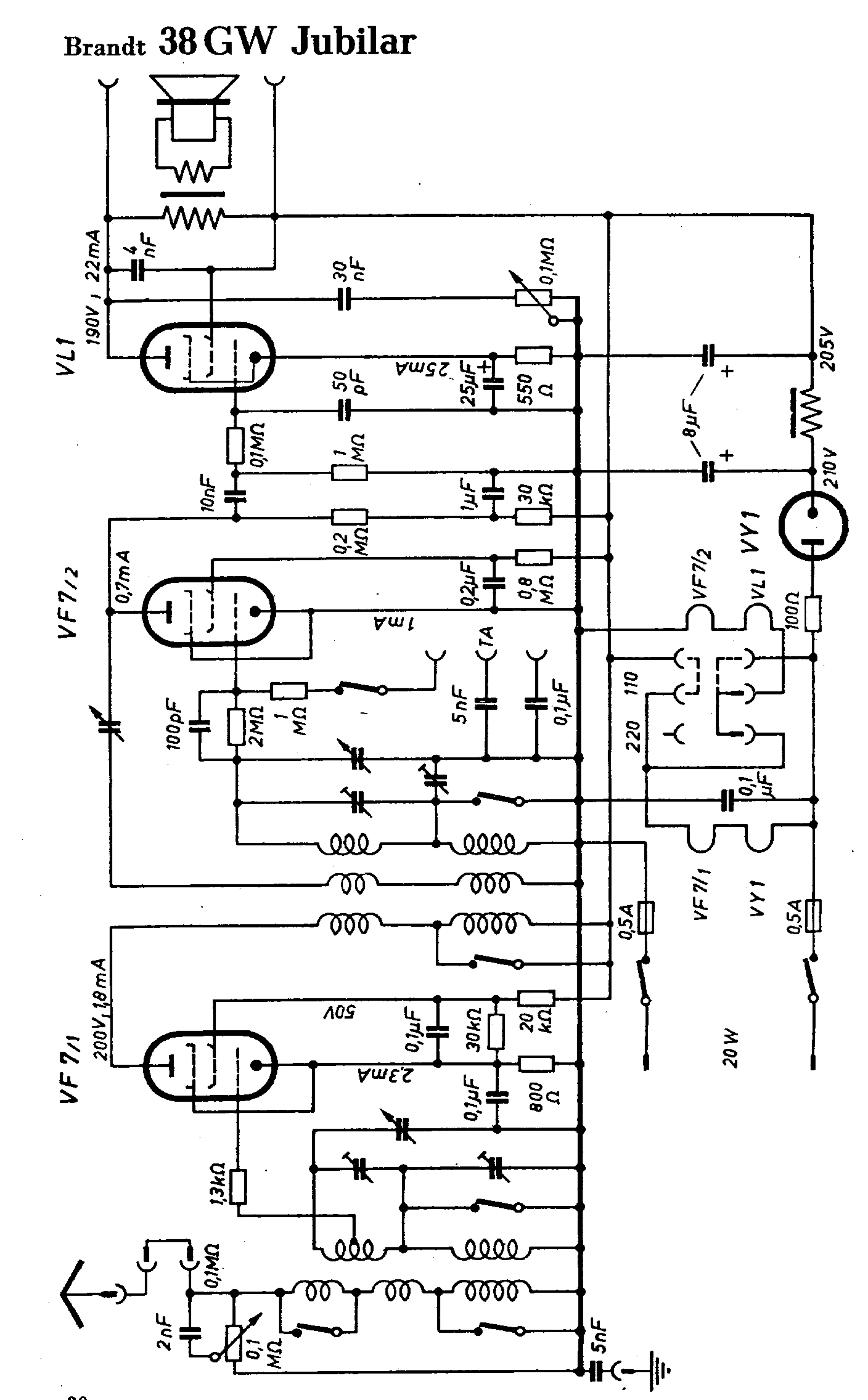

SCHALTPLAN SAMMLUNG
OTTO MÜLLER & Co., K.G. RHEINE i. WESTFALEN

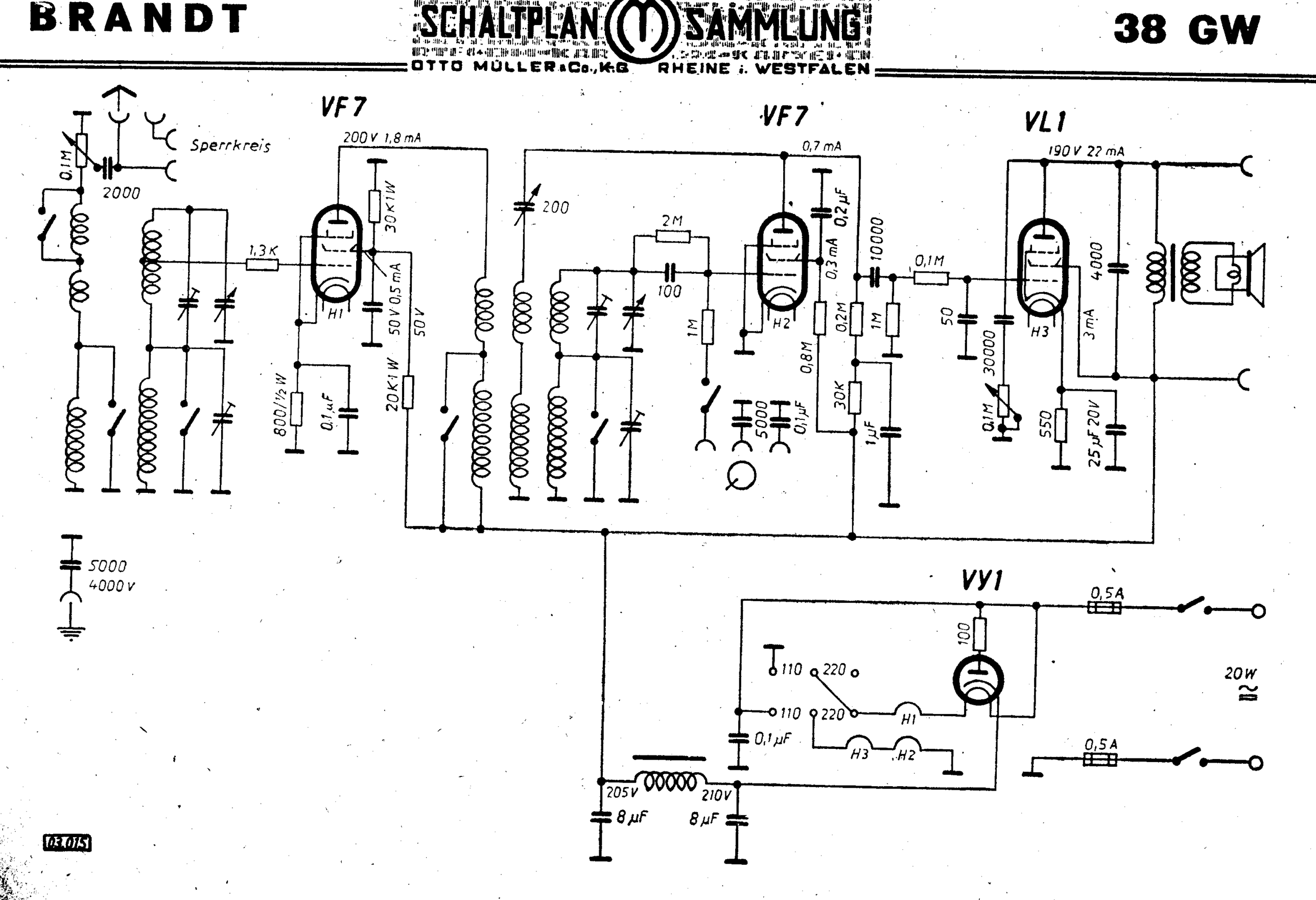

SCHALTPLAN SAMMLUNG
OTTO MÜLLER & Co., K.G. RHEINE i. WESTFALEN

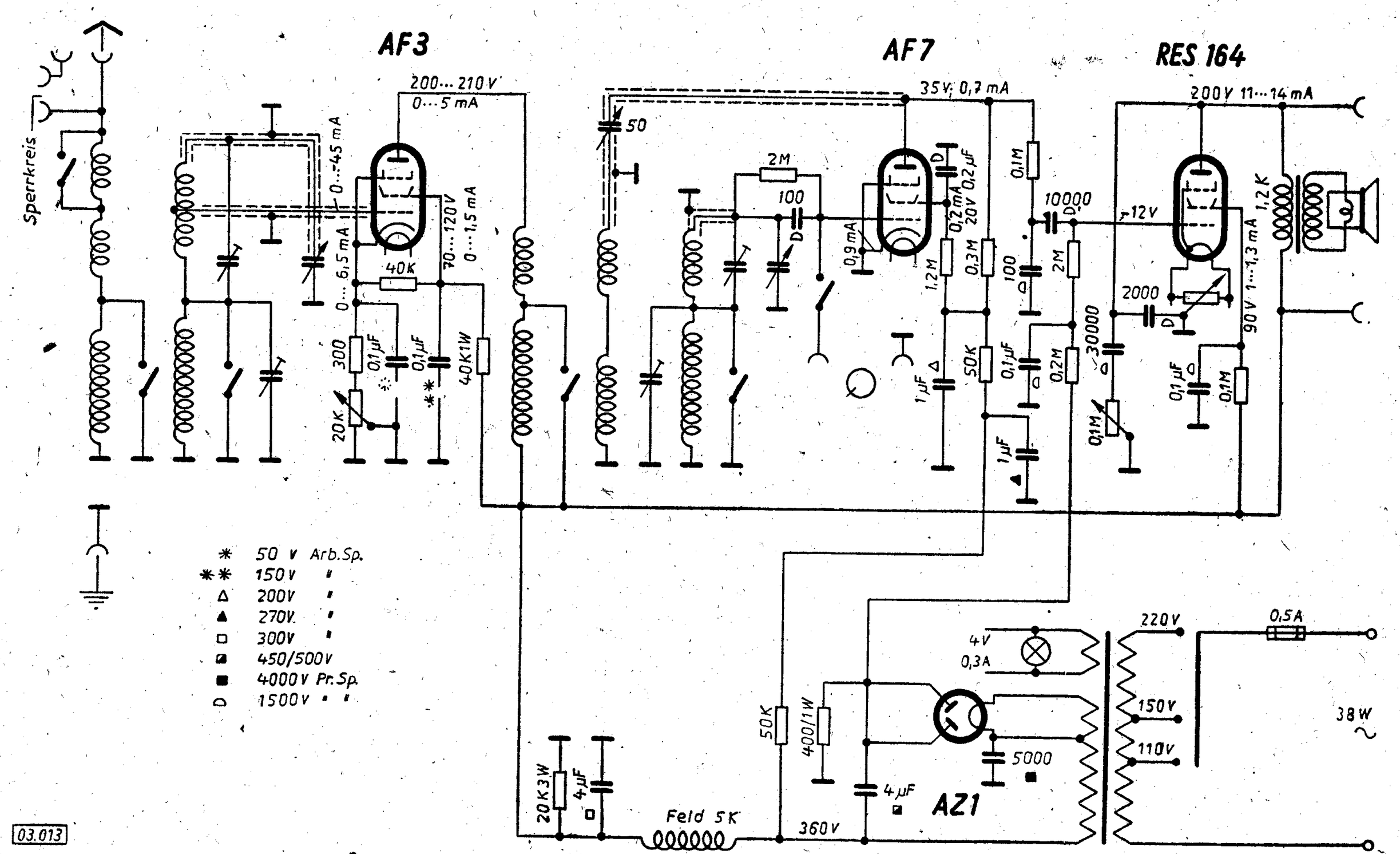

Brandt 40 BK Jubilar

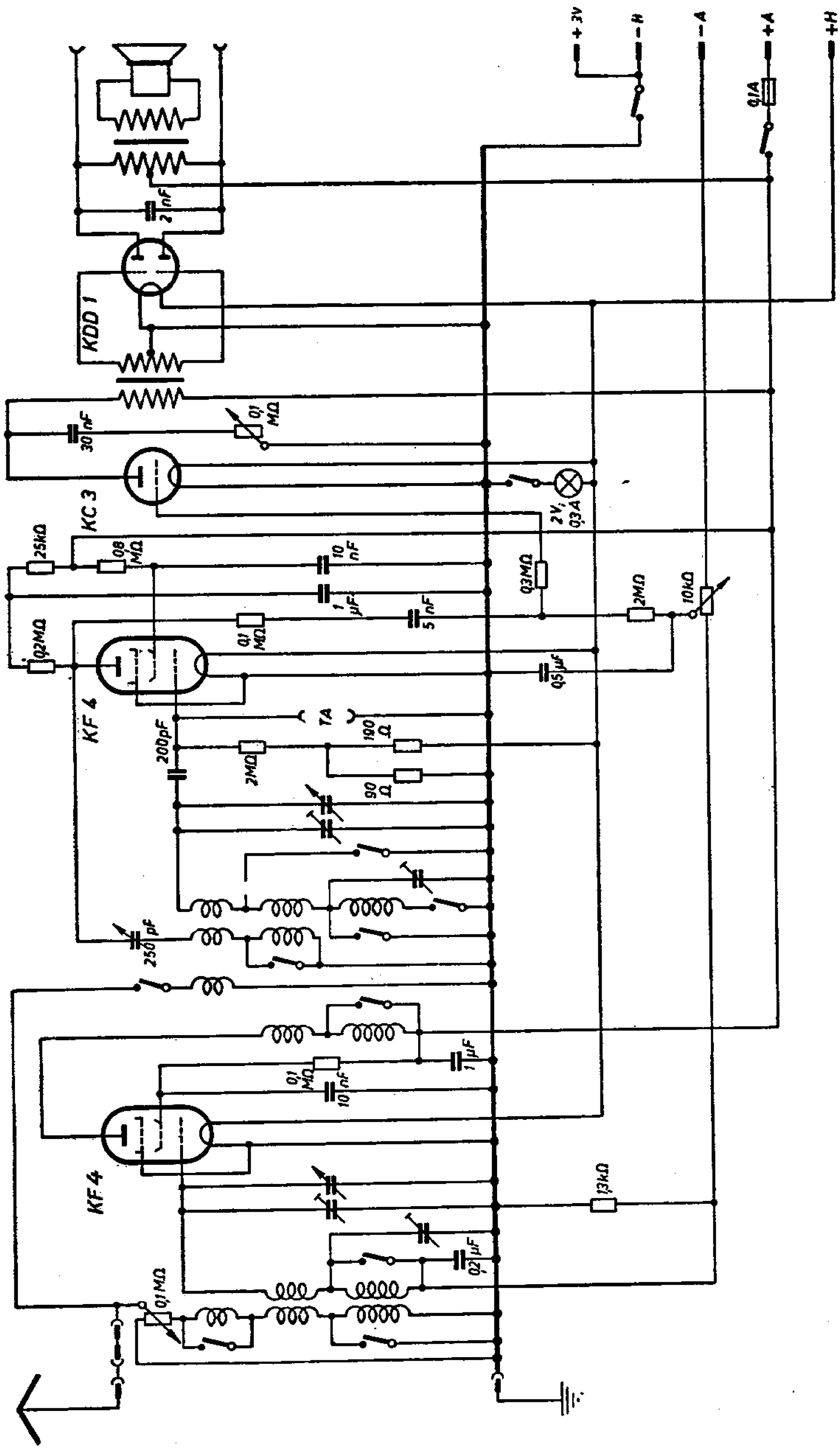

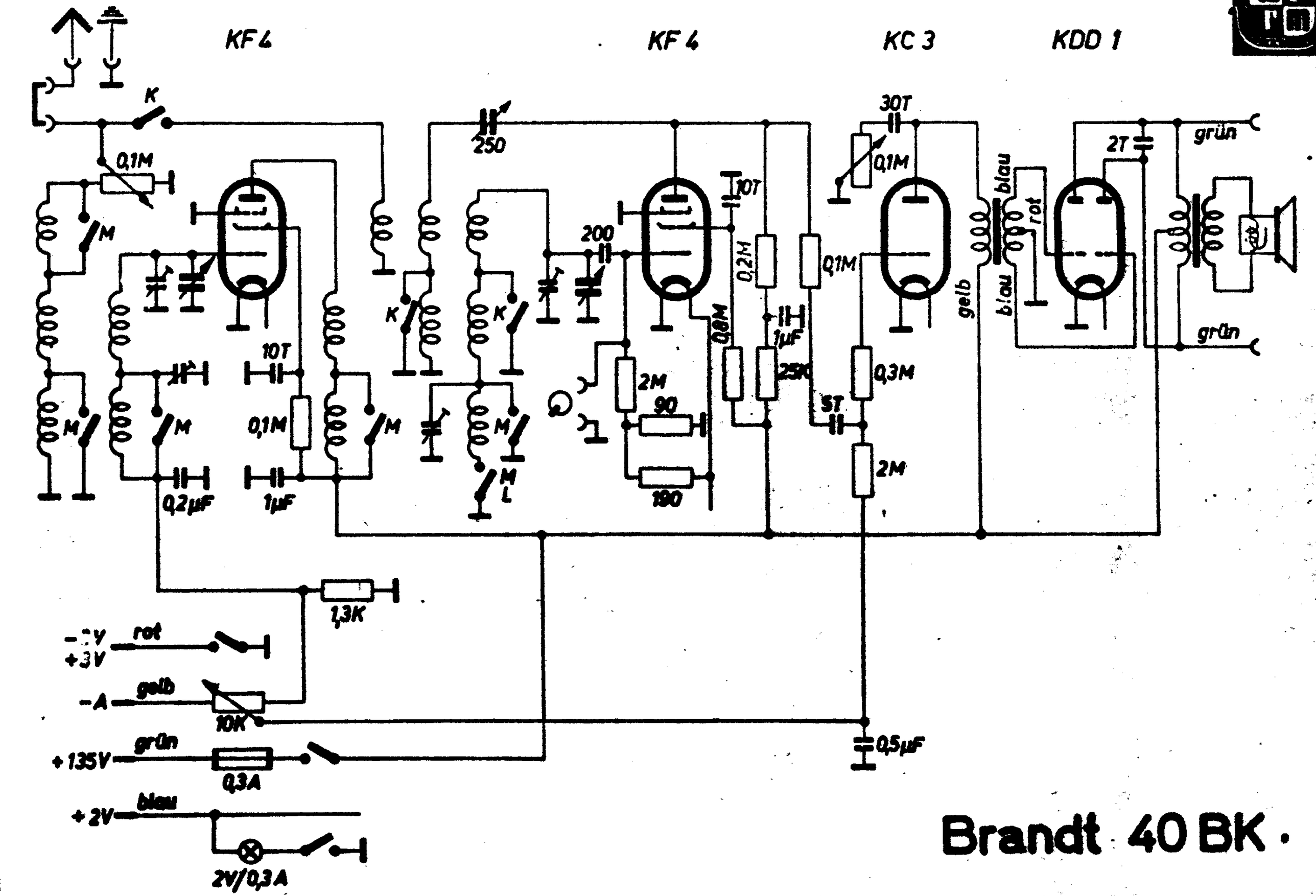
KF 4
KF 4
KC 3
KDD 1
K
0,1M
M
10T
0,1M
0,2µF
1µF
250
K
K
200
M
M
M
L
2M
90
190
10T
0,2M
0,8M
1µF
250
30T
0,1M
0,1M
0,3M
5T
2M
0,5µF
blau
rot
blau
gelb
2T
grün
grün
1,3K
-3V
+3V
rot
-A
gelb
10K
+135V
grün
0,3A
+2V
blau
2V/0,3A

Brandt 40 BK.

Brandt 40 GWK Jubilar

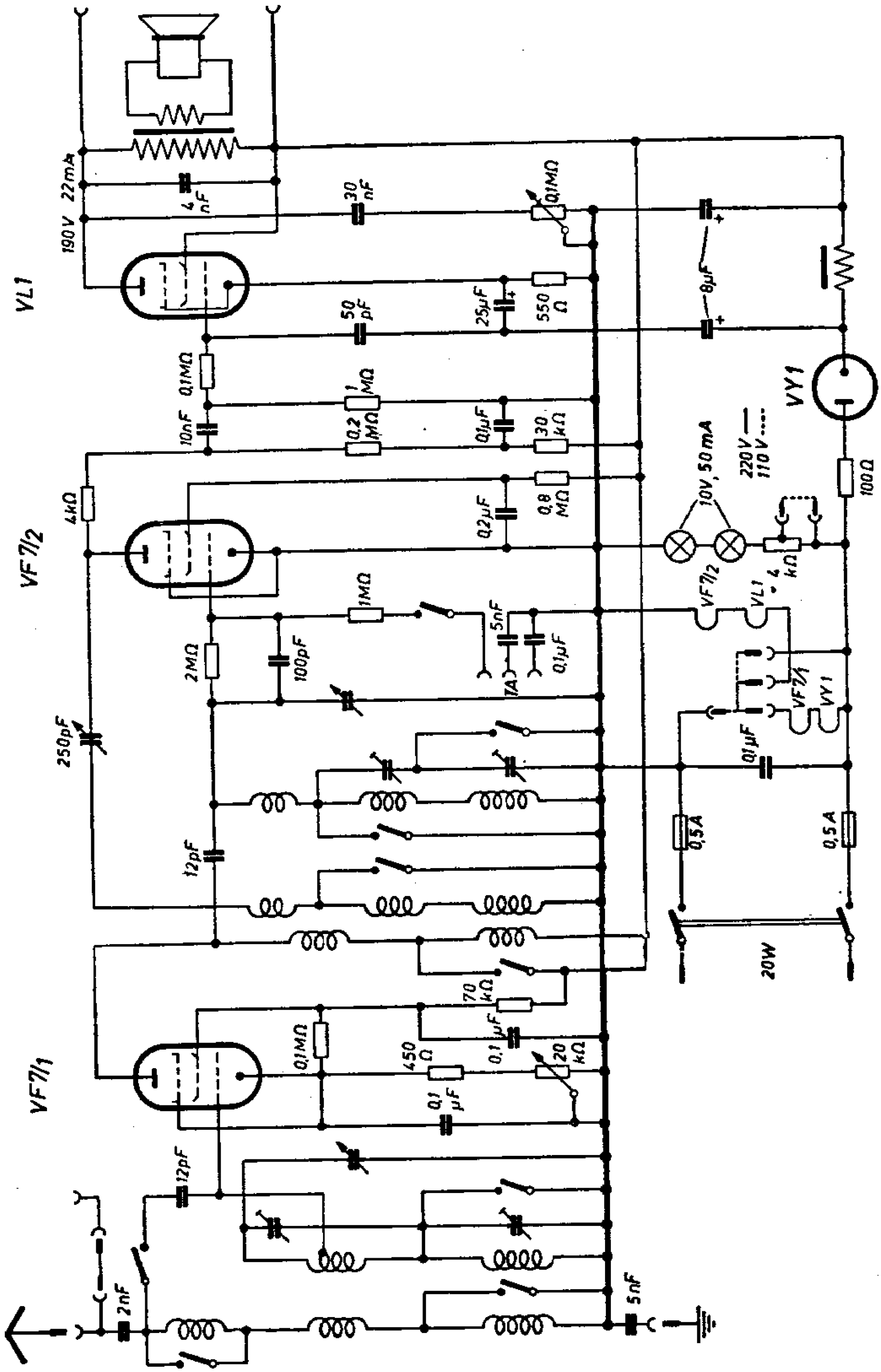

Brandt 40 GWK-U Jubilar

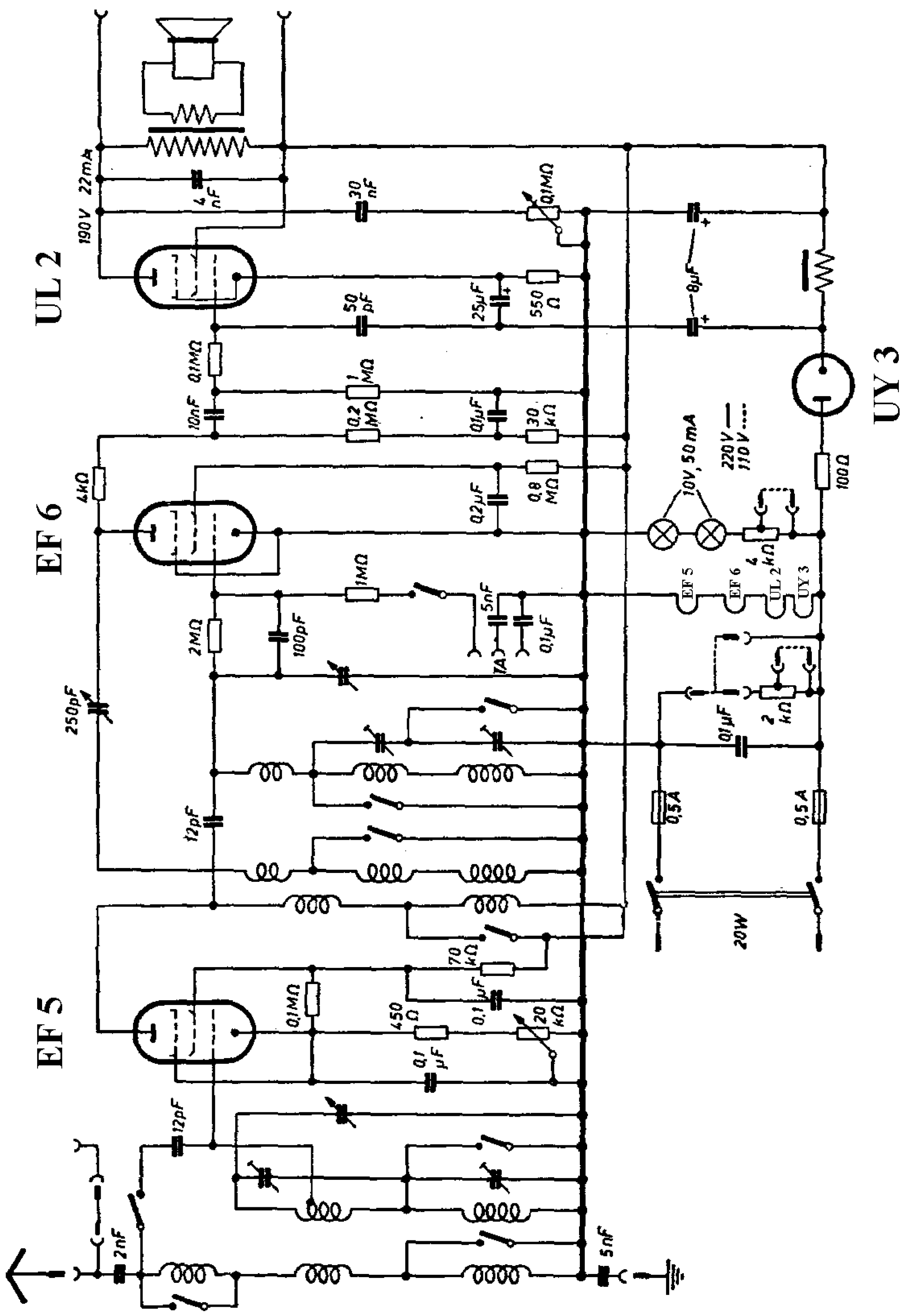

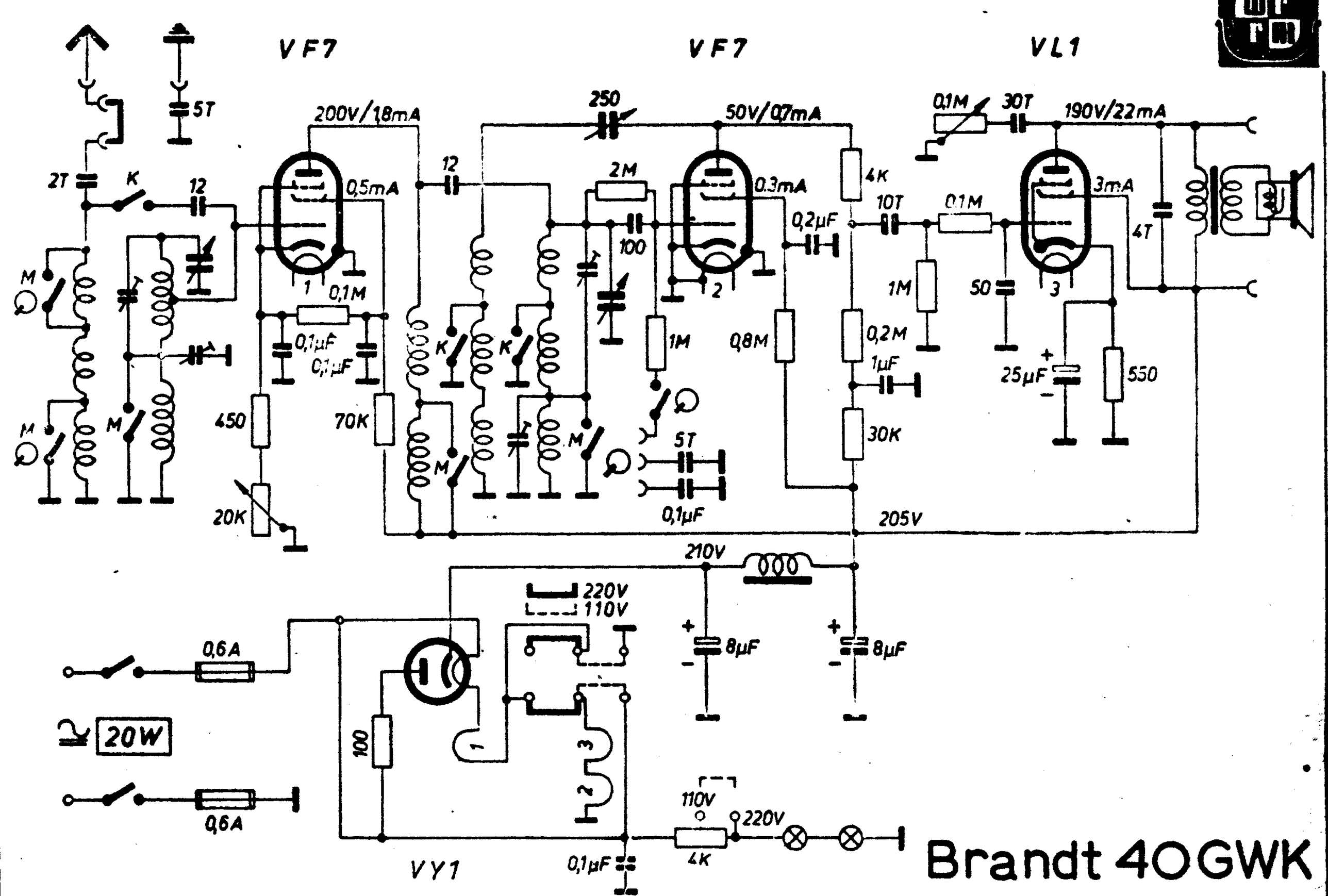

Brandt 40GWK

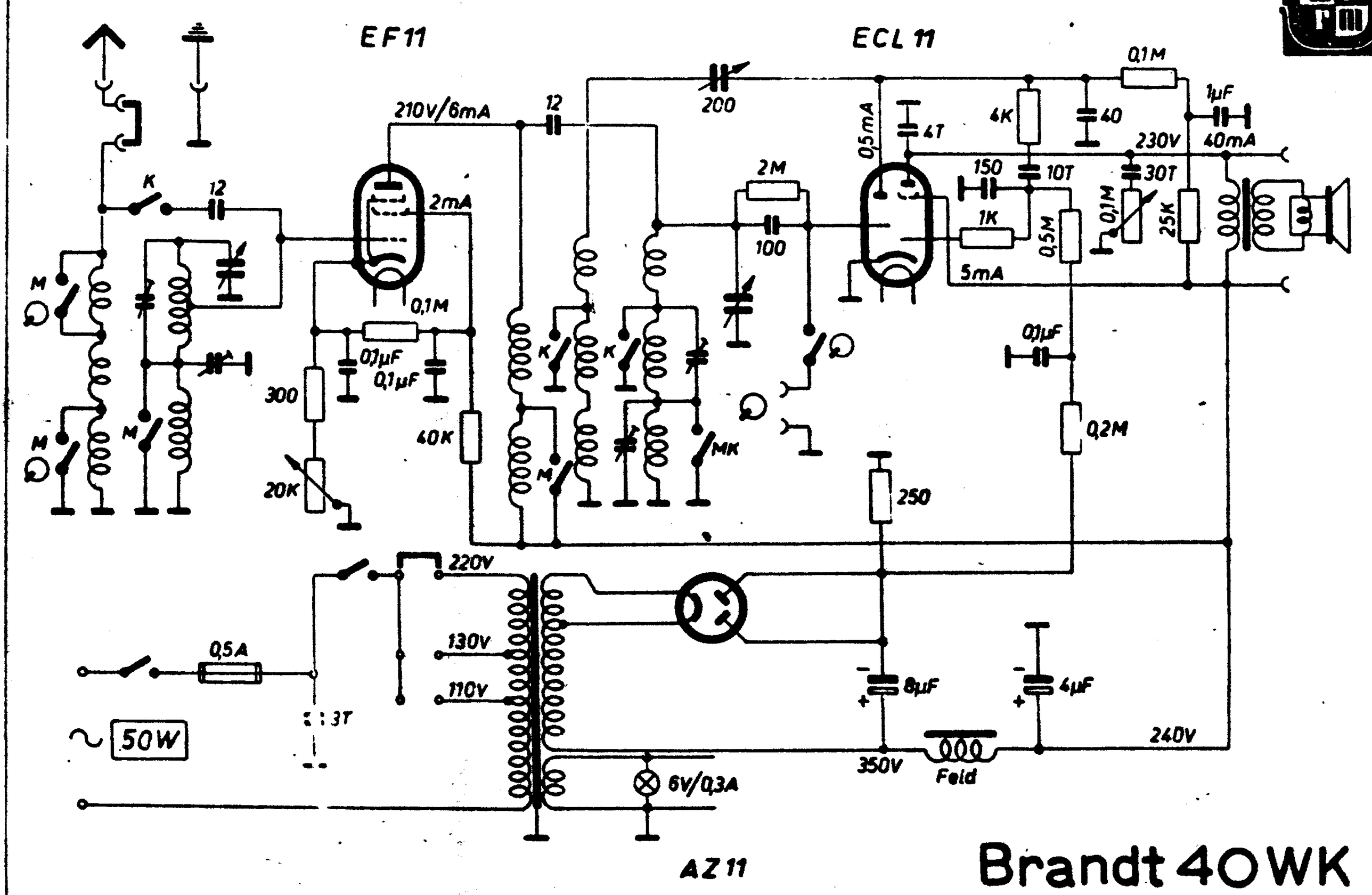
EF11
ECL 11
AZ 11
210V/6mA
2mA
12
200
0,5mA
4T
4K
40
0,1M
1µF
230V
40mA
K
12
2M
150
10T
30T
1K
0,5M
0,1M
25K
100
5mA
M
0,1M
0,1µF
0,1µF
0,1µF
300
40K
MK
20K
0,2M
250
220V
0,5A
130V
110V
50W
8µF
4µF
240V
350V
Feld
6V/0,3A
Brandt 40WK

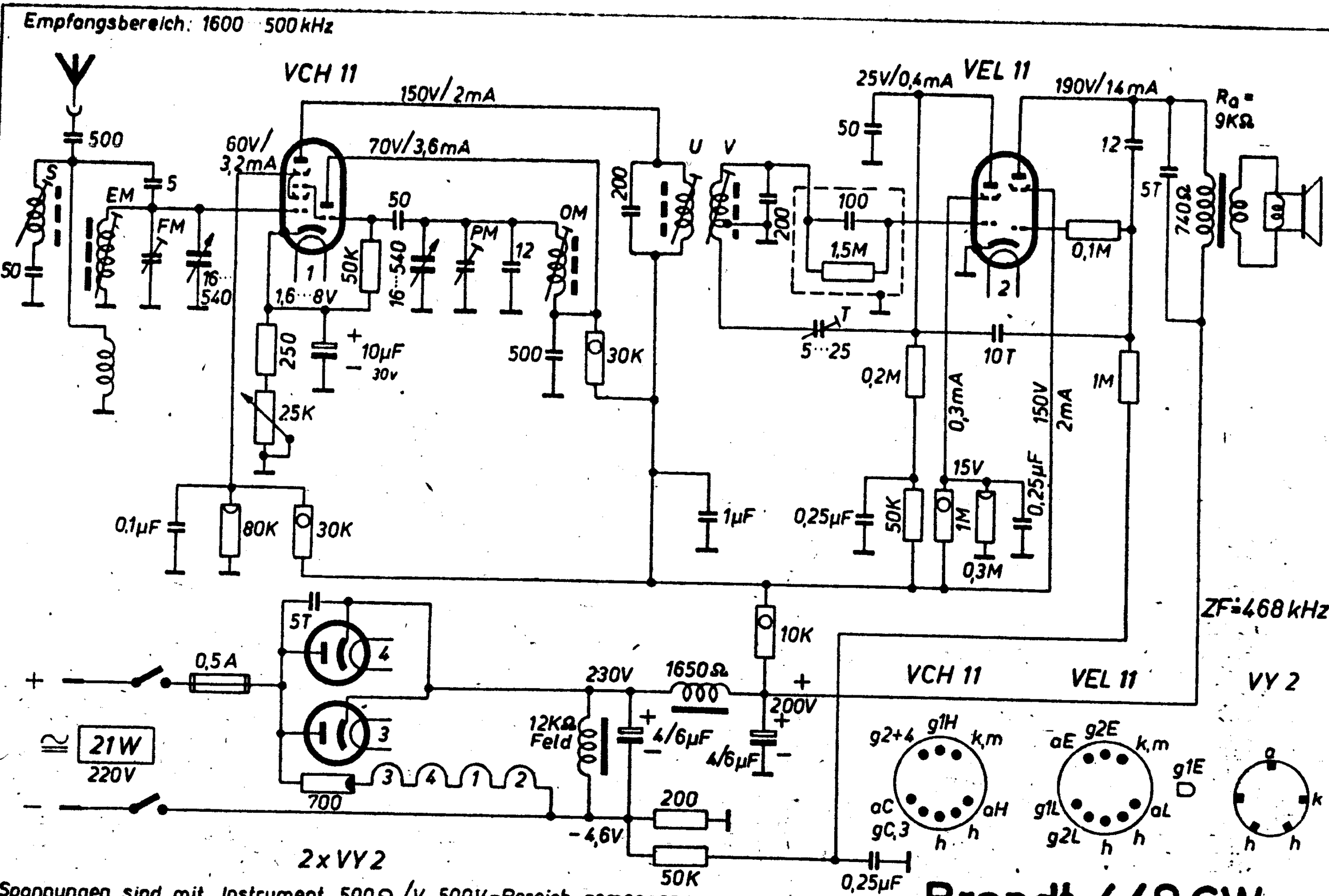

Spannungen sind mit Jnstrument 500Ω/V, 500V-Bereich, gemessen.

Brandt 448 GW

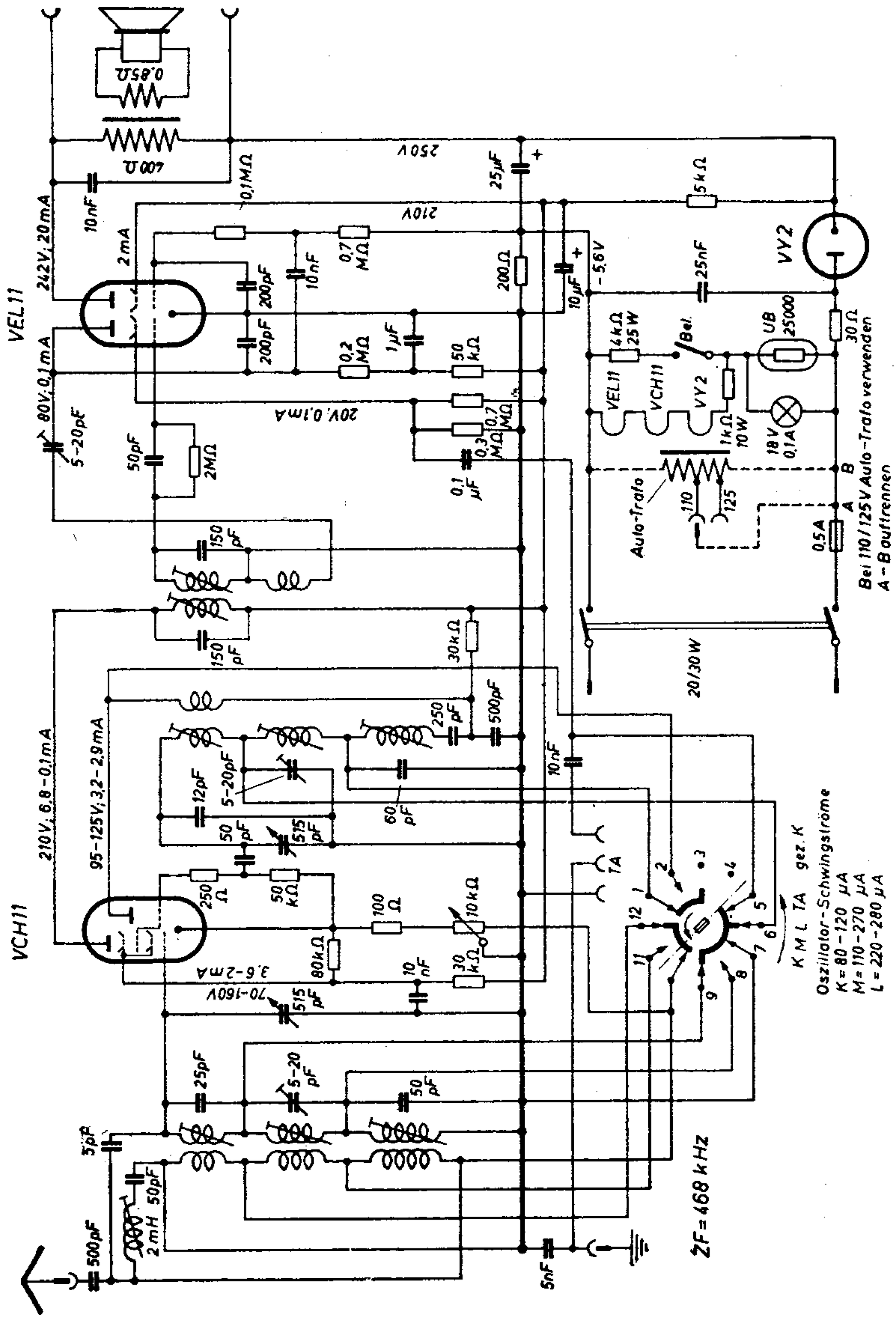
VEL 11
VCH 11
VY2
242V; 20mA
80V; 0,1mA
210V; 6,8–0,1mA
95–125V; 3,2–2,9mA
20V; 0,1mA
3,6–2mA
70–160V
250V
210V
400Ω
US8'0
Bei 110/125 V Auto-Trafo verwenden
A – B auftrennen
Auto-Trafo
20/30 W
Oszillator-Schwingströme
K = 80 – 120 µA
M = 110 – 270 µA
L = 220 – 280 µA
K M L TA gez. K
ZF = 468 kHz

Brandt 450 GW

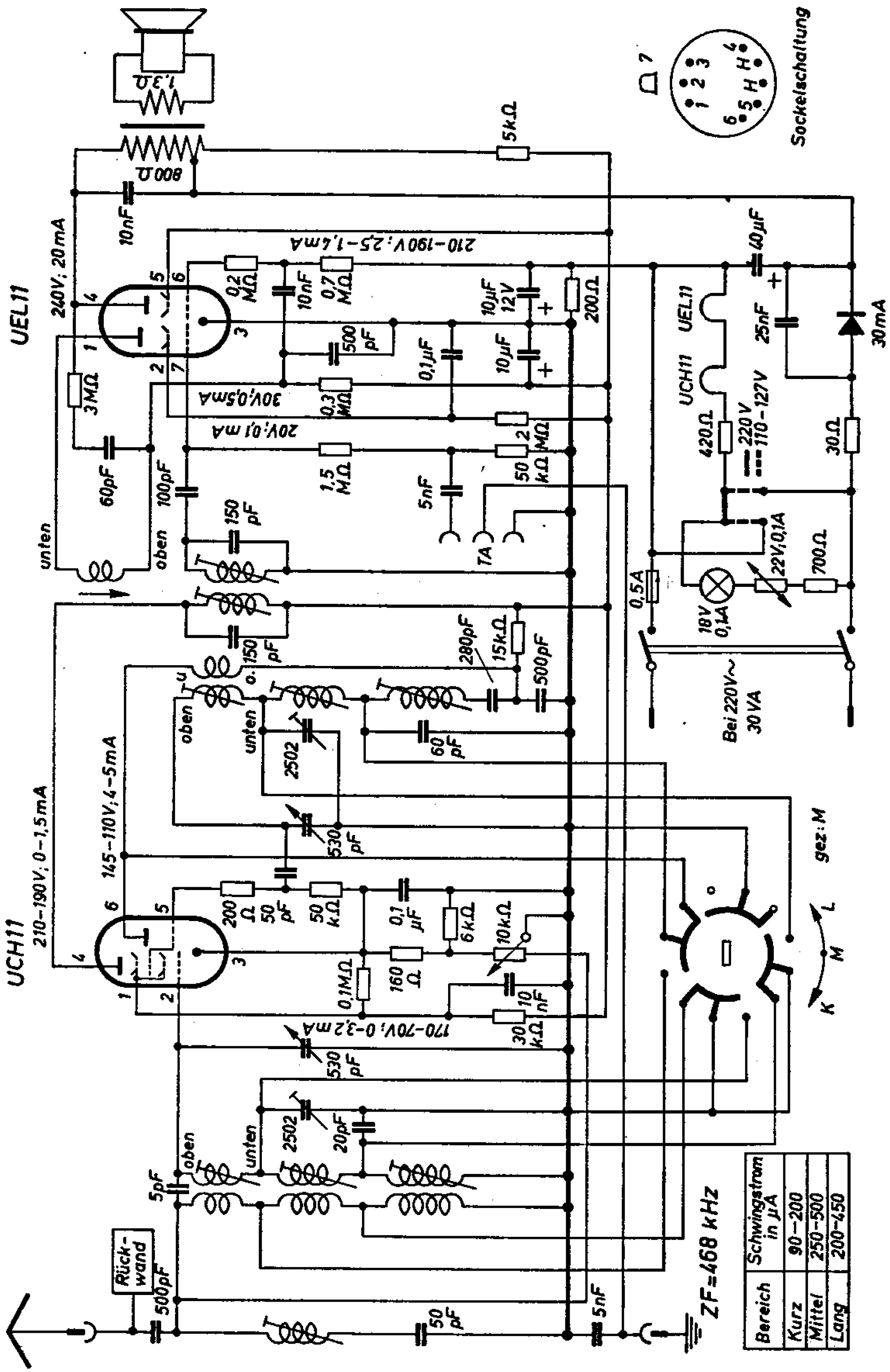

Brandt 550 B „Melodie“

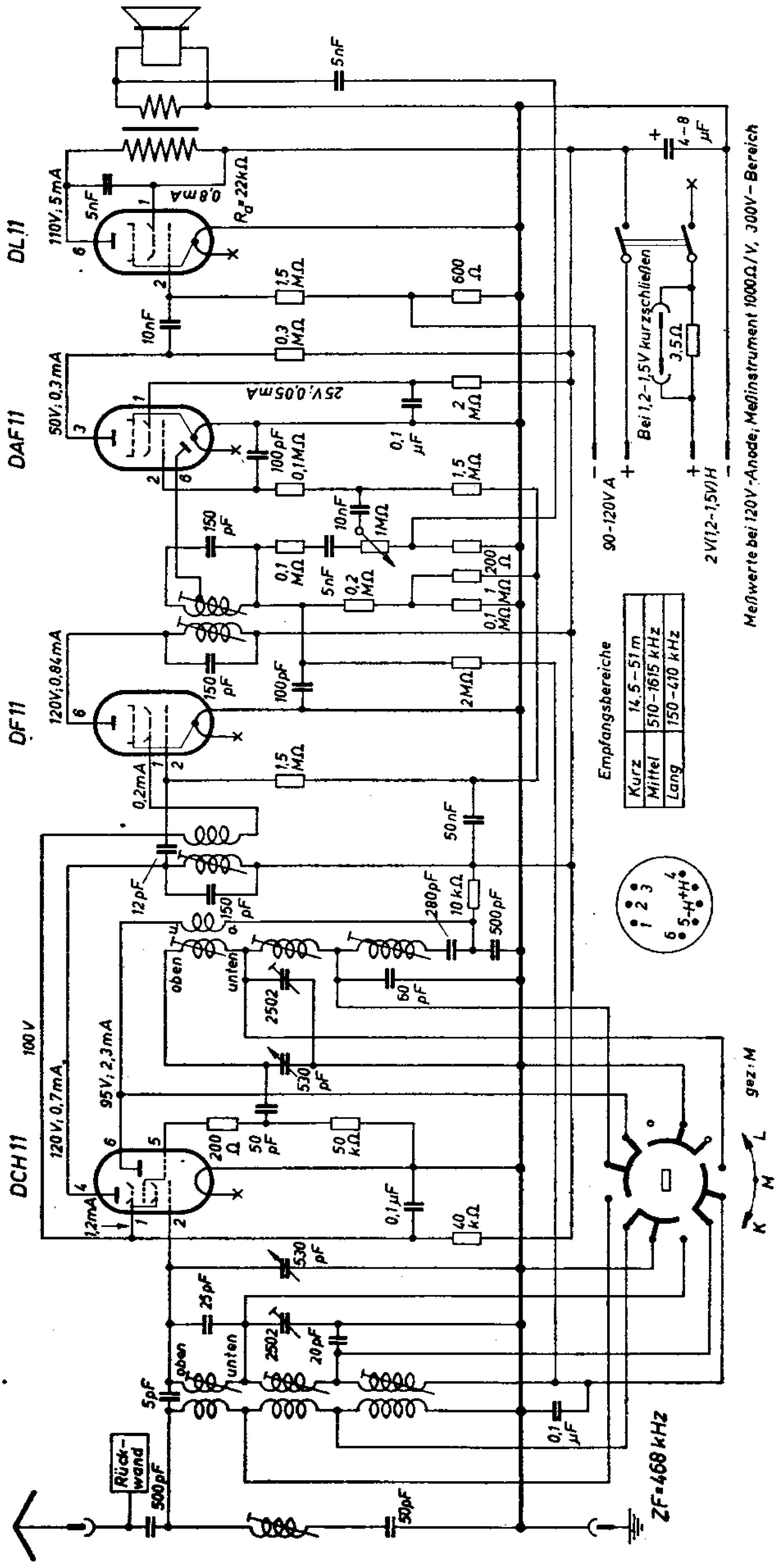

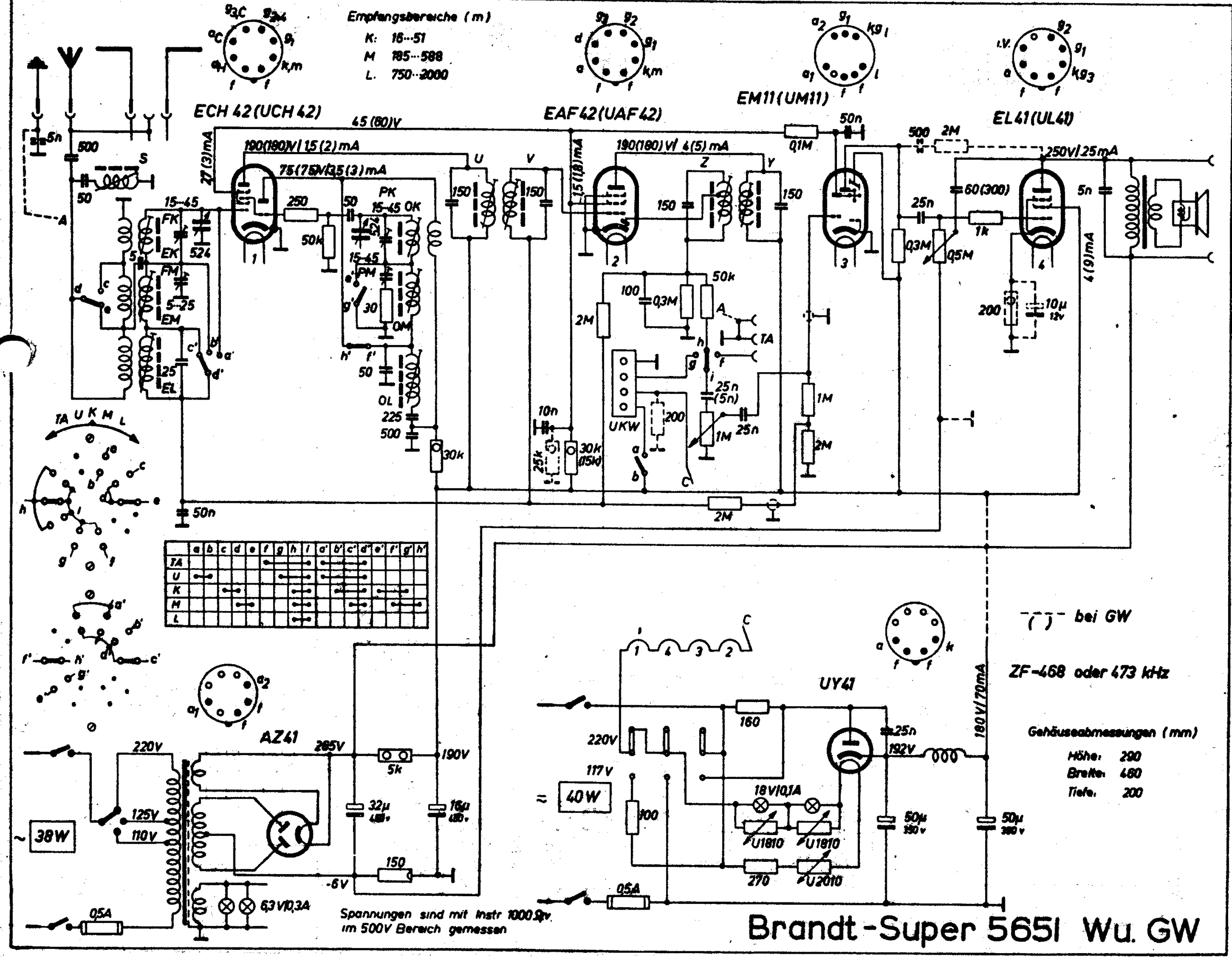
Empfangsbereiche (m)
K: 16···51
M 185···588
L. 750···2000
ECH 42 (UCH 42)
EAF 42 (UAF 42)
EM11 (UM11)
EL41 (UL41)
AZ41
UY41
45 (60)V
190(180)V/15(2)mA
75(75)V/3,5(3)mA
190(180)V/4(5)mA
250V/25mA
220V
125V
110V
38W
40W
117V
265V
190V
-6V
6,3V/0,3A
18V/0,1A
192V
180V/70mA
0,5A
UKW
TA
bei GW
ZF-468 oder 473 kHz
Gehäuseabmessungen (mm)
Höhe: 290
Breite: 480
Tiefe: 200
Spannungen sind mit Instr 1000Ω/V im 500V Bereich gemessen
Brandt-Super 565I Wu. GW

Brandt 649 GW

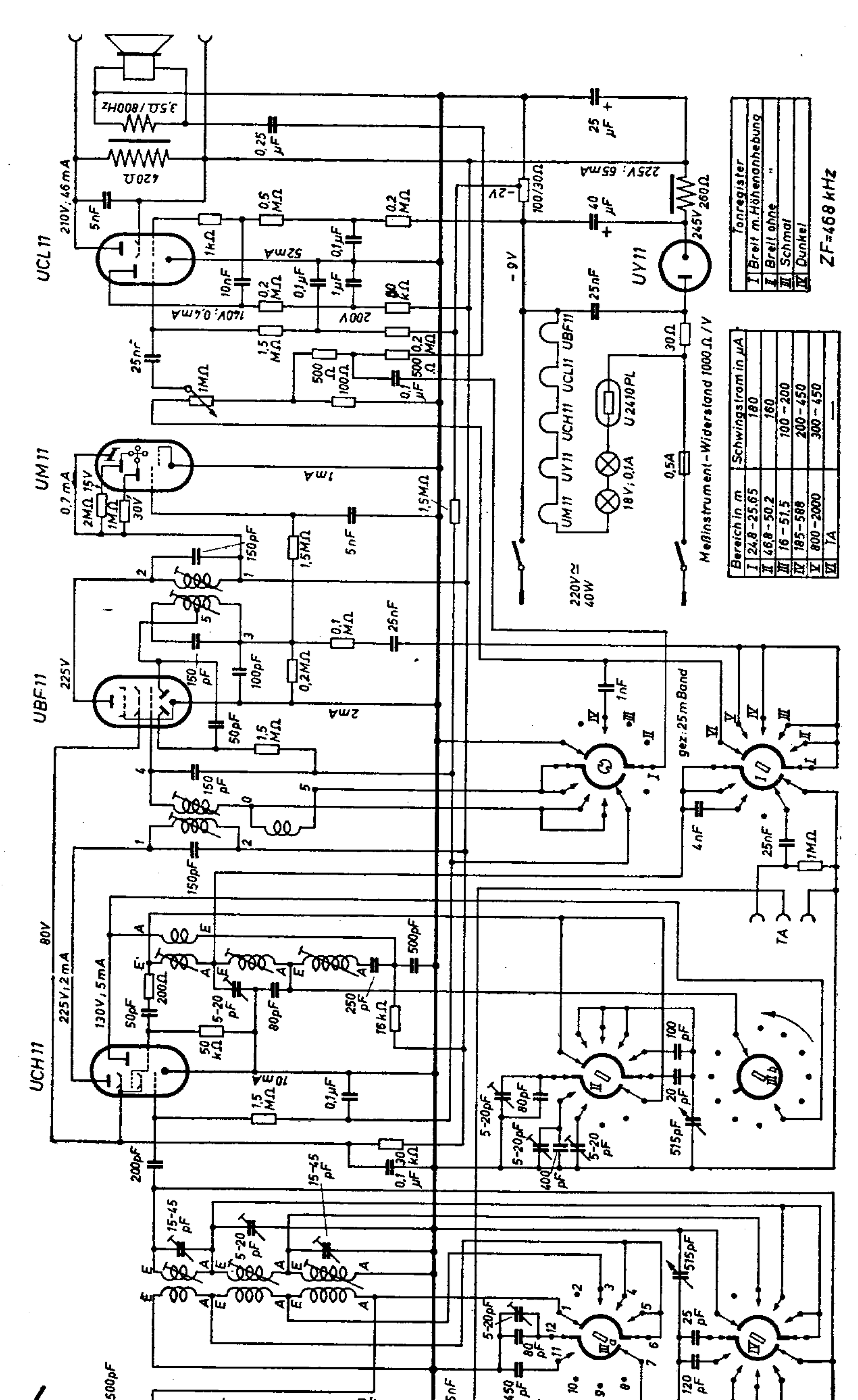

93. Brandt 651 B/T

DCH 11 | DF 11 | DAF 11 | DL 11

Zf=468 kHz

120 V 0,6 mA | 60 V 1 mA | 75 V 2 mA | 120 V 1,25 mA | 60 V 0,25 mA | 20 V 0,05 mA | 115 V 5 mA | 120 V 0,8 mA | 6,5 V | 11 mA (120 V)

500p | 50p | 5p | 15...45p | 4...20p | 20p | 160 | 50p | 50k | 4...20p | 15...45p | 50p | 225p | 500p | 20k | 160p | 100p | 200k | 100k | 50k | 10n | 2,5n | 0,5M | 1M | 1,6M | 2M | 50n | 100p | 5M | 10n | 5n | 1,5M | 600 | 0,3M | 8µ | 40k | 50n

A | L | K | TA

D C | A B | B A | C D

Schwingströme

K = 50 ... 150 µA
M = 100 ... 300 µA
L = 100 ... 200 µA

Ströme und Spannungen bei 120 V Anodenspannung mit Jnstrument 1000 Ω/V im 500 –Bereich gemessen

0,2A | 3,5 | 2V ← 1,5V | +H 2V (1,2..1,5V) | –H | –A | +A (90...120V)

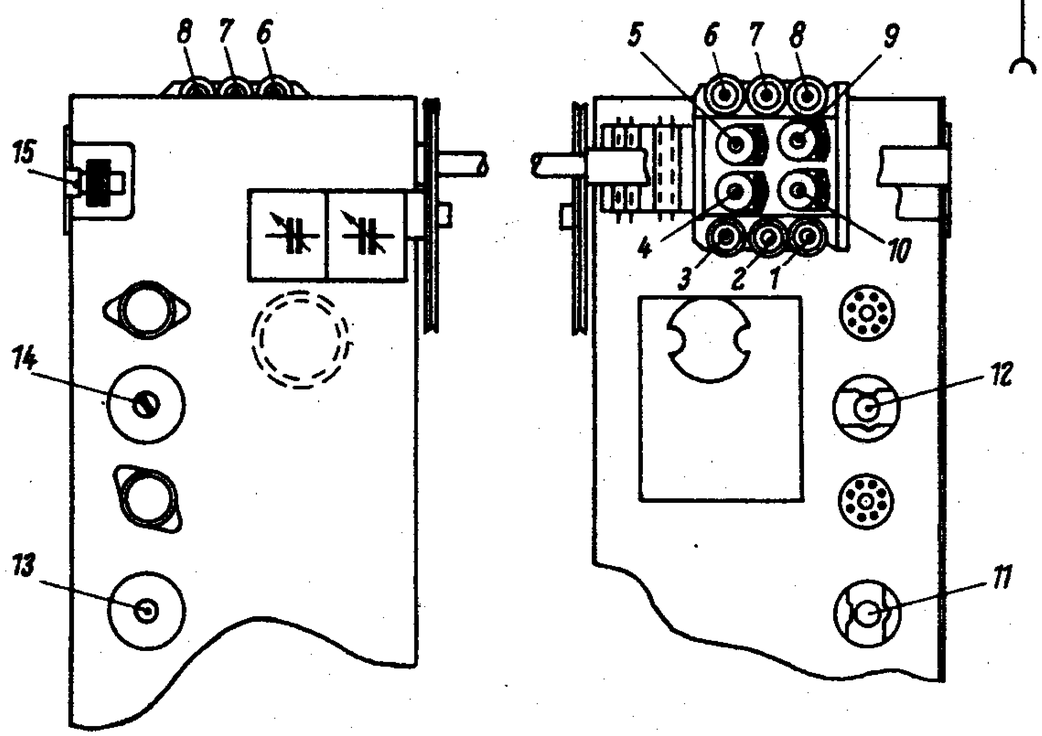

Wellenbereichm		Empfindlichkeit µV	Abgleich
K	16...51	30	6,66 MHz : 2,7; 17,2 MHz : 10,9
M	185...588	50	560 kHz : 3,6; 1455 kHz : 4,5
L	750...2000	60	166 kHz : 1,8
Zf = 468 kHz ; Reihenfolge : 11, 13, 12, 14 ; 15 (Minimum)			

Brandt-Super-651 B/T

95. Brandt 652 GW

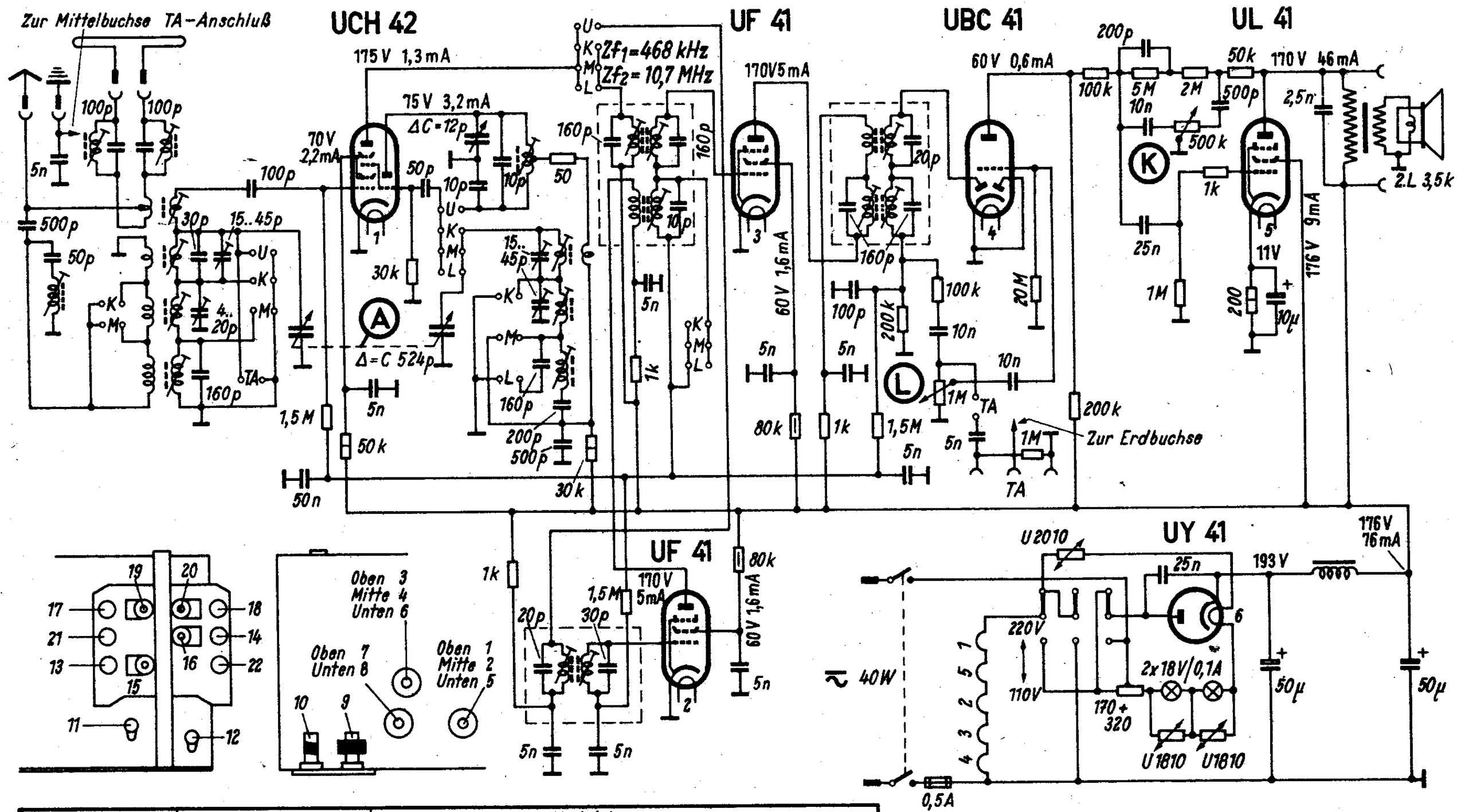

Wellenbereich m		Empfindlichkeit µV	Abgleich
U	3... 3,45	25	87 MHz : 11, 93,5 MHz : 12
K	19... 51	15	6,66 MHz : 13, 14; 13,32 MHz : 15, 16
M	185... 588	15	580 kHz : 17, 18; 1455 kHz : 19, 20
L	1035... 2000	30	166,6 kHz : 21, 22
Zf = 468 kHz; 10,7 MHz. Reihenfolge 468 kHz : 1, 2, 3, 4; 9 (Minimum). 10,7 MHz : 5, 6, 7, 8; 10 (Minimum)			

Spannungen mit Instrument 1000 Ω/V gemessen.

Brandt-Super 652 GW

94. Brandt 652 W

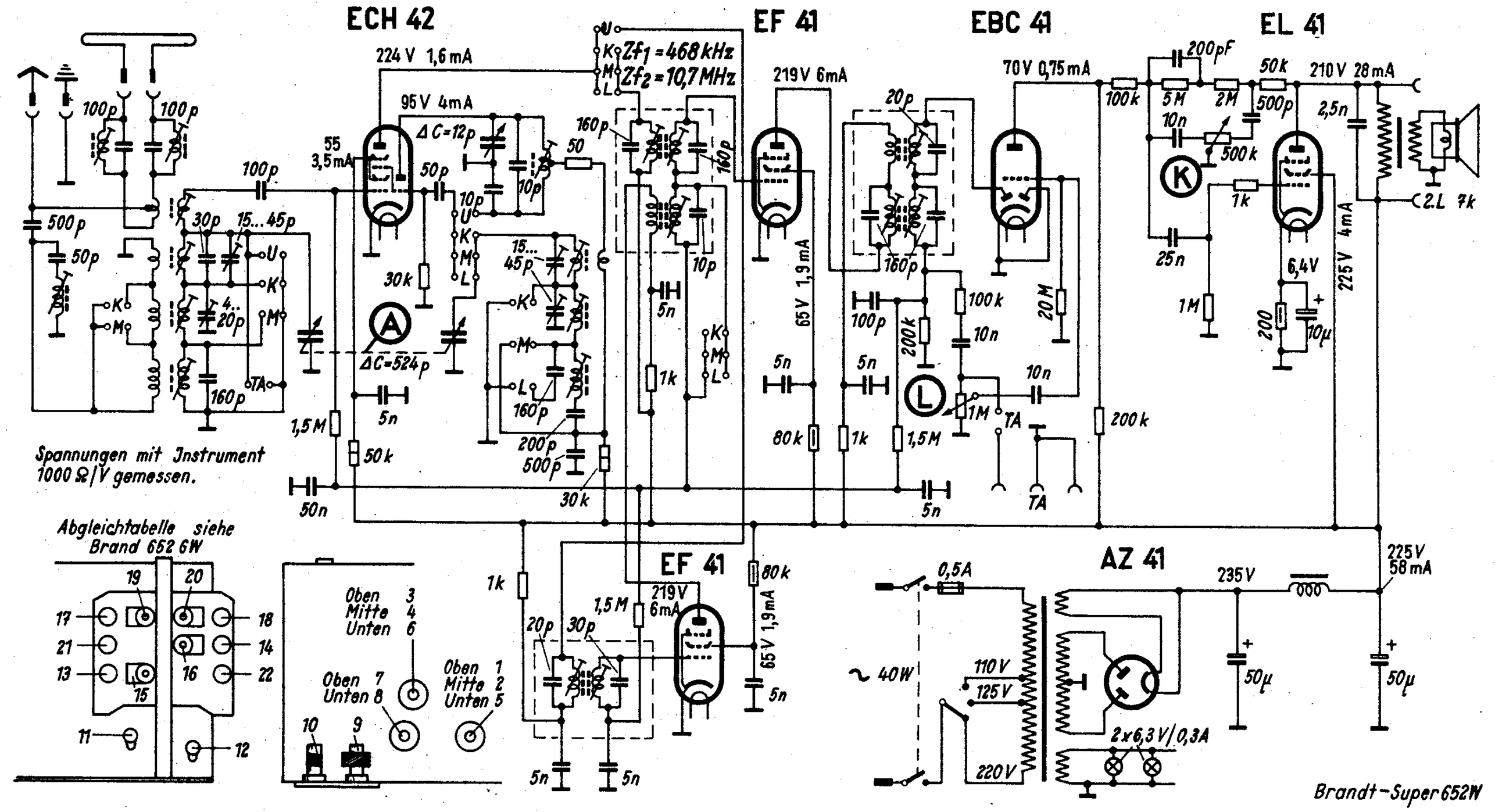

Roland Brandt, Gesellschaft für Radiotelefonie mbH, Berlin SO 36, Köpenicker Straße 154

17. Brandt 653/753 W

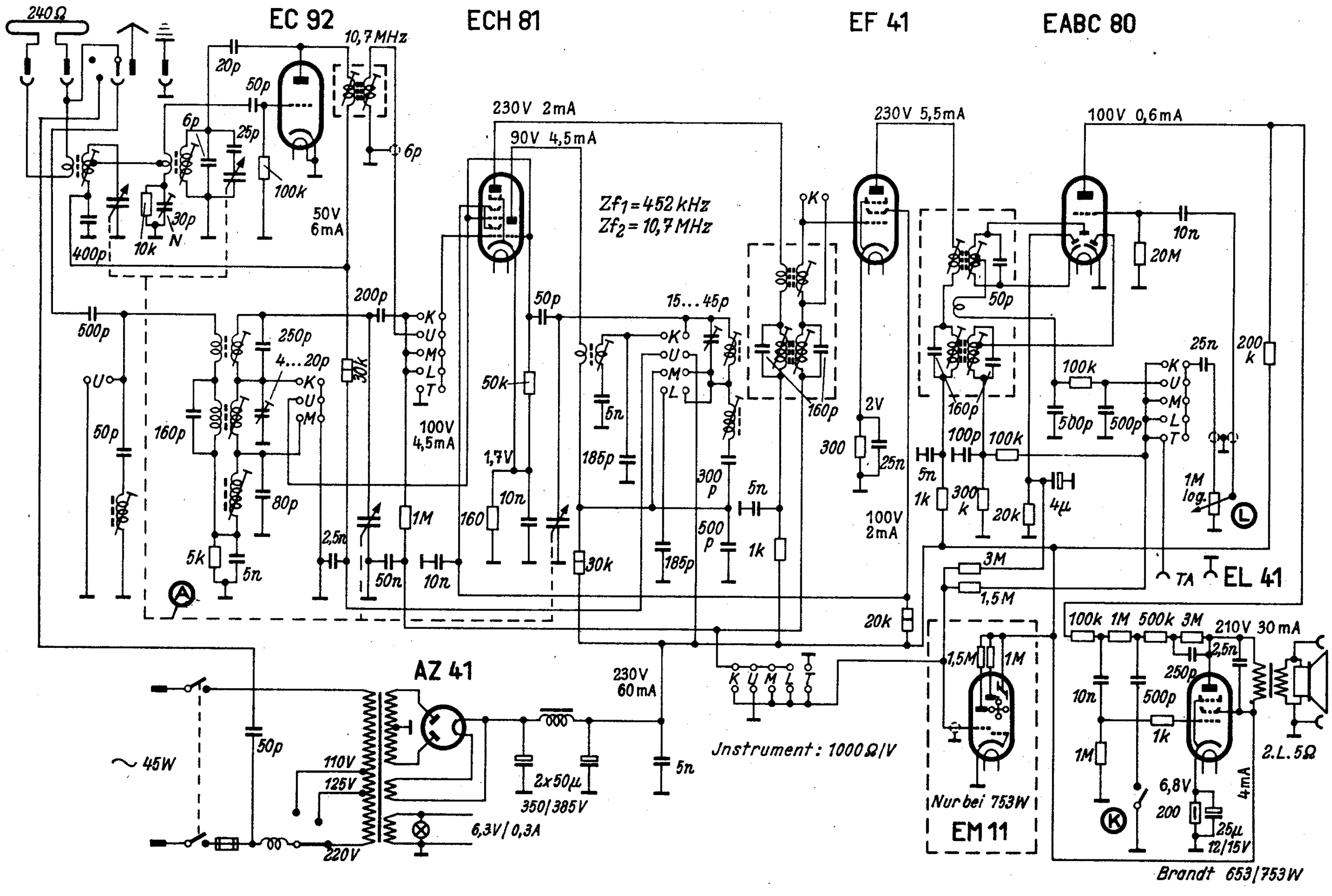

97. Braun 710/720/770 WUK

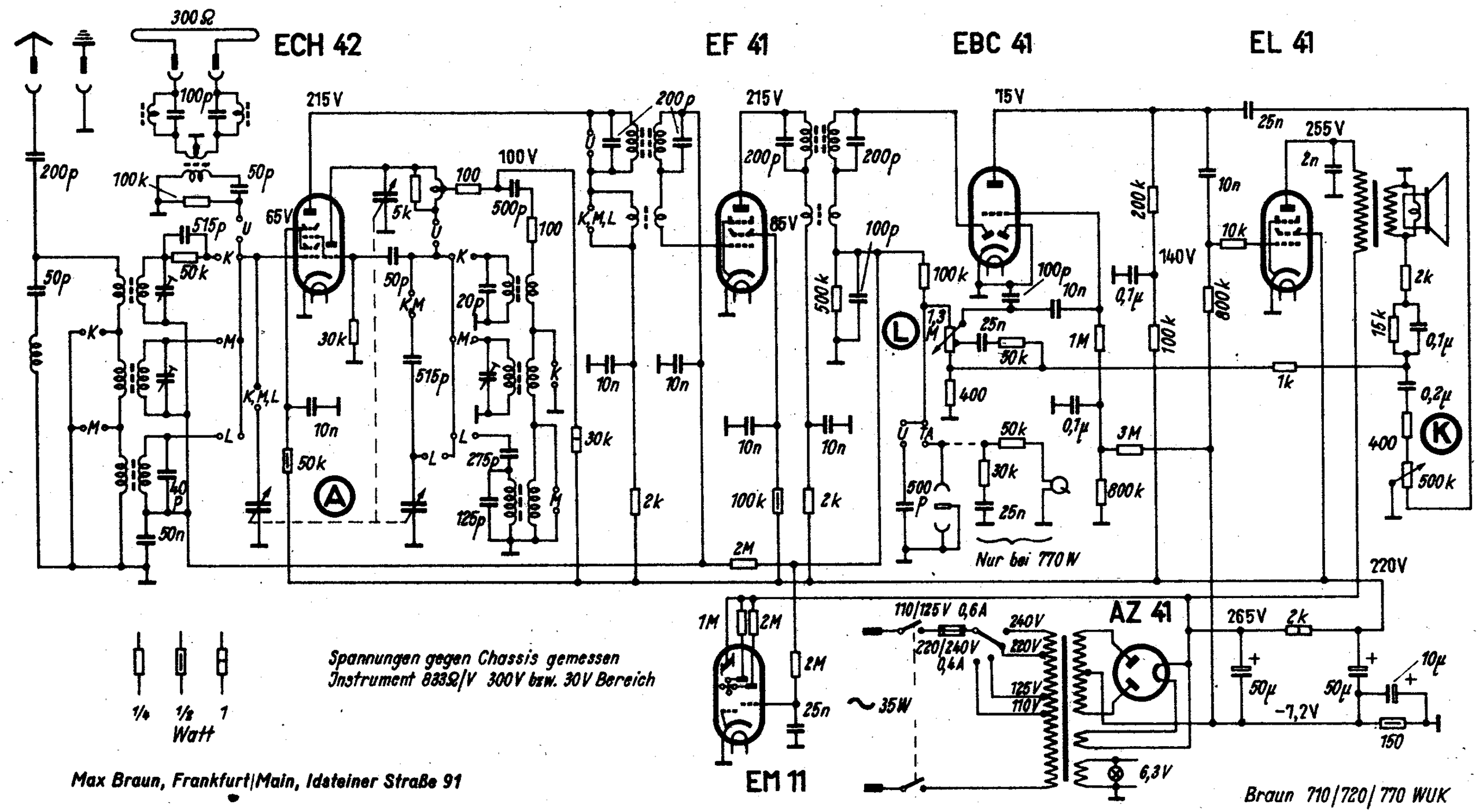

Max Braun, Frankfurt/Main, Idsteiner Straße 91

Braun 710/720/770 WUK

Brandt 56 W und 72 LW

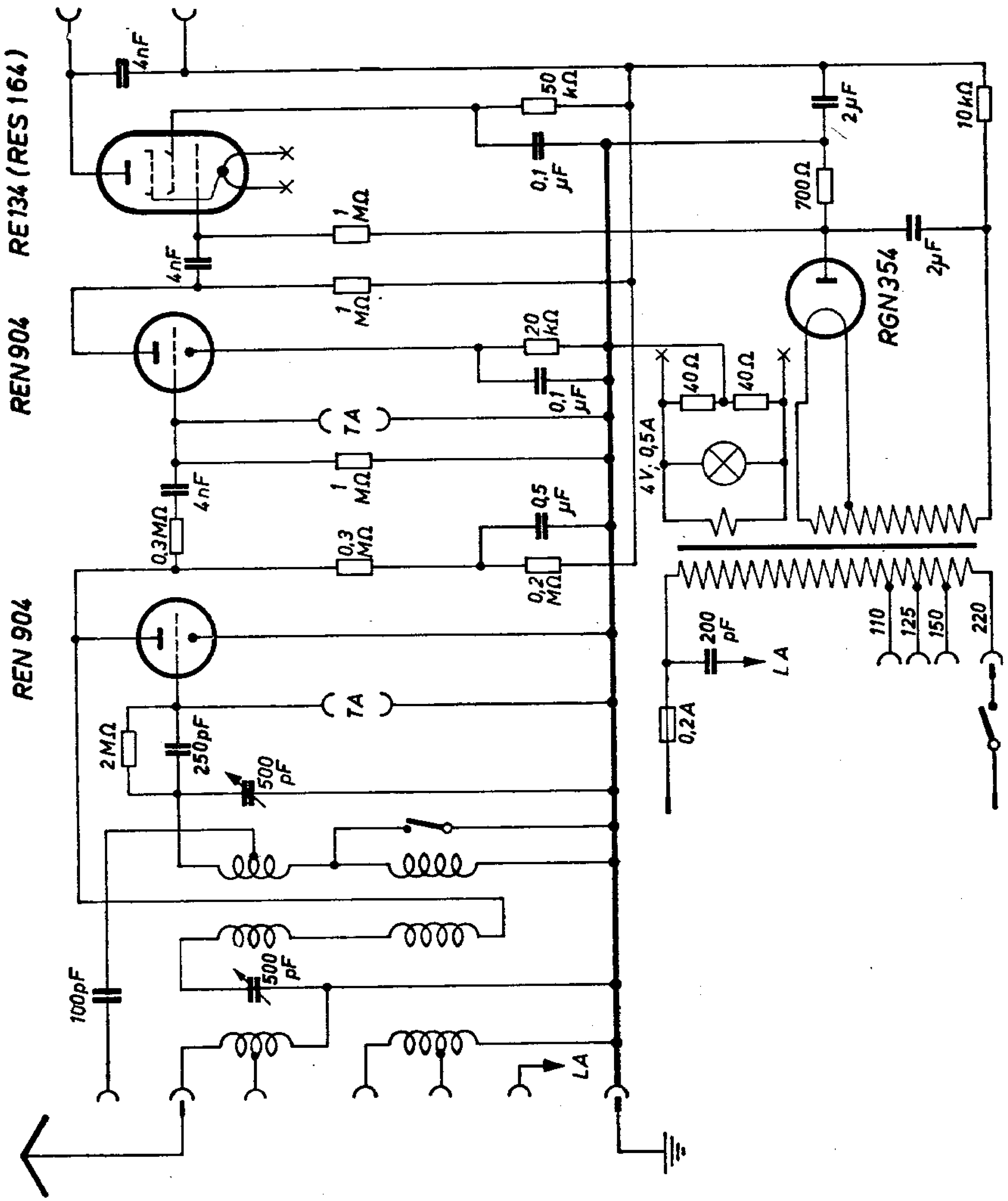

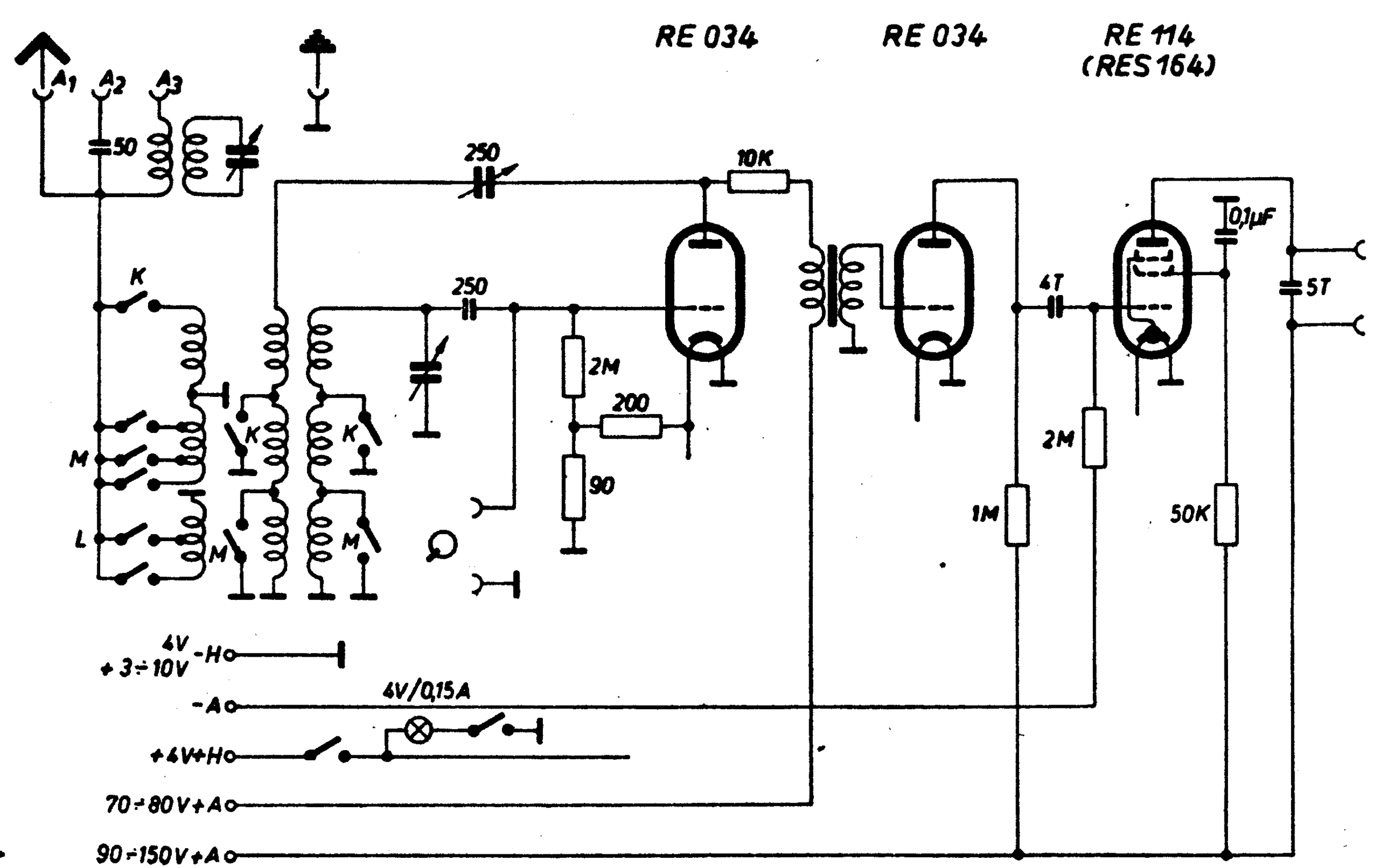
RE 034
RE 034
RE 114
(RES 164)
A1
A2
A3
50
250
10K
250
2M
200
90
K
M
L
4T
0,1µF
5T
2M
1M
50K
4V
-H
+3÷10V
-A
4V/0,15A
+4V+H
70÷80V+A
90÷150V+A

Brandt 76

96. Brandt 852 W

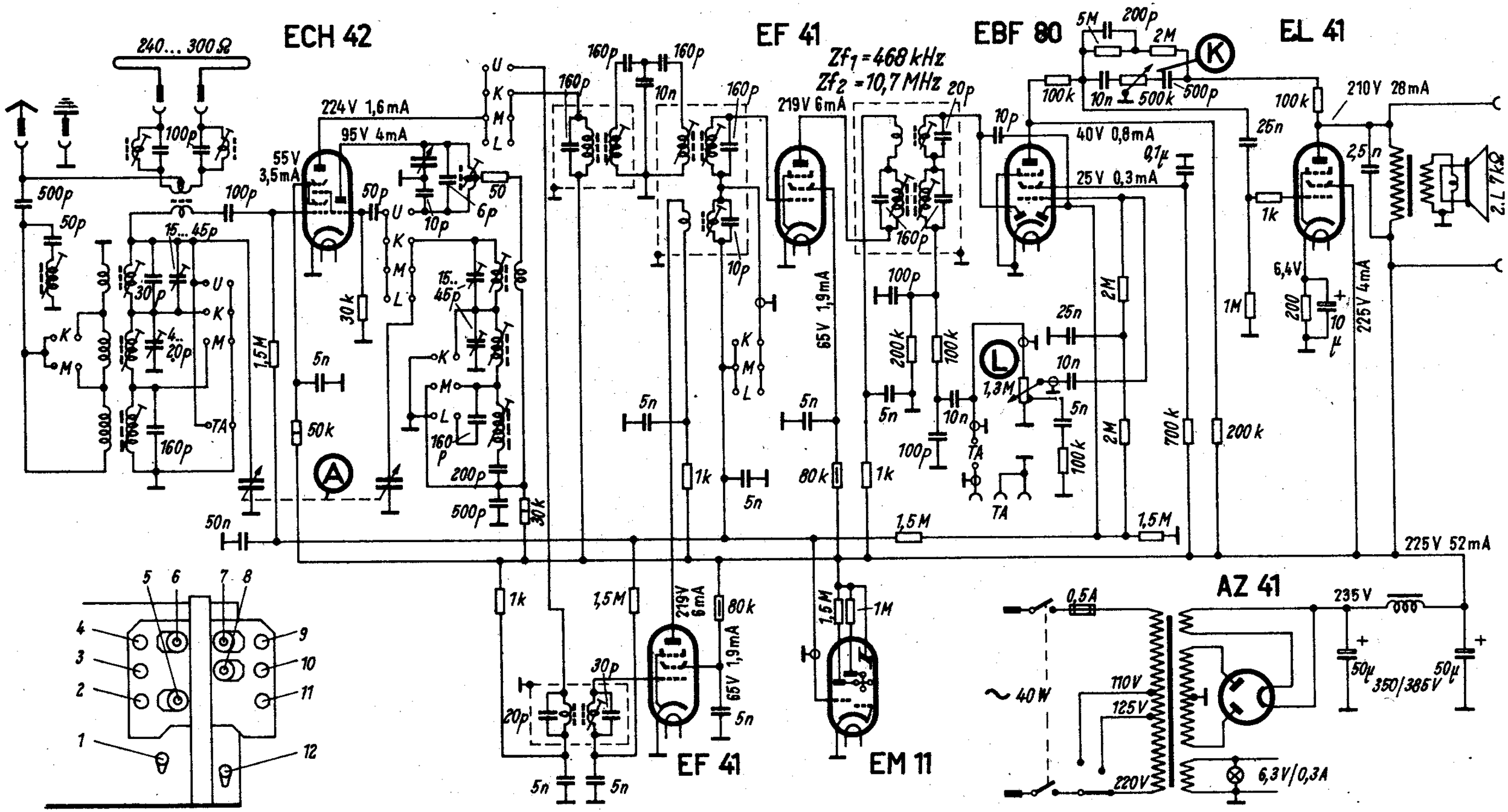

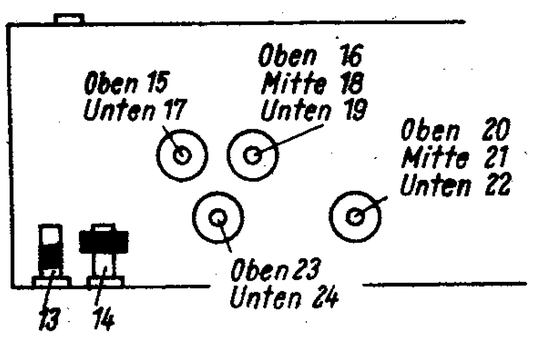

Wellenbereich m		Empfindlichkeit μV	Abgleich
U	3... 3,45	20	87 MHz : 1; 93,5 MHz : 12
K	19... 51	20	6,66 MHz : 2, 10; 13,32 MHz : 5,8
M	185... 588	12	580 kHz : 4,9; 1455 kHz : 6,7
L	1035... 2000	30	166,6 kHz : 3,11

Zf1 = 468 kHz : Zf2 = 10,7 MHz : Reihenfolge 468 kHz : 20, 21, 16, 18, 15, 17; 14 (Minimum)
Reihenfolge 10,7 MHz : 22, 19, 23, 24; 13 (Minimum)

Schwingströme	
U :	250... 350 μA
K :	200... 300 μA
M :	200... 450 μA
L :	300... 400 μA

Spannungen mit Instrument 1000Ω/V gemessen

Brandt-Super-852W

Roland Brandt, Gesellschaft für Radiotelefonie mbH, Berlin SO 36, Köpenicker Straße 154

18. Brandt 853 W II

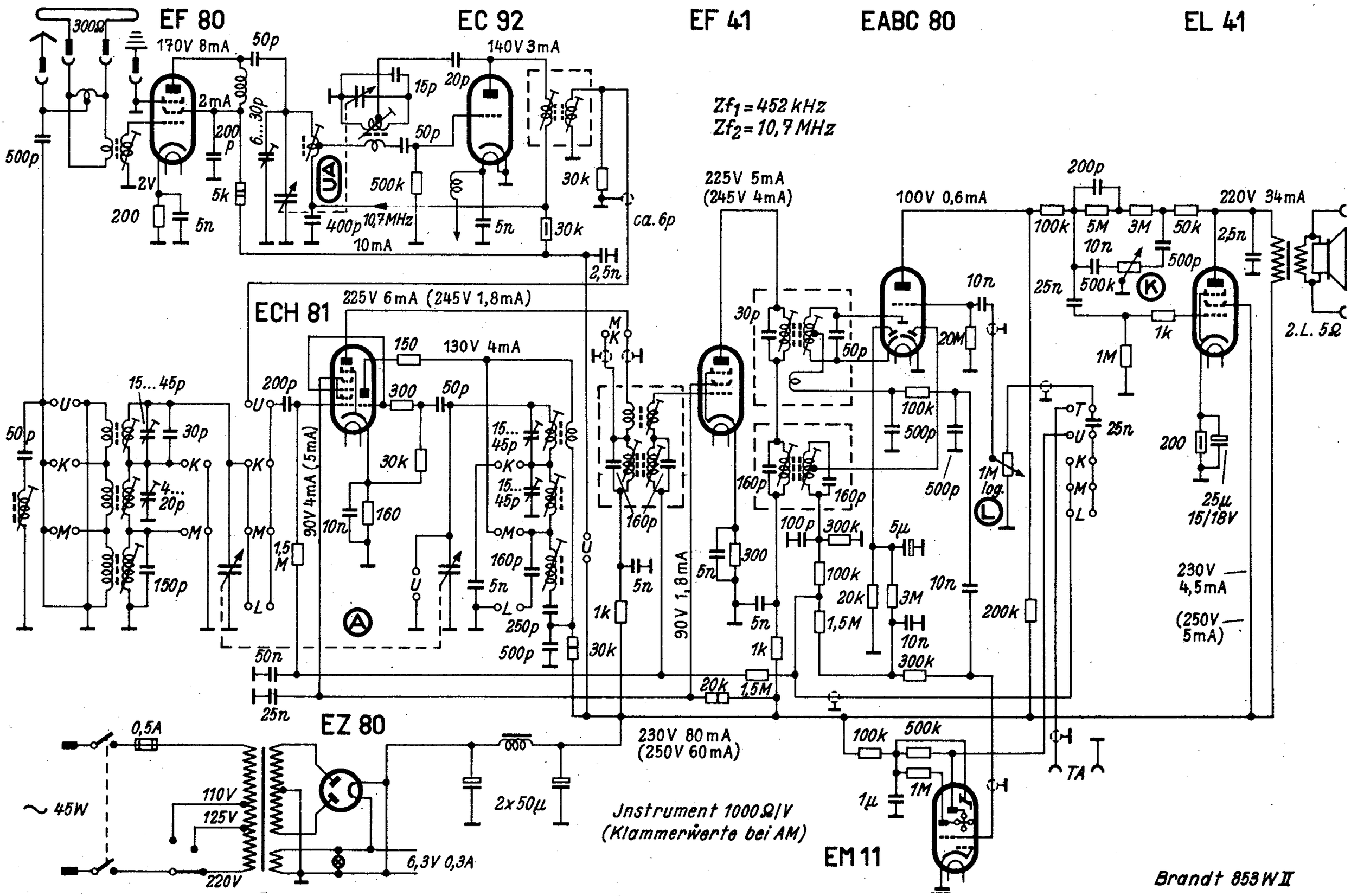

Roland Brandt GmbH, Berlin SO 36, Köpenicker Straße 154

243. Brandt 8852 W

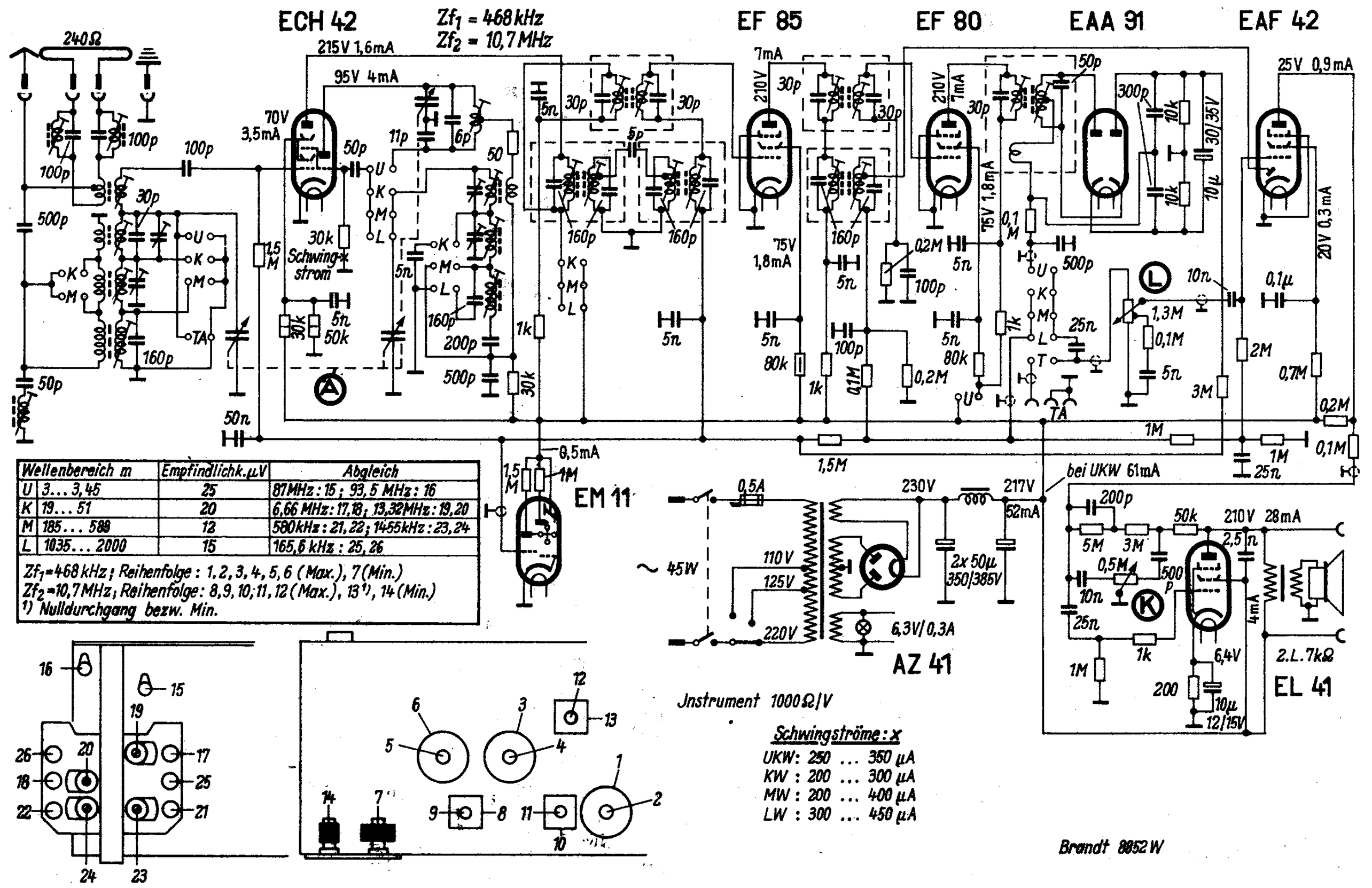

Wellenbereich m		Empfindlichk. µV	Abgleich
U	3... 3,45	25	87 MHz: 15; 93,5 MHz: 16
K	19... 51	20	6,66 MHz: 17,18; 13,32 MHz: 19,20
M	185... 589	12	580 kHz: 21,22; 1455 kHz: 23,24
L	1035... 2000	15	165,6 kHz: 25,26

Zf_1 = 468 kHz; Reihenfolge: 1, 2, 3, 4, 5, 6 (Max.), 7 (Min.)
Zf_2 = 10,7 MHz; Reihenfolge: 8, 9, 10, 11, 12 (Max.), 13[1], 14 (Min.)
[1] Nulldurchgang bezw. Min.

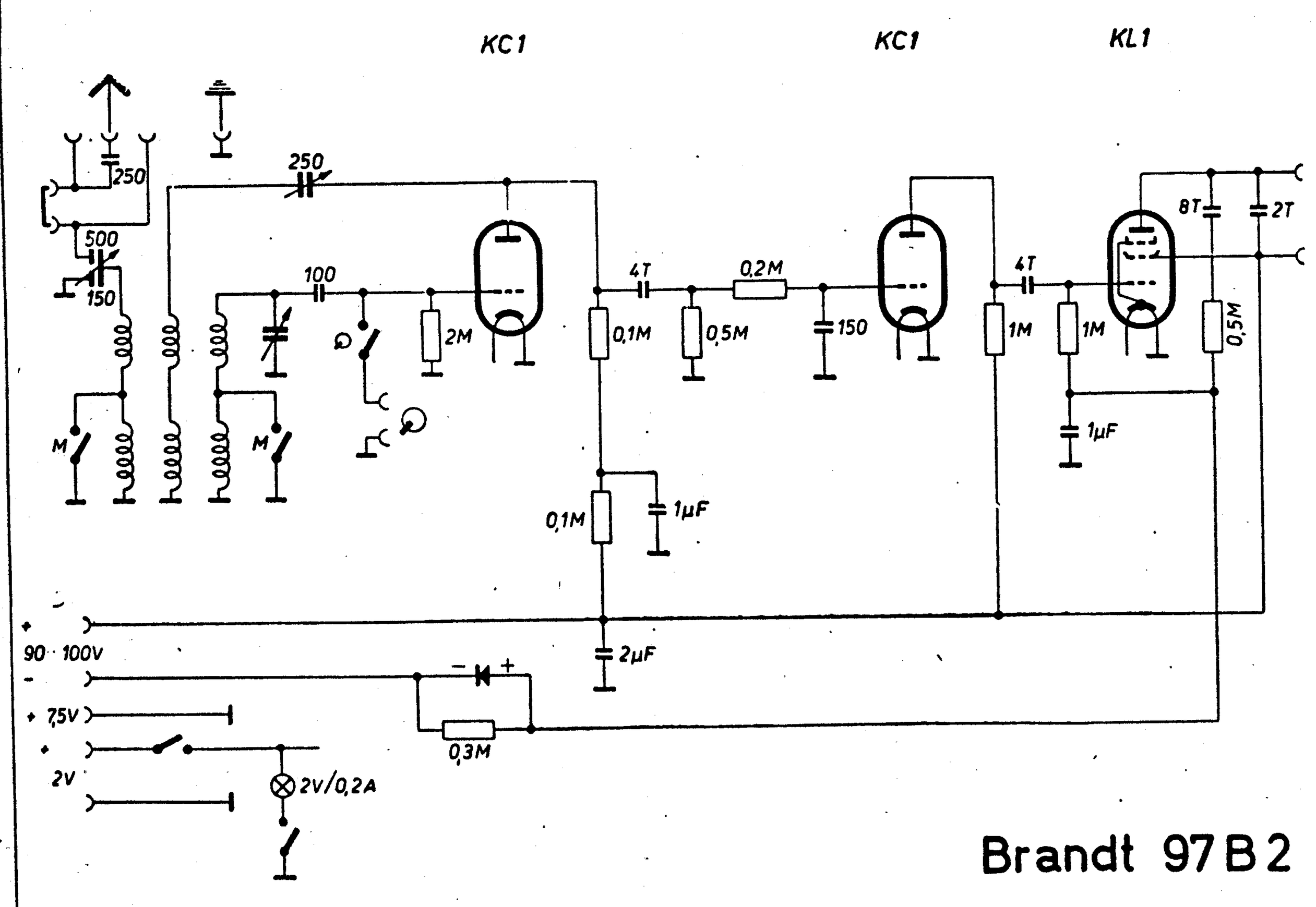
KC1
KC1
KL1
250
250
500
150
100
2M
M
M
4T
0,2M
0,1M
0,5M
150
1M
1M
4T
8T
2T
0,5M
1μF
0,1M
1μF
2μF
+
90 · 100V
-
+ 7,5V
+
2V
2V/0,2A
0,3M
Brandt 97B2

Brandt 97 B 4

3 Röhren
1 Kreis
G-Rü-B

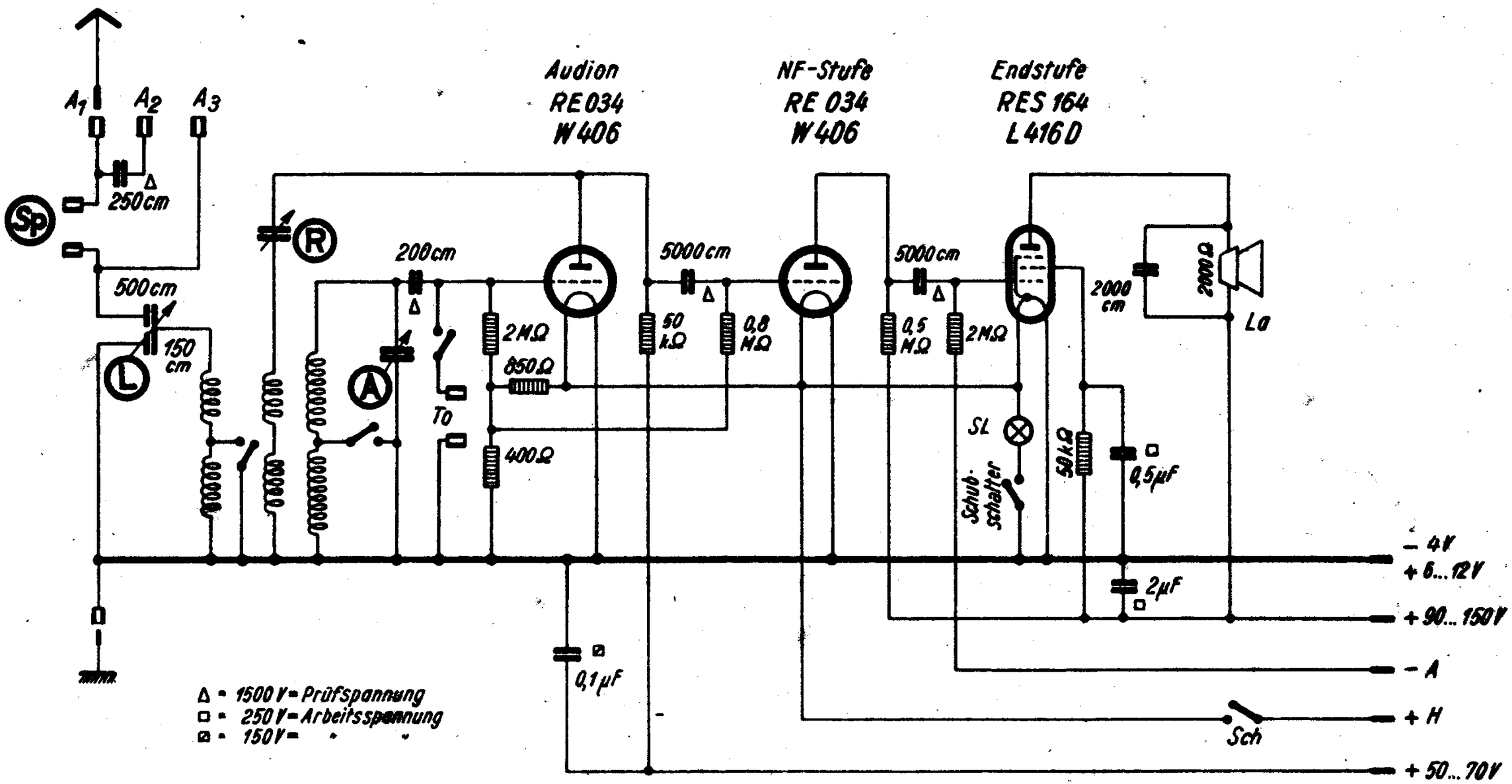

B 3

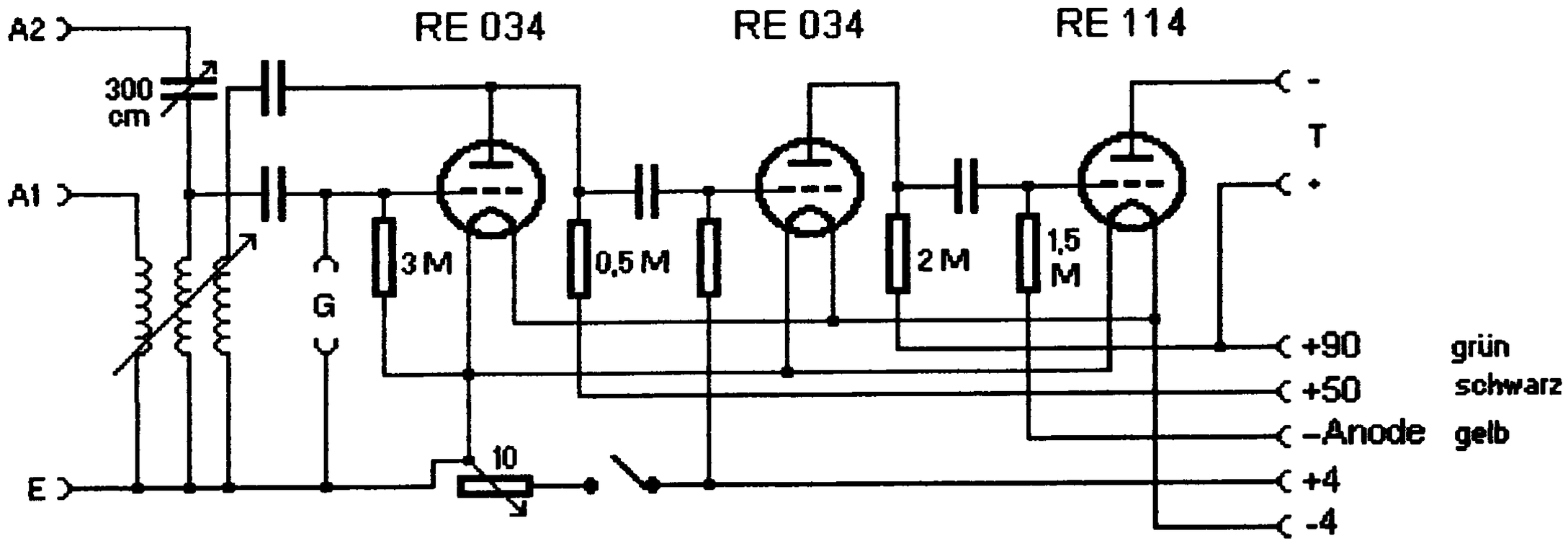
A2
A1
E
300 cm
G
3 M
0,5 M
2 M
1,5 M
10
RE 034
RE 034
RE 114
-
T
+
+90
+50
–Anode
+4
-4
grün
schwarz
gelb

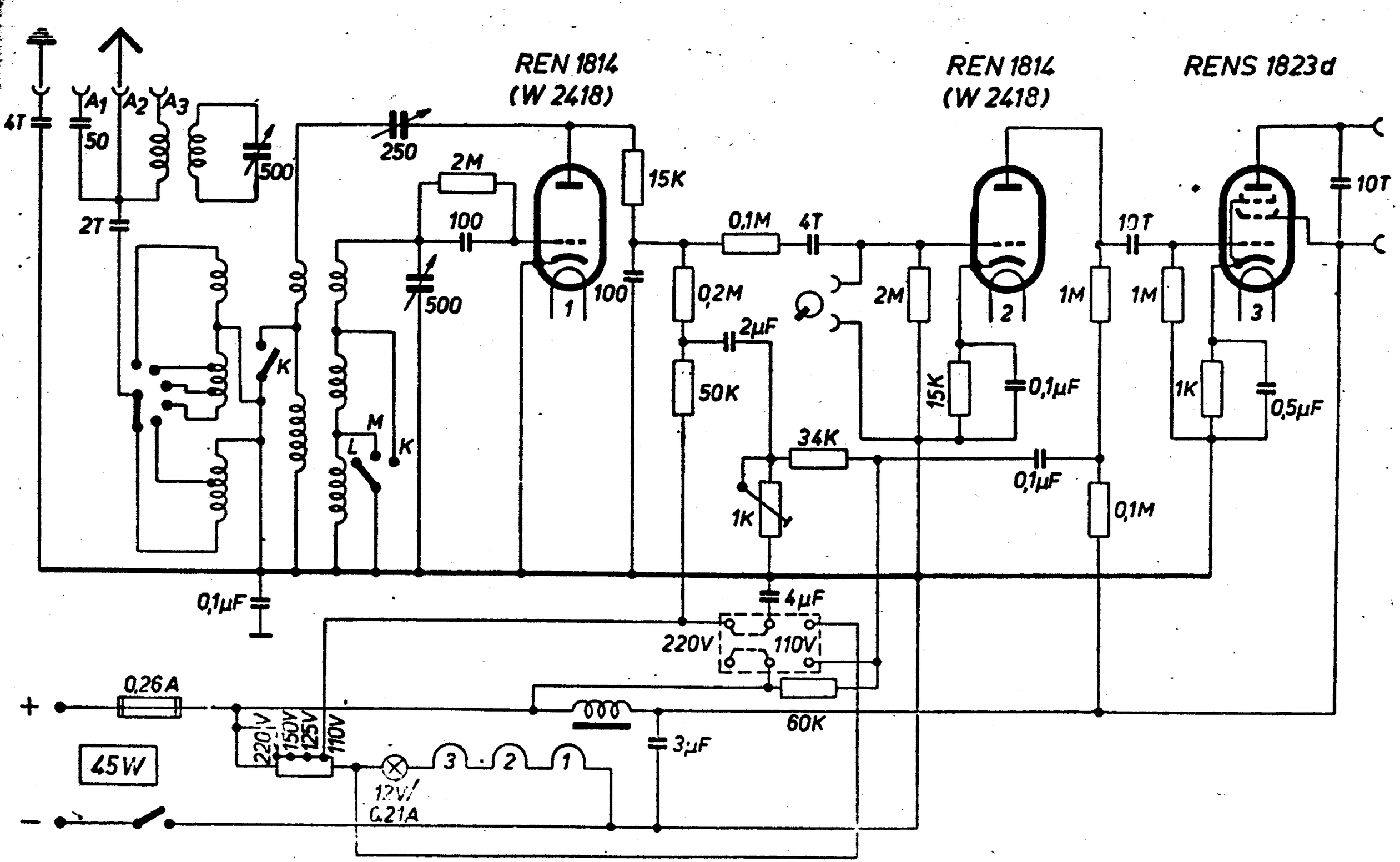

Brandt Columbus 100

Columbus 107

2 Röhren
1 Kreis
G-Rü-W

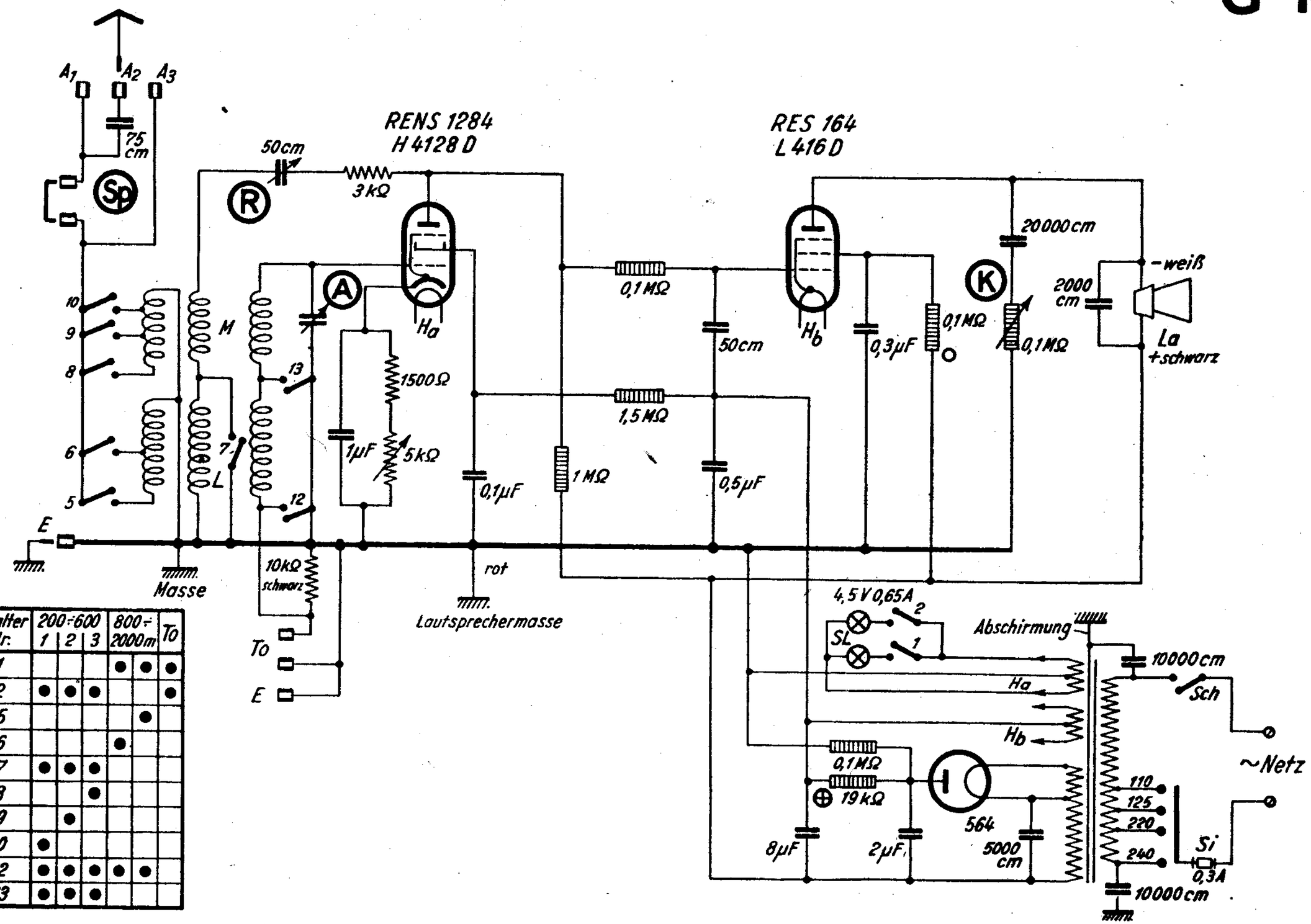

Schalter Nr:	200÷600 1	2	3	800÷2000m		To
1				●	●	●
2	●	●	●			●
5					●	
6				●		
7	●	●	●			
8			●			
9		●				
10	●					
12	●	●	●	●	●	
13	●	●	●			

Brandt-Columbus 109

3 Röhren
1 Kreis
G-Rü-B

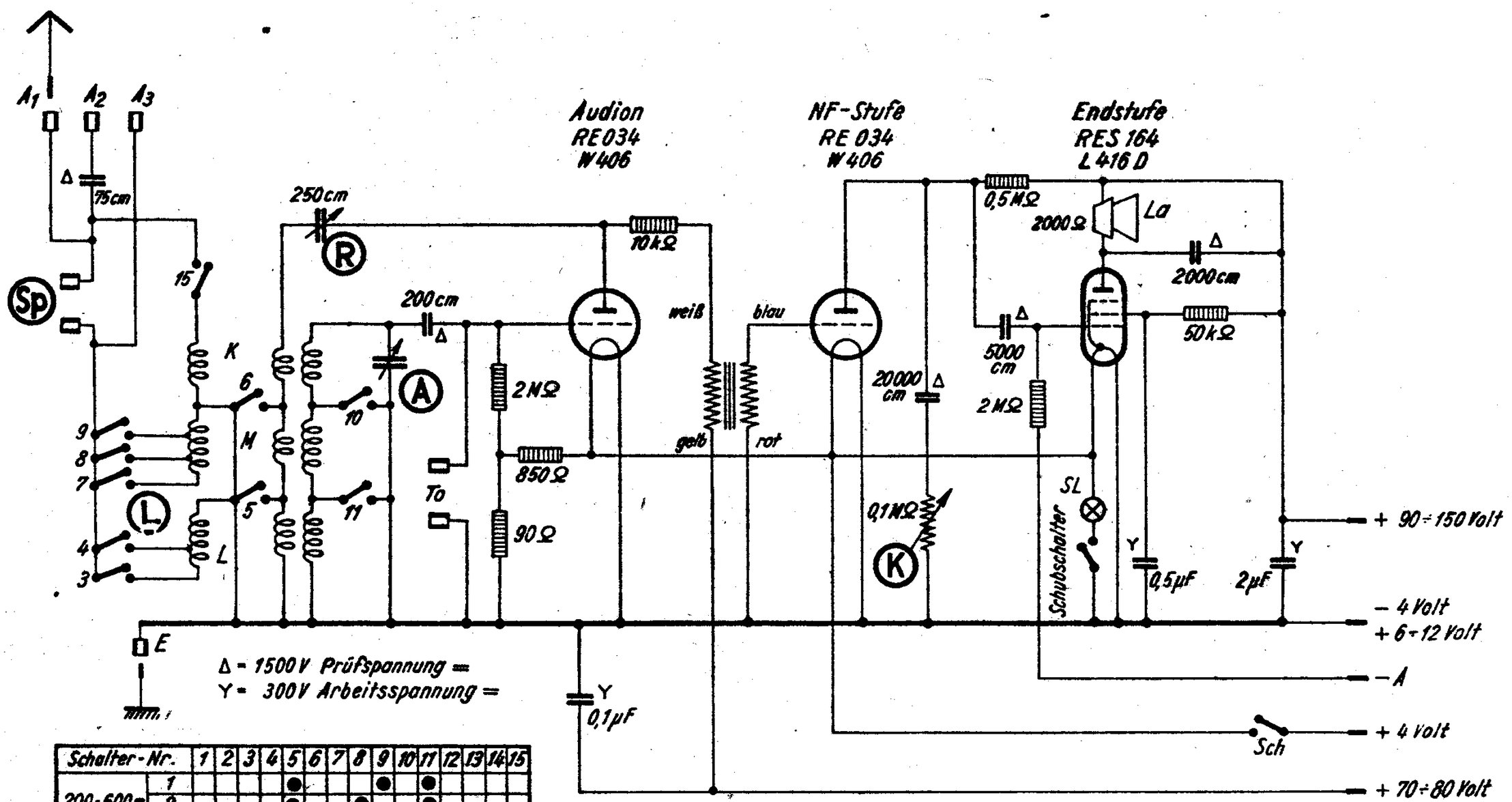

Schalter-Nr.		1	2	3	4	5	6	7	8	9	10	11	12	13	14	15
200-600m	1					●				●		●				
	2					●			●			●				
	3					●		●				●				
800-2000m	4				●											
	5			●												
19-53m	6						●				●					●

Columbus 112

2 Röhren
1 Kreis
G-Rü-G

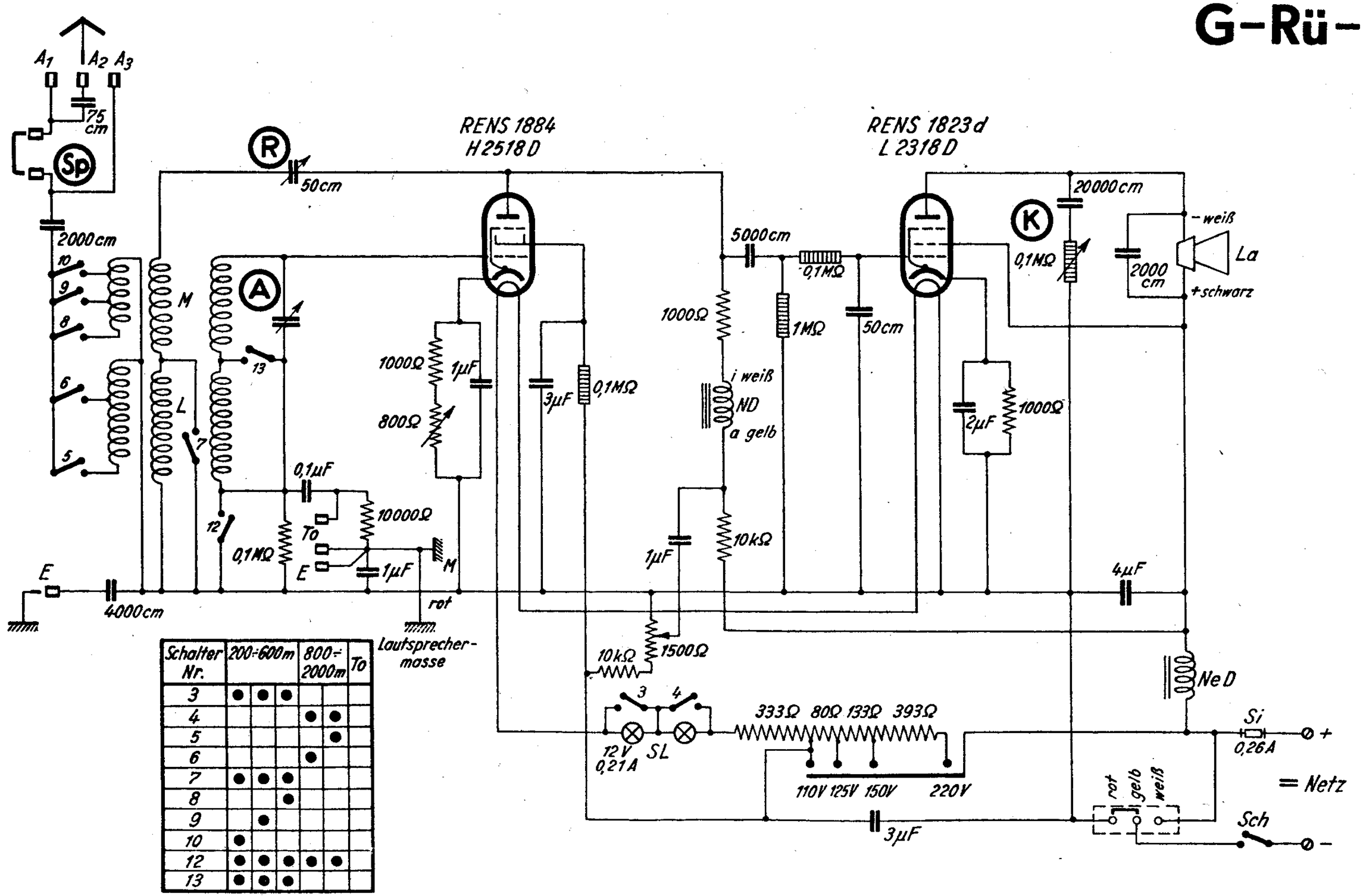

Schalter Nr.	200÷600m			800÷2000m		To
3	●	●	●			
4				●	●	
5					●	
6				●		
7	●	●	●			
8			●			
9		●				
10	●					
12	●	●	●	●	●	
13	●	●	●			

Brandt-Columbus 133/143

2 Röhren
1 Kreis
G-Rü-W

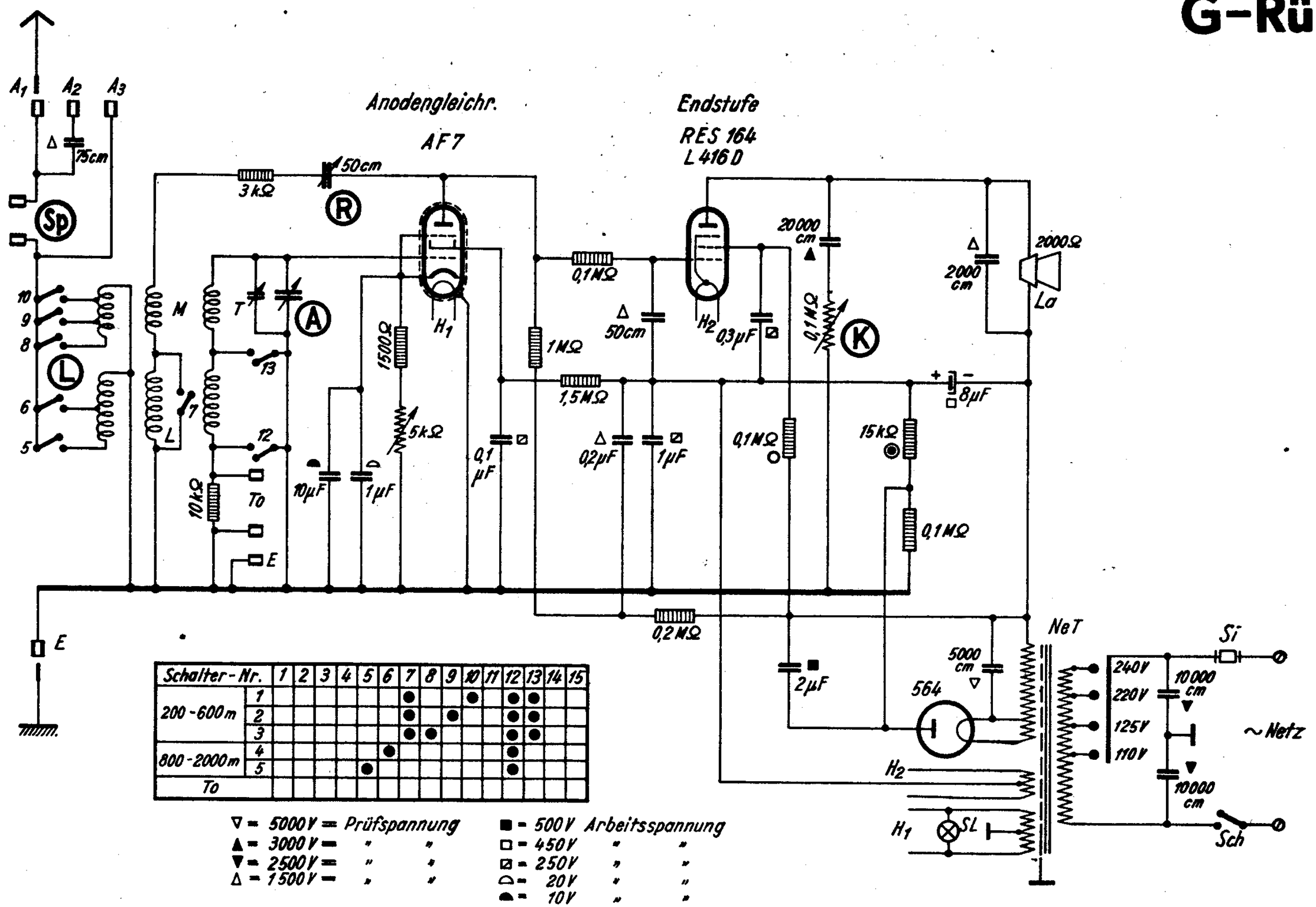

Schalter-Nr.		1	2	3	4	5	6	7	8	9	10	11	12	13	14	15
200-600m	1							●			●		●	●		
	2							●		●			●	●		
	3							●	●				●	●		
800-2000m	4						●						●			
	5					●							●			
To																

▽ = 5000V = Prüfspannung
▲ = 3000V = " "
▼ = 2500V = " "
△ = 1500V = " "

■ = 500V Arbeitsspannung
□ = 450V " "
▨ = 250V " "
◠ = 20V " "
◠ = 10V " "

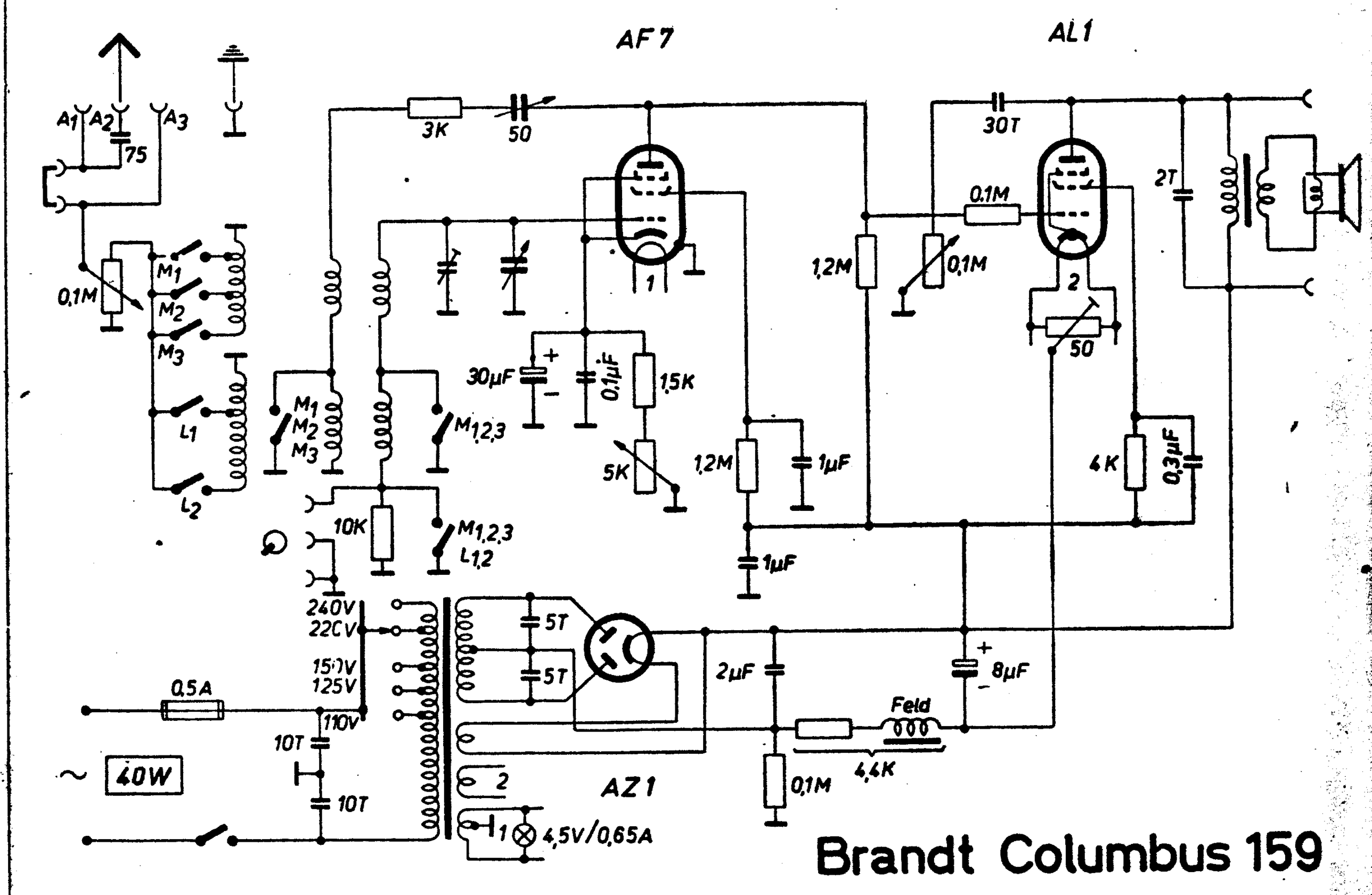

Brandt Columbus 159

Columbus 170 2/2

2 Röhren
2 Kreise
G-Rü-R-W

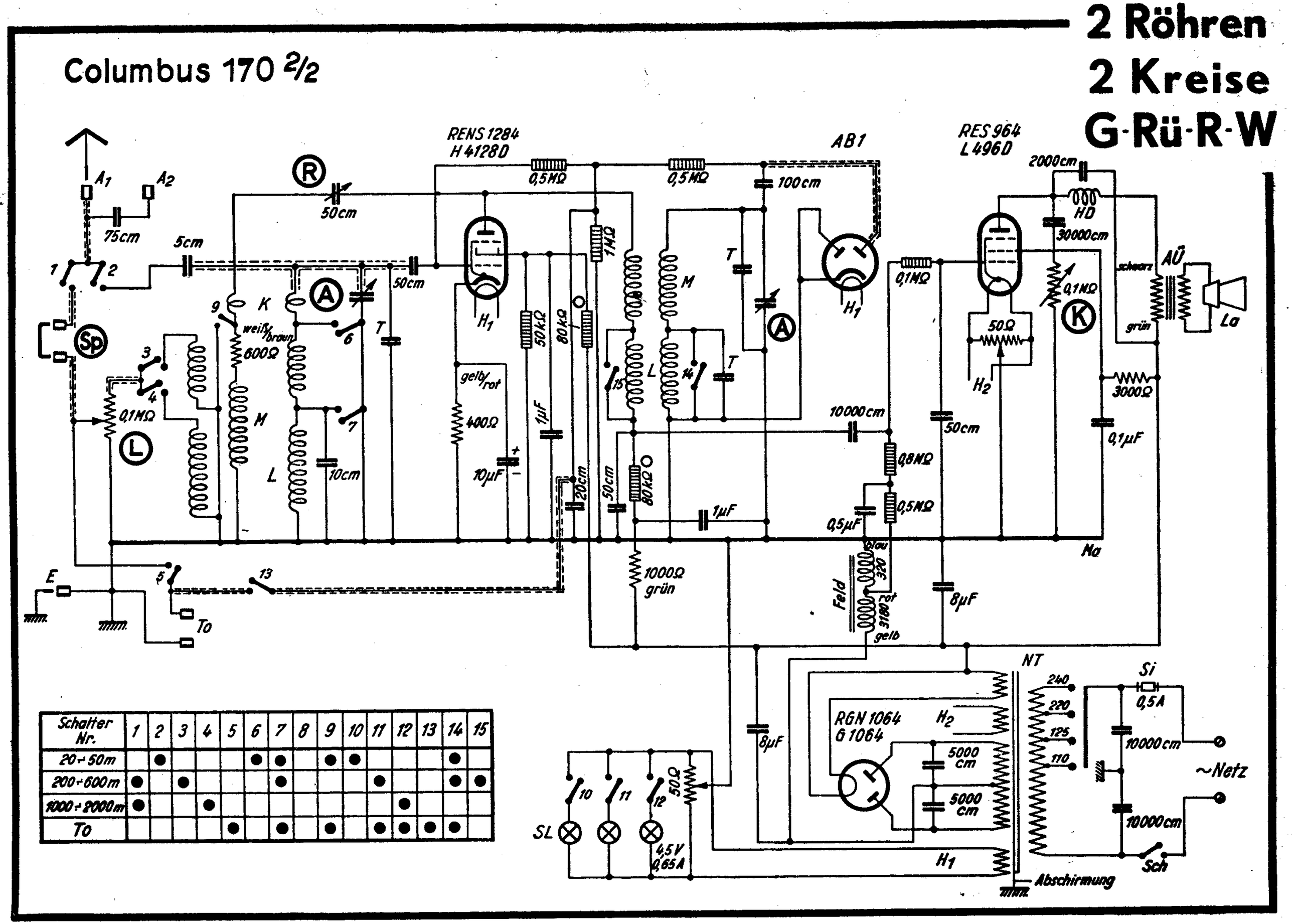

Schalter Nr.	1	2	3	4	5	6	7	8	9	10	11	12	13	14	15
20÷50m		●				●	●		●	●				●	
200÷600m	●		●				●				●			●	●
1000÷2000m	●			●								●			
To					●		●		●		●	●	●	●	

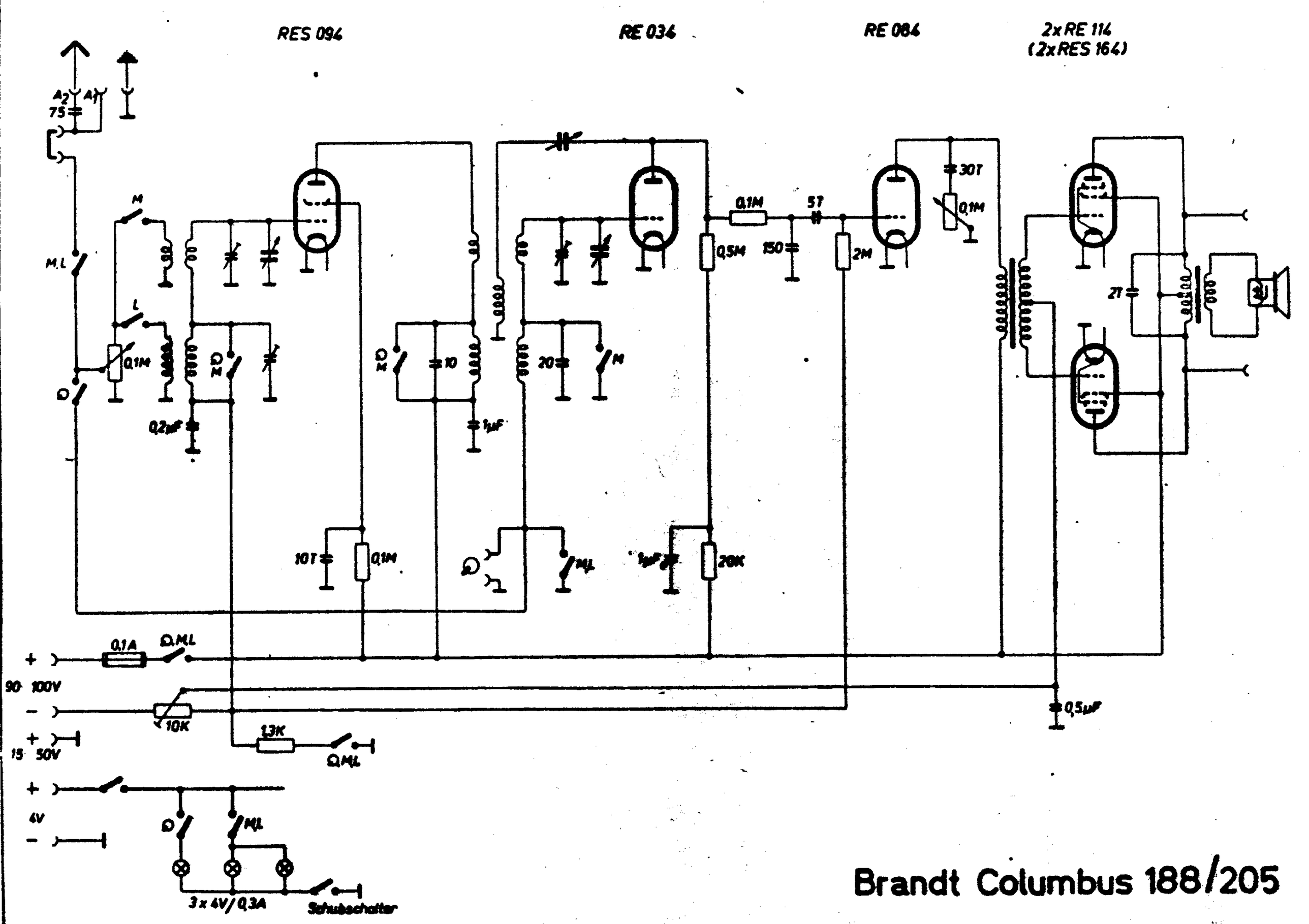

Brandt Columbus 188/205

Brandt-Columbus 188

4 Röhren
2 Kreise
G-Rü-B

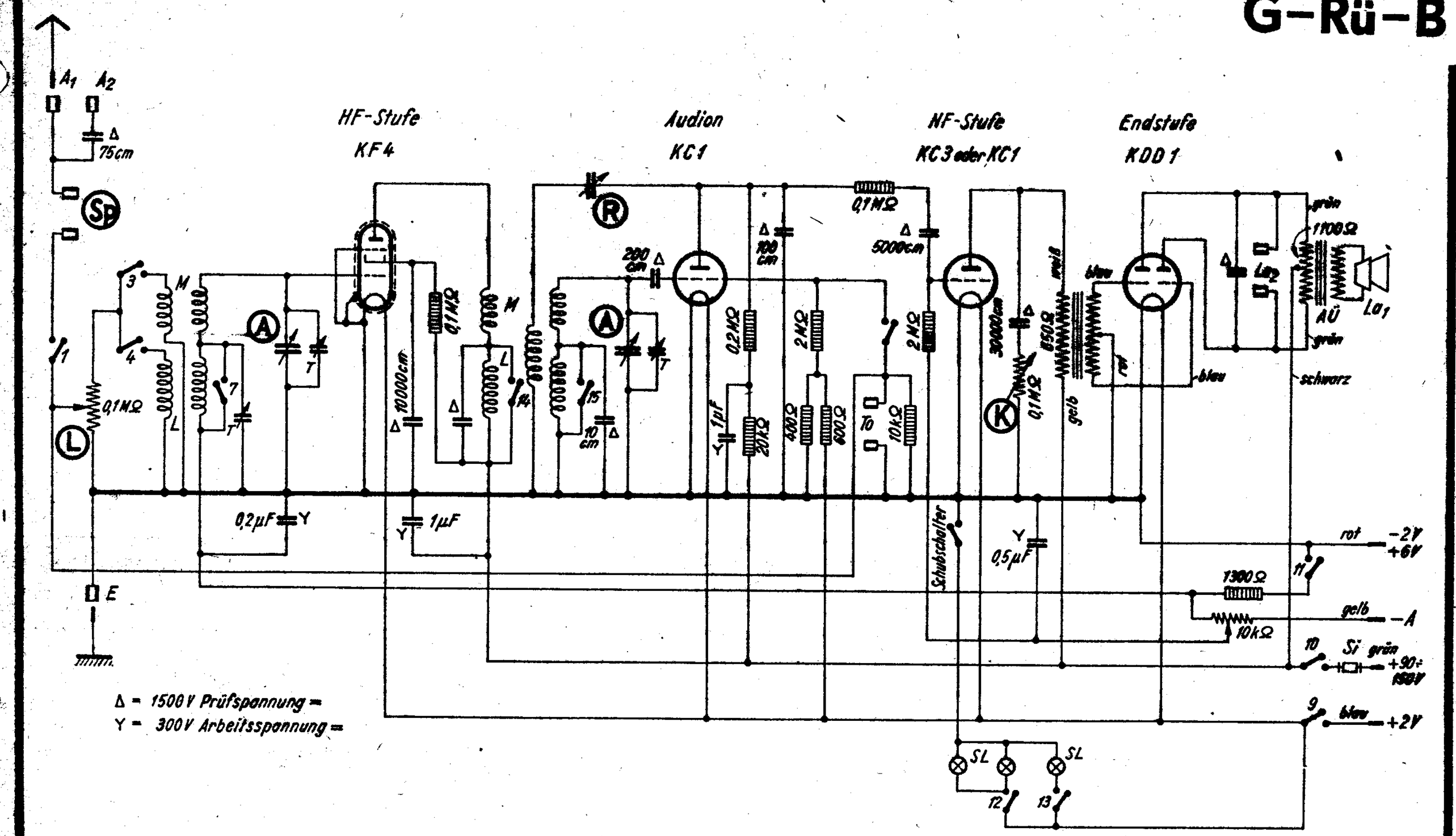

Brandt-Columbus 217

3 Röhren
2 Kreise
G-Rü-W

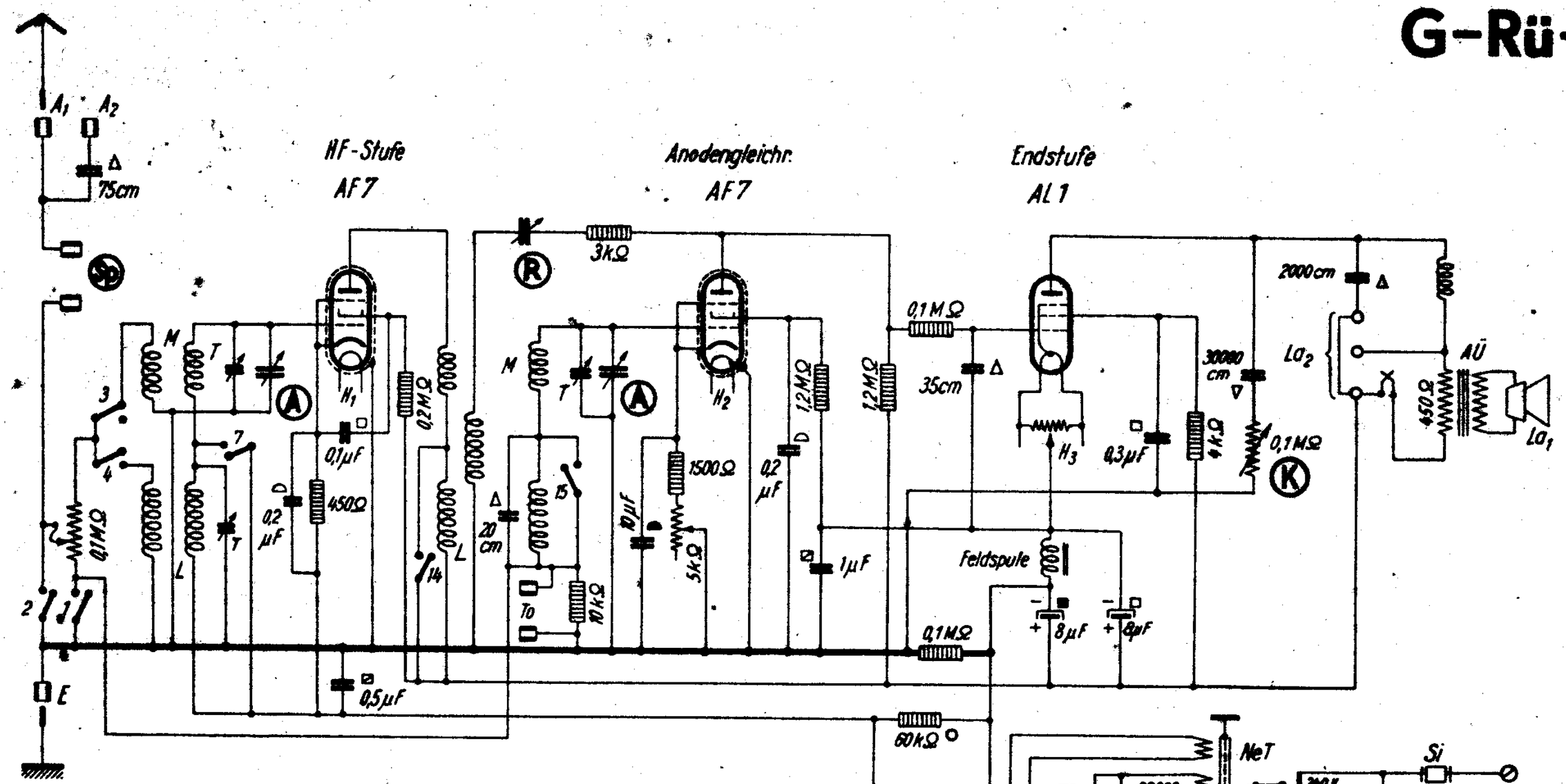

Schalter-Nr.	1	2	3	4	5	6	7	8	9	10	11	12	13	14	15
200 - 600 m	●		●				●							●	●
800 - 2000 m				●											
To		●					●							●	

▲ = 5000 V = Prüfspannung
▽ = 2500 V = " "
△ = 1500 V = " "

□ = 500 V Arbeitsspannung
■ = 450 V " "
⊠ = 250 V " "
⊂ = 60 V " "
◗ = 10 V " "

Brandt-Columbus 55 G

1 Röhre
1 Kreis
G-G

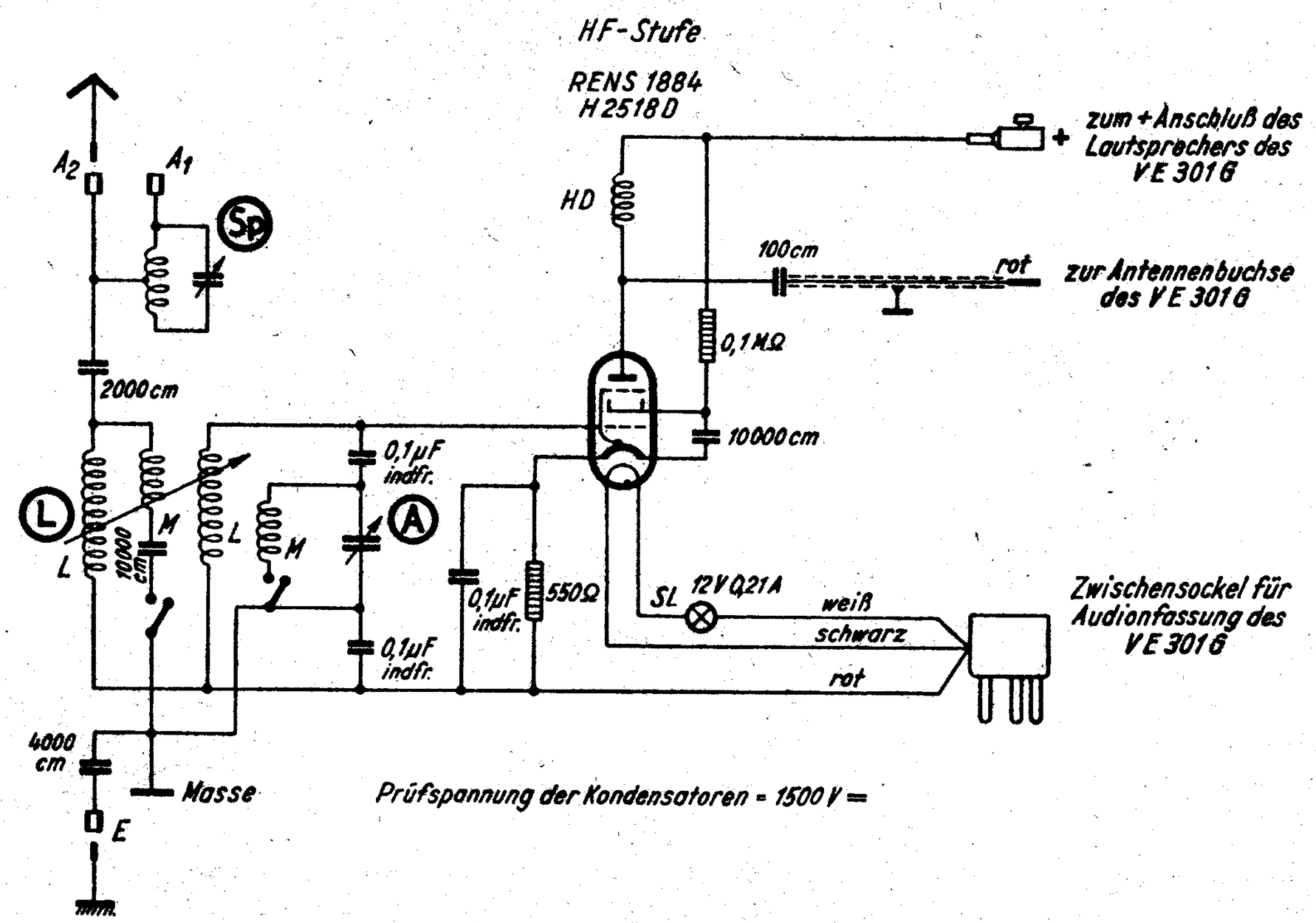

Brandt-Columbus 55 W

1 Röhre
1 Kreis
G-W

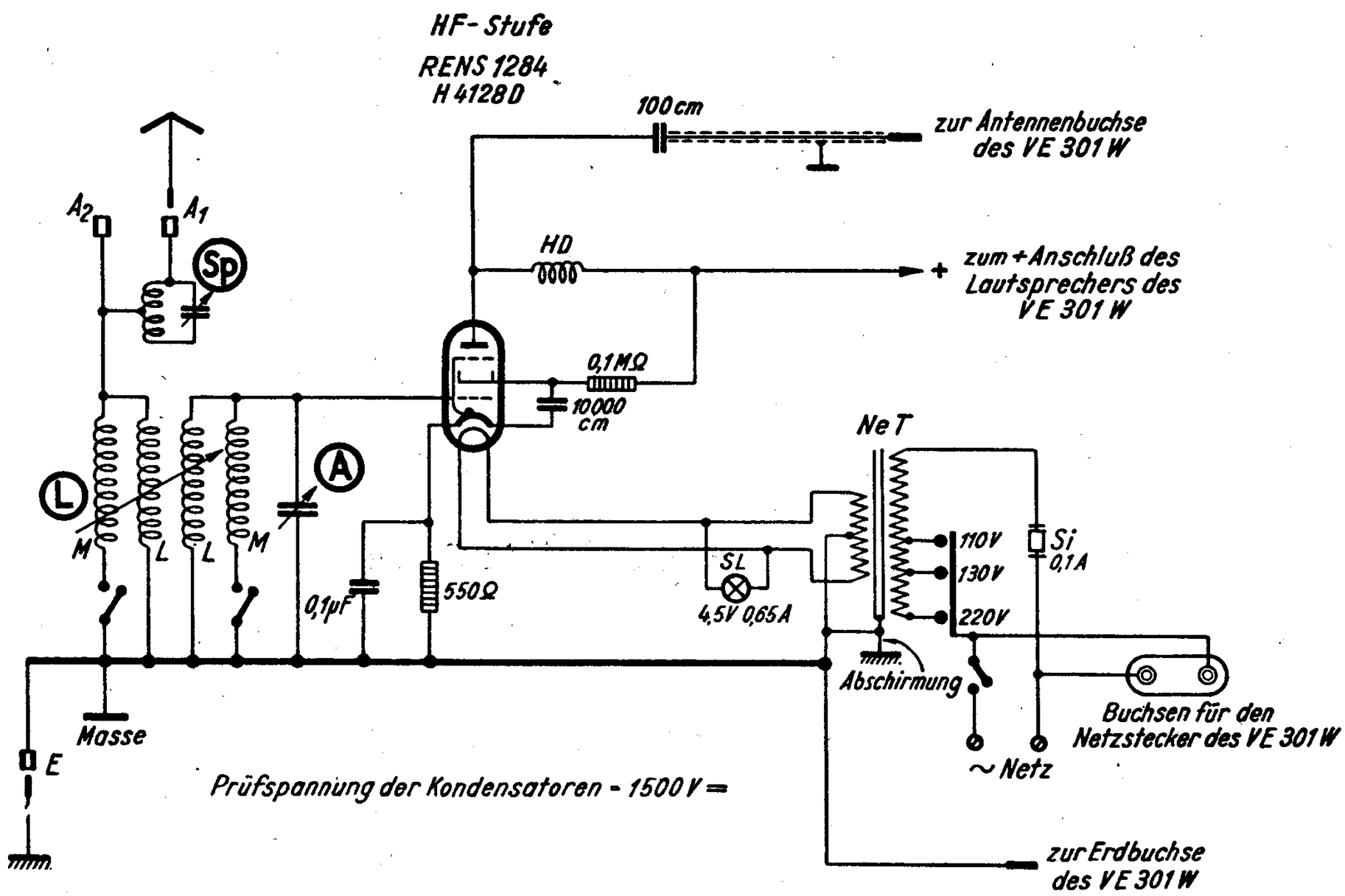

Columbus 76

3 Röhren
1 Kreis
G-Rü-B

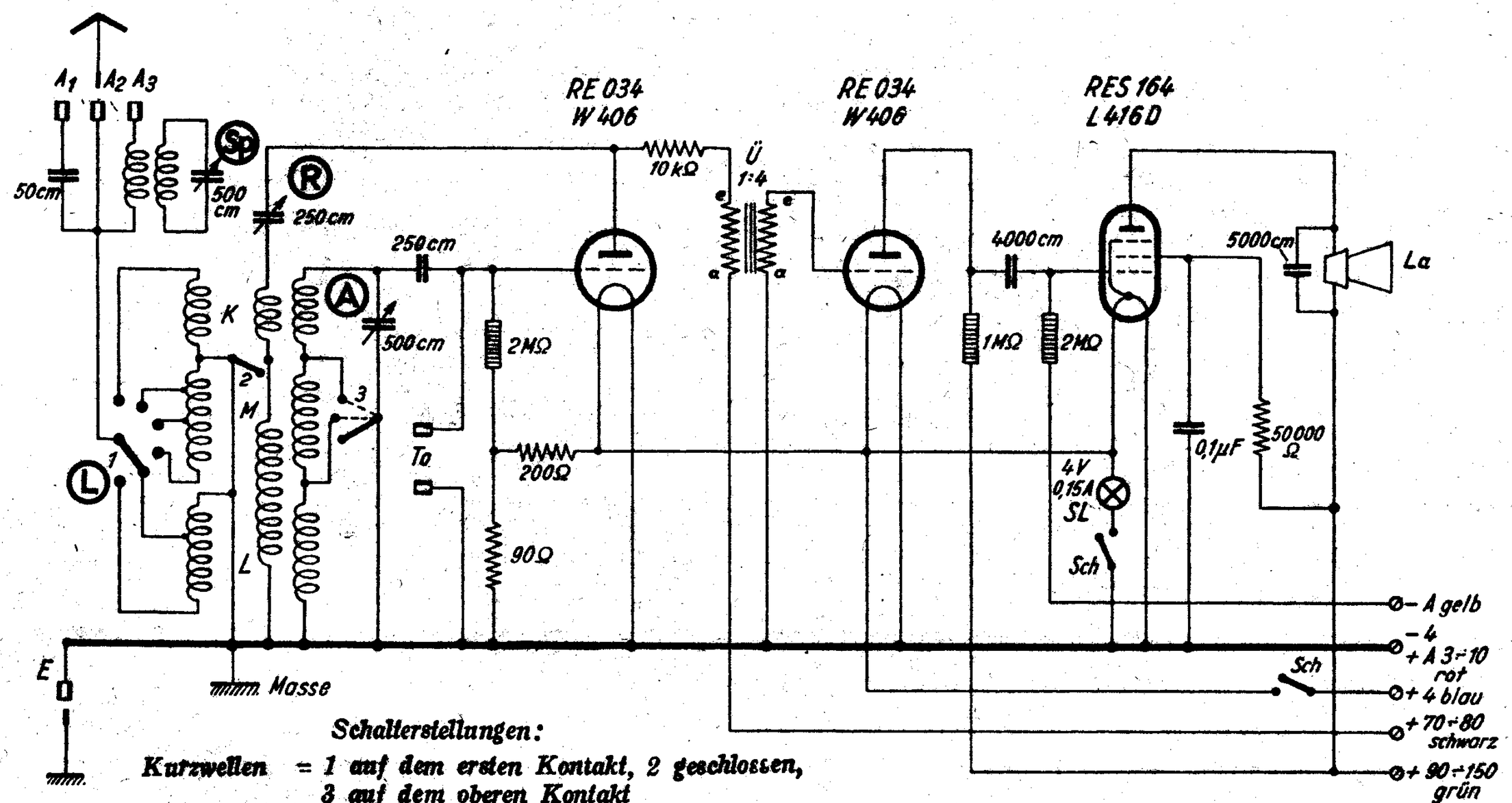

Schalterstellungen:

Kurzwellen = 1 auf dem ersten Kontakt, 2 geschlossen, 3 auf dem oberen Kontakt

Mittelwellen = 1 auf dem zweiten bis vierten Kontakt, 2 offen, 3 auf dem mittleren Kontakt

Langwellen = 1 auf dem fünften oder sechsten Kontakt, 2 offen, 3 in der unteren Stellung.

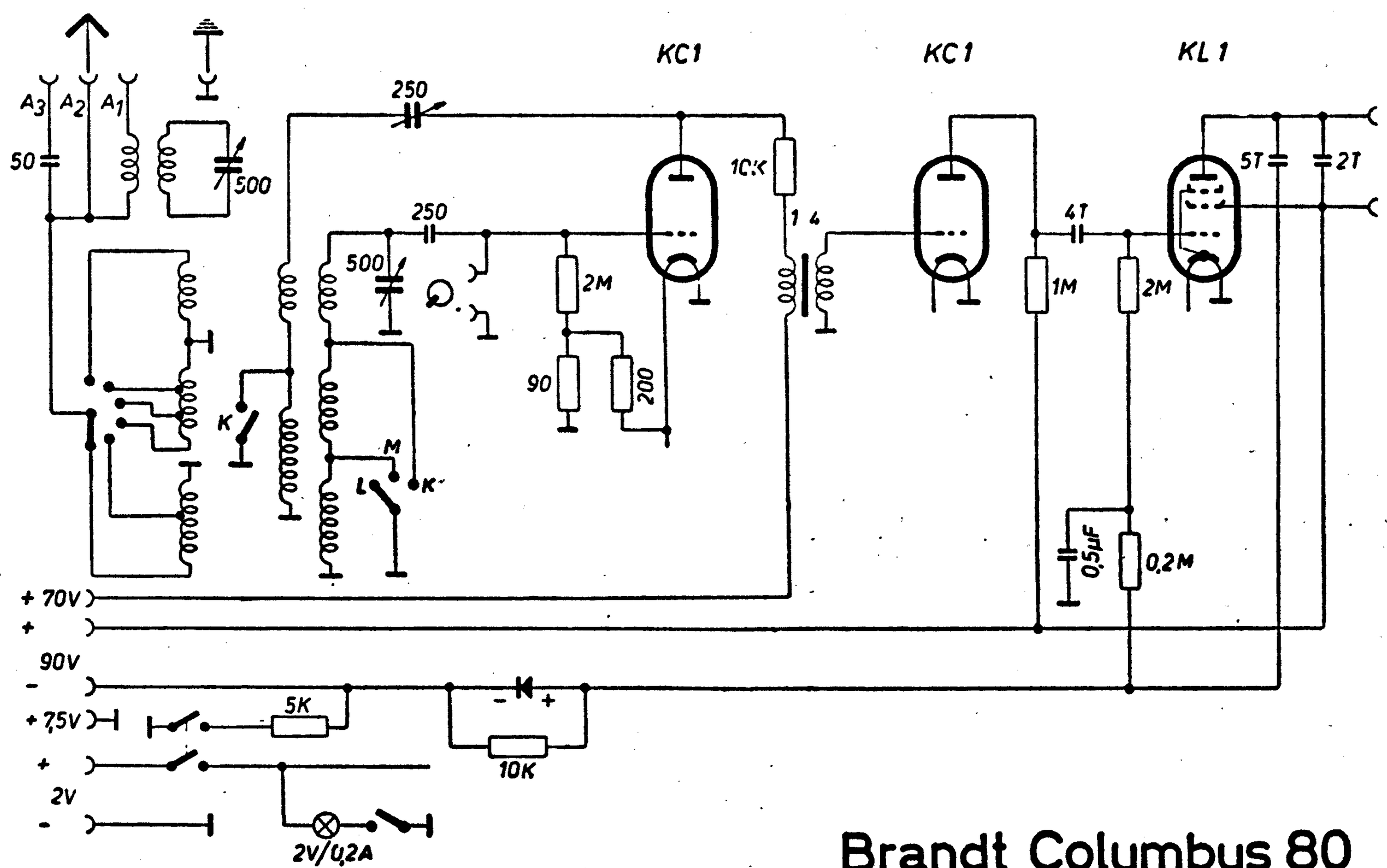

Brandt Columbus 80

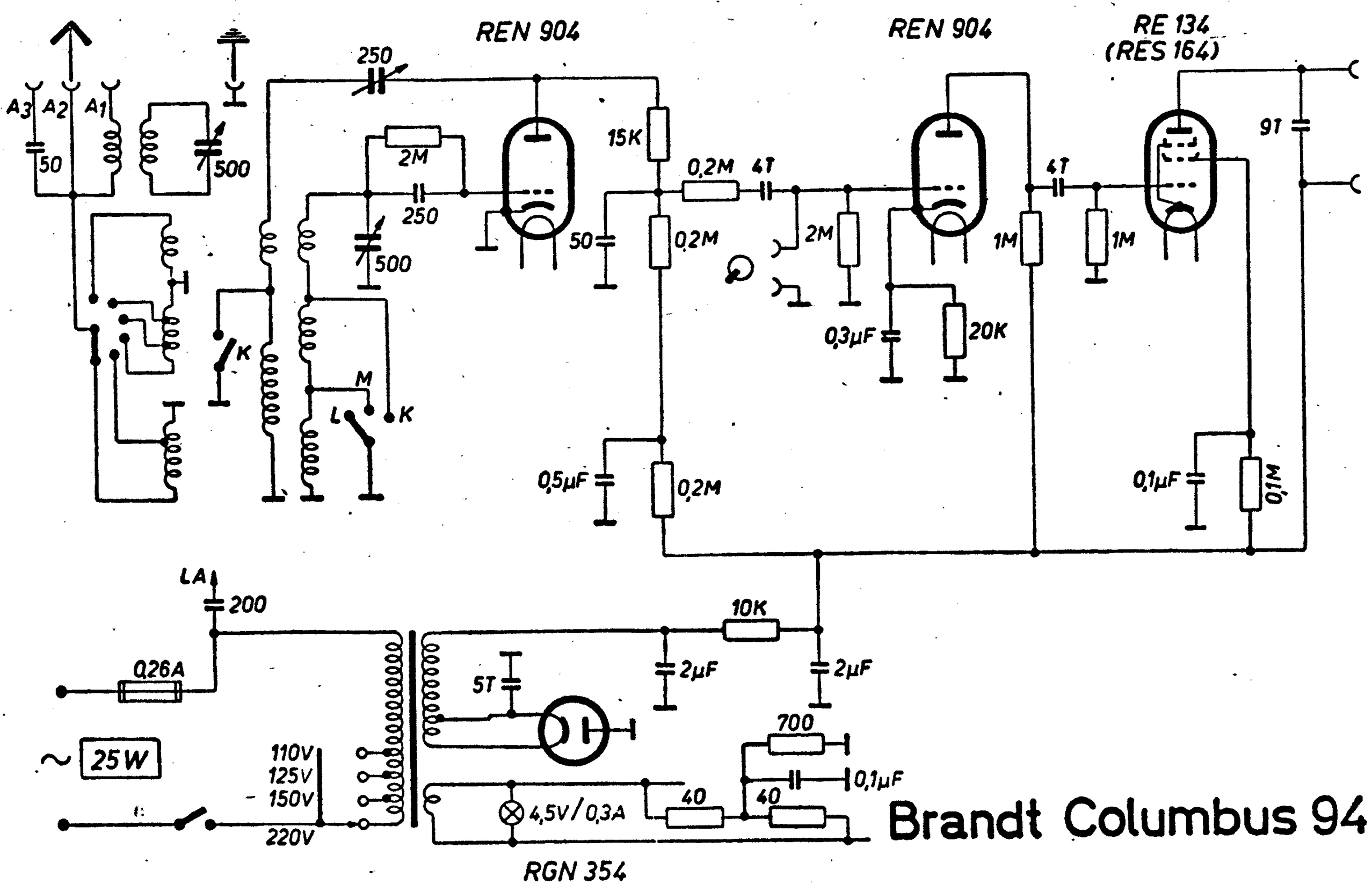

Brandt Columbus 94

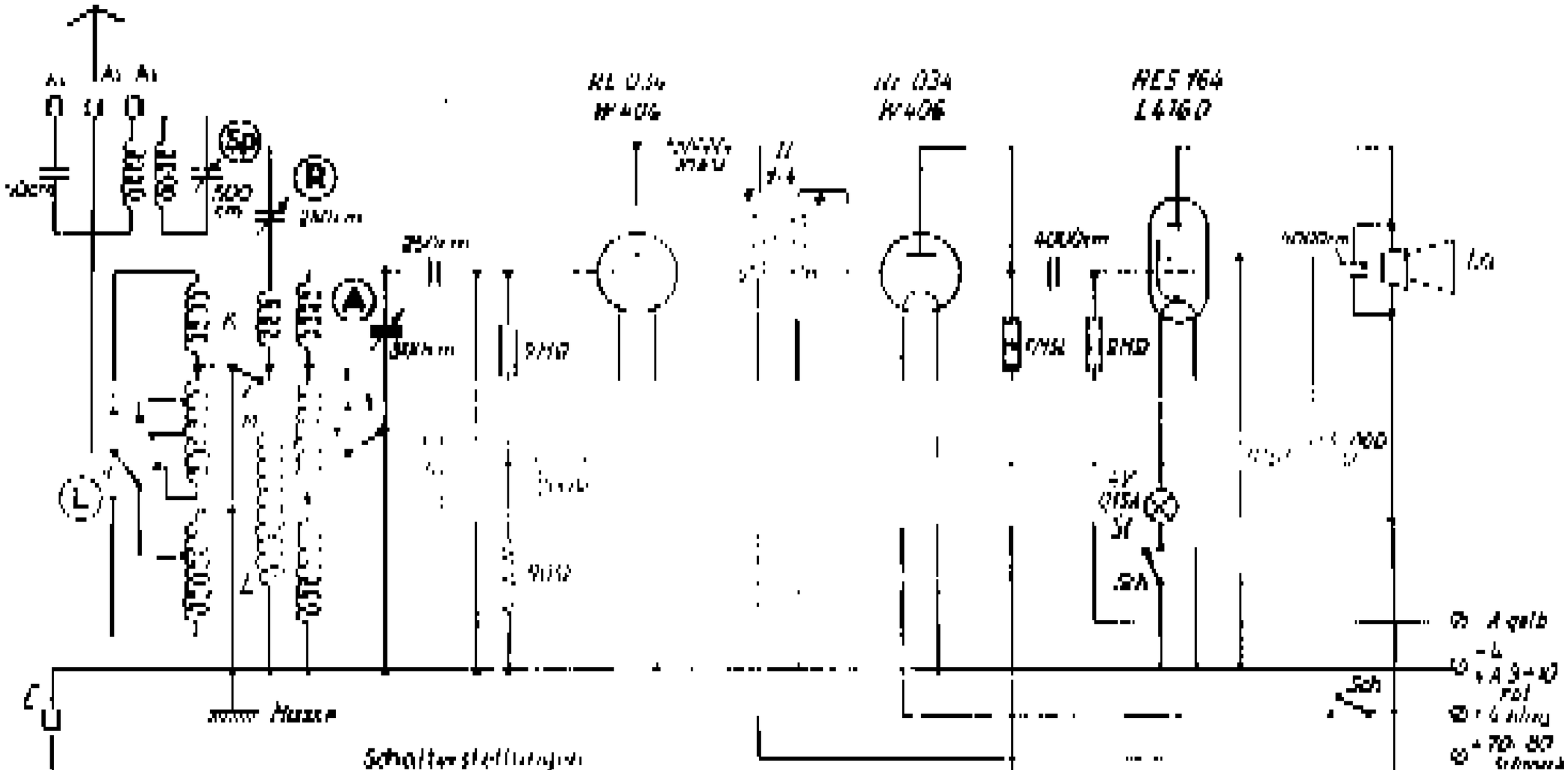

Brandt Columbus 7G

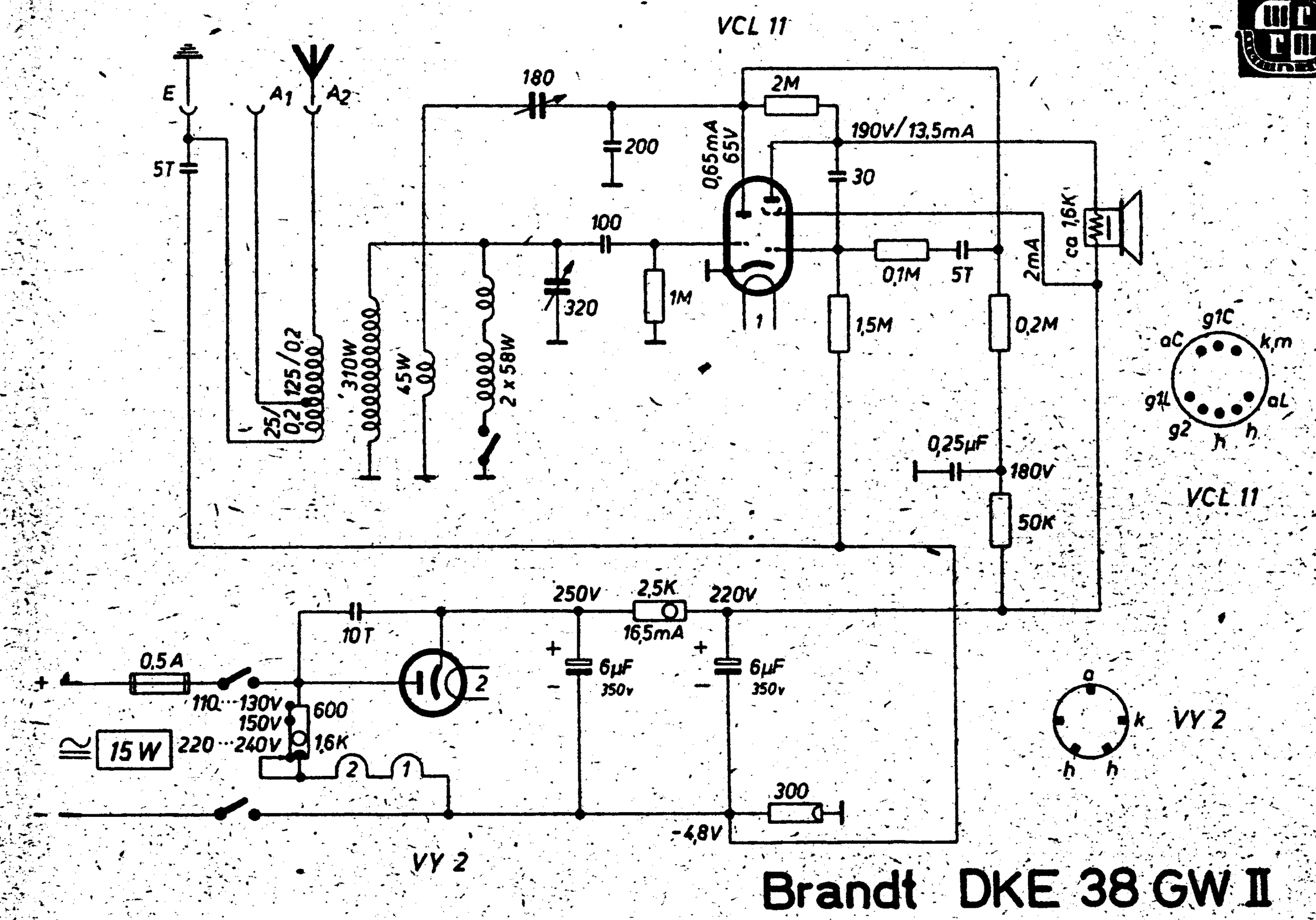

Brandt DKE 38 GW II

VT 139

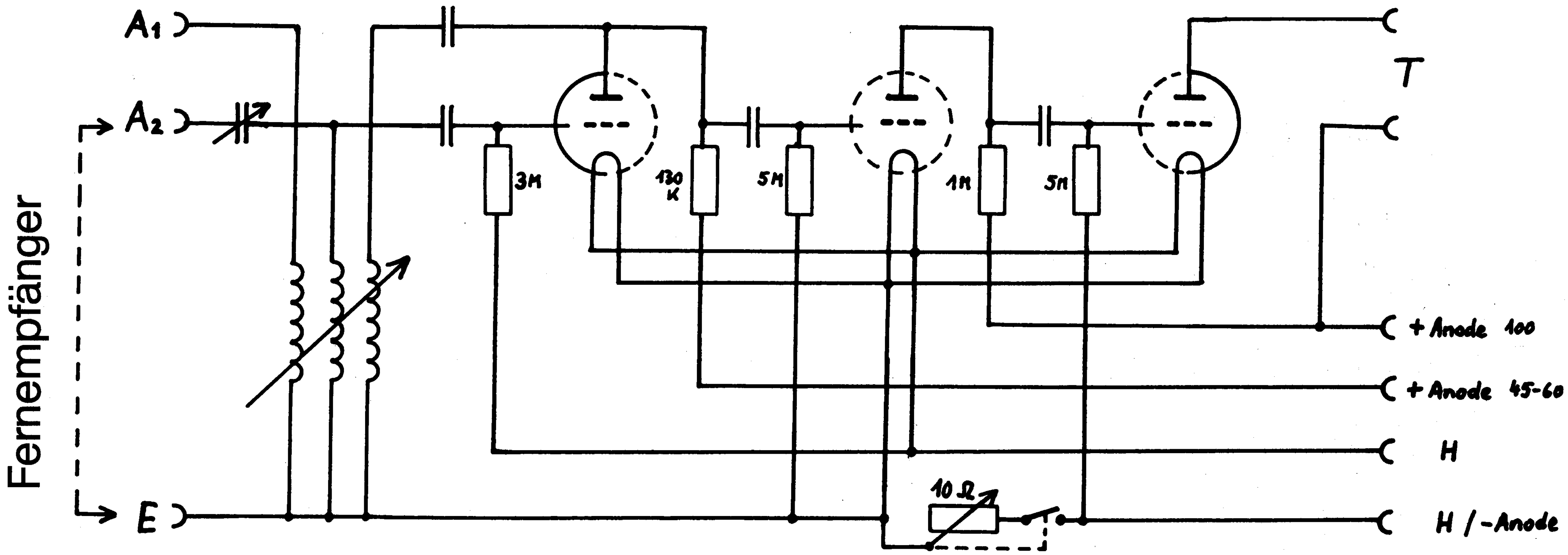
A1
A2
E
Fernempfänger
3M
130 K
5M
1M
5M
T
+ Anode 100
+ Anode 45-60
H
10 Ω
H / -Anode

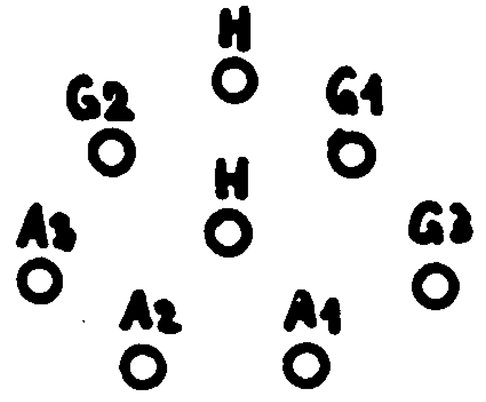
H
G2
G1
H
A3
G3
A2
A1

Brandt Favorit 3449 GW/ML

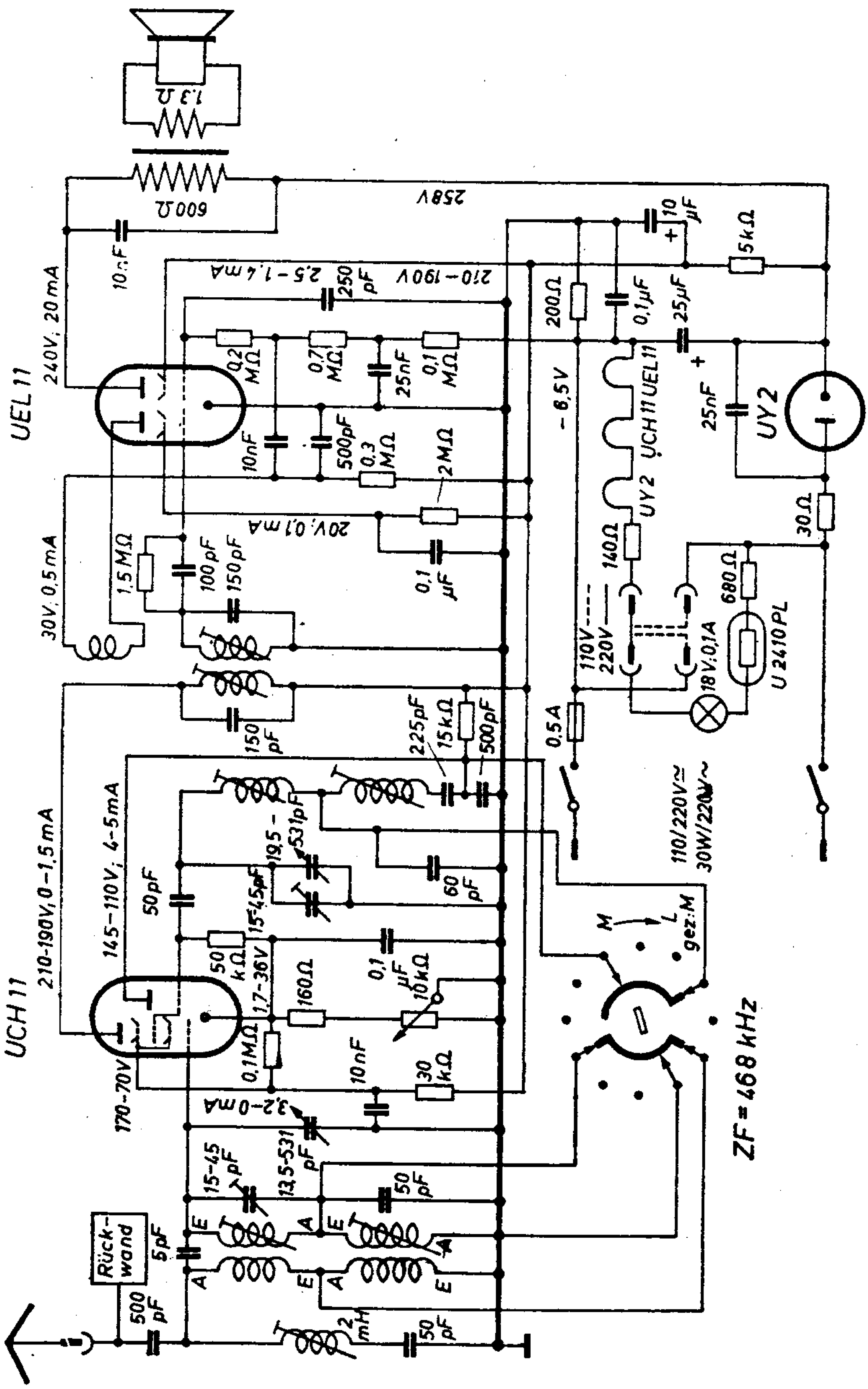

Brandt Favorit 3449 GWII/KM

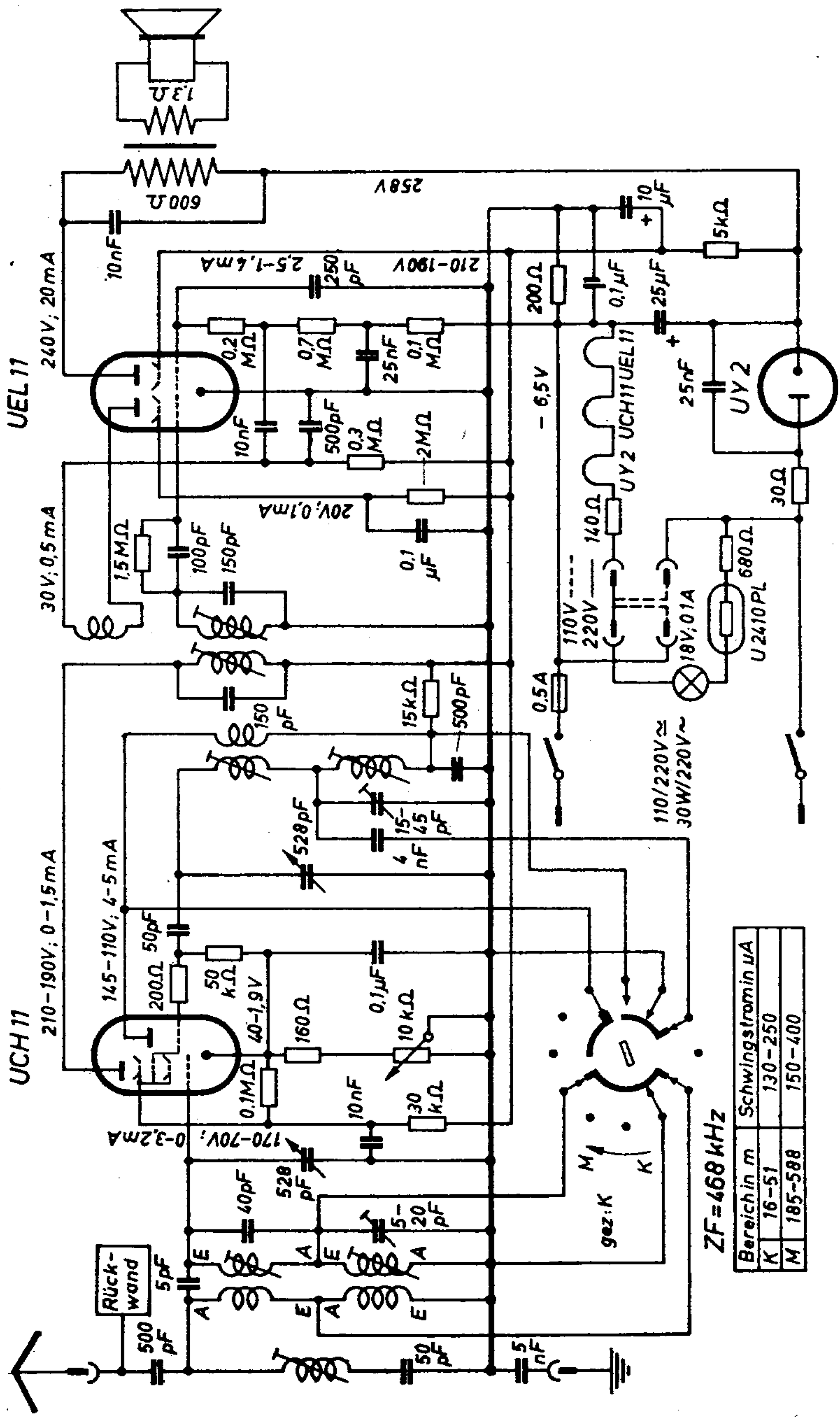

Brandt Favorit 3449 GW

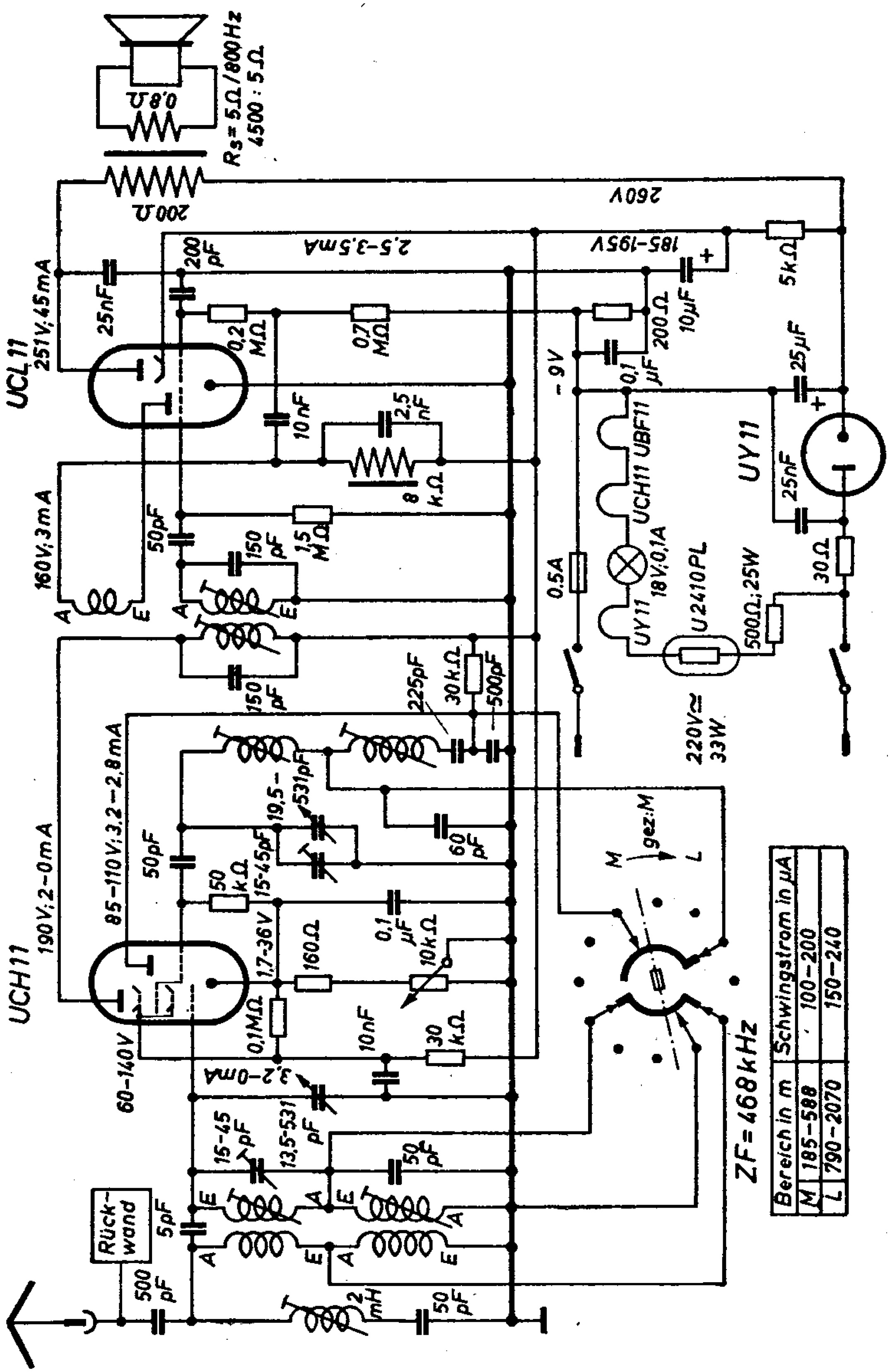

Brandt-Jubilar 38 W

3 Röhren
2 Kreise
G-Rü-W

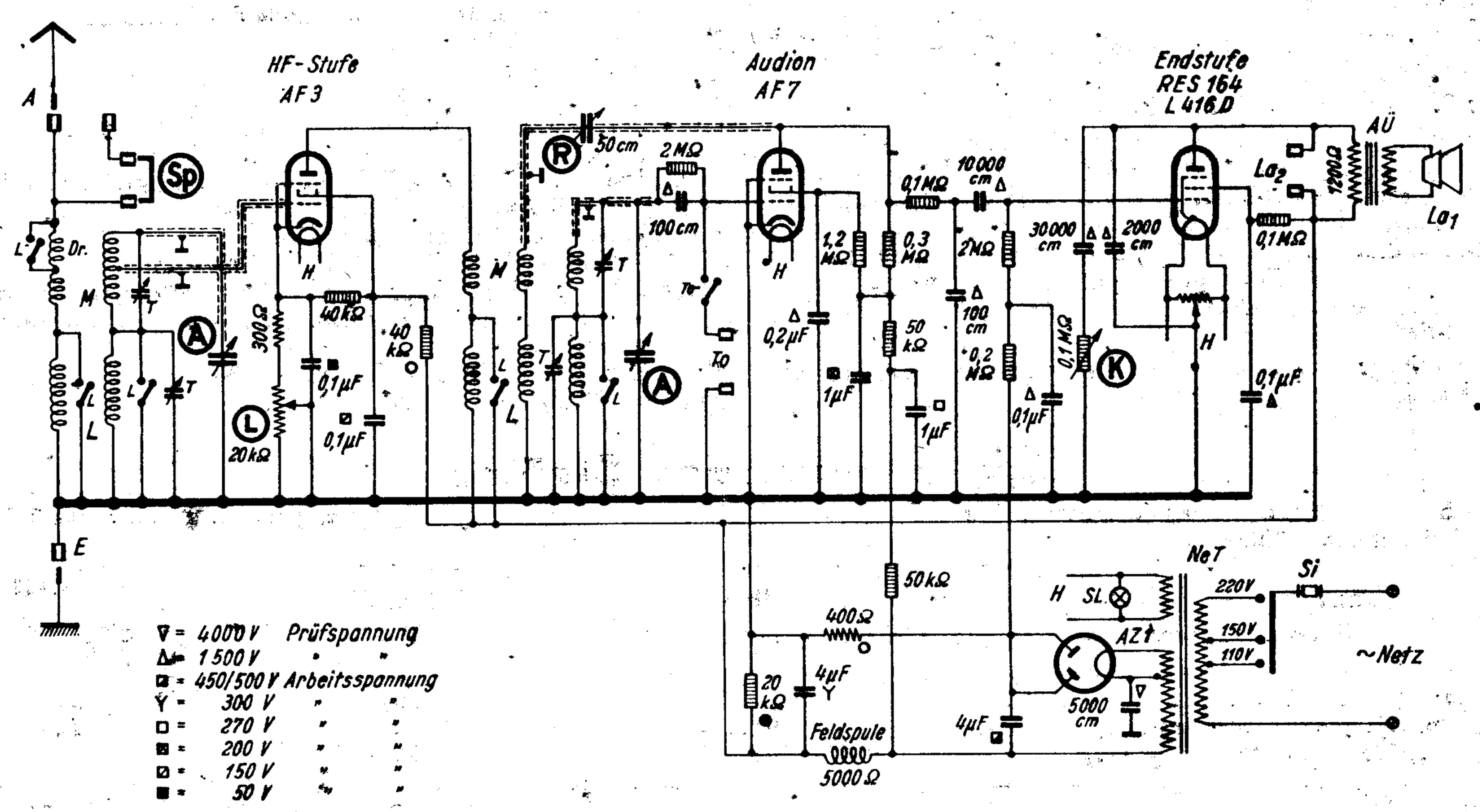

Jubilar 40 WK

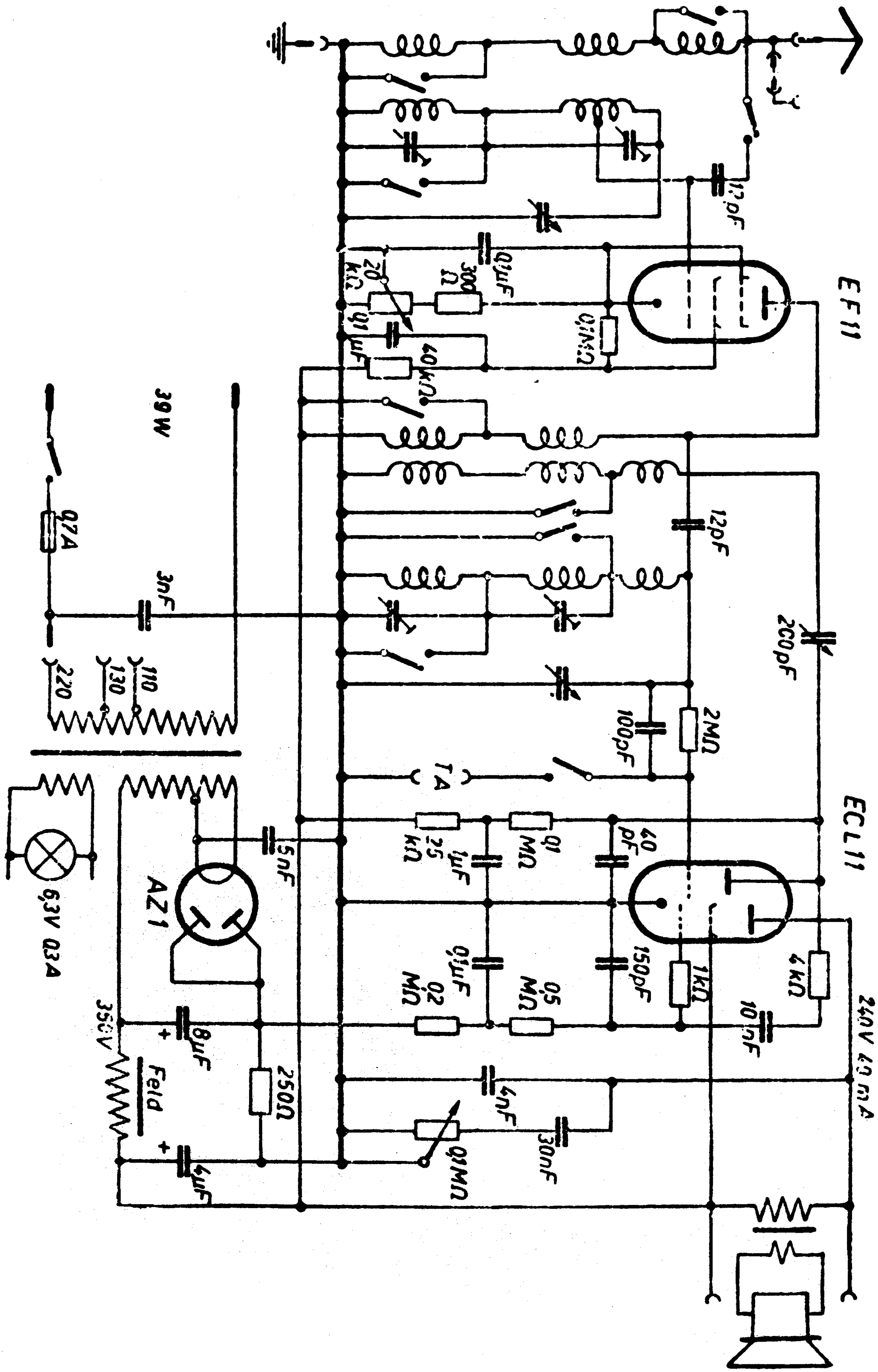

Brandt LG 100 Columbus

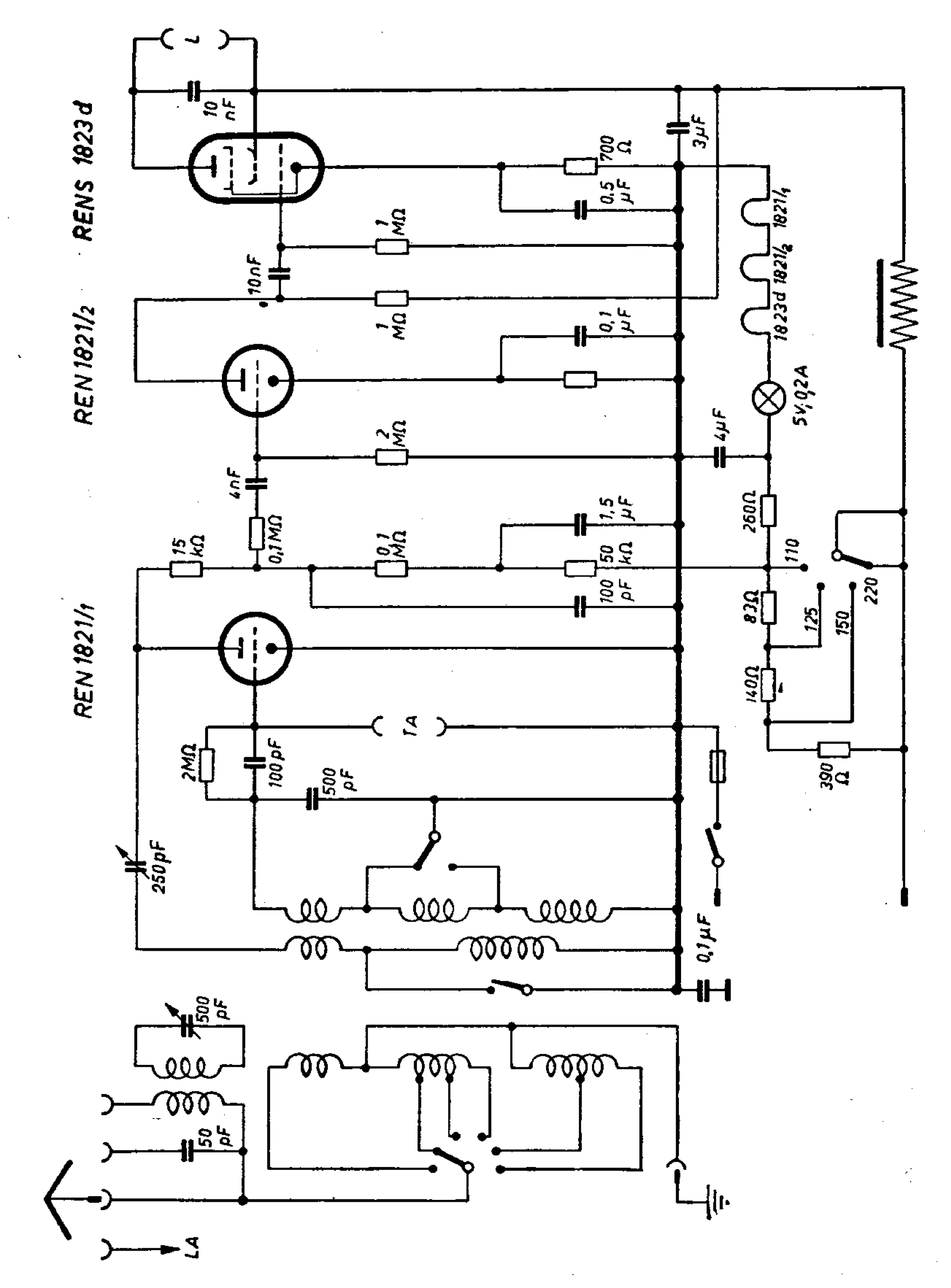

Brandt LW 180 und W 153

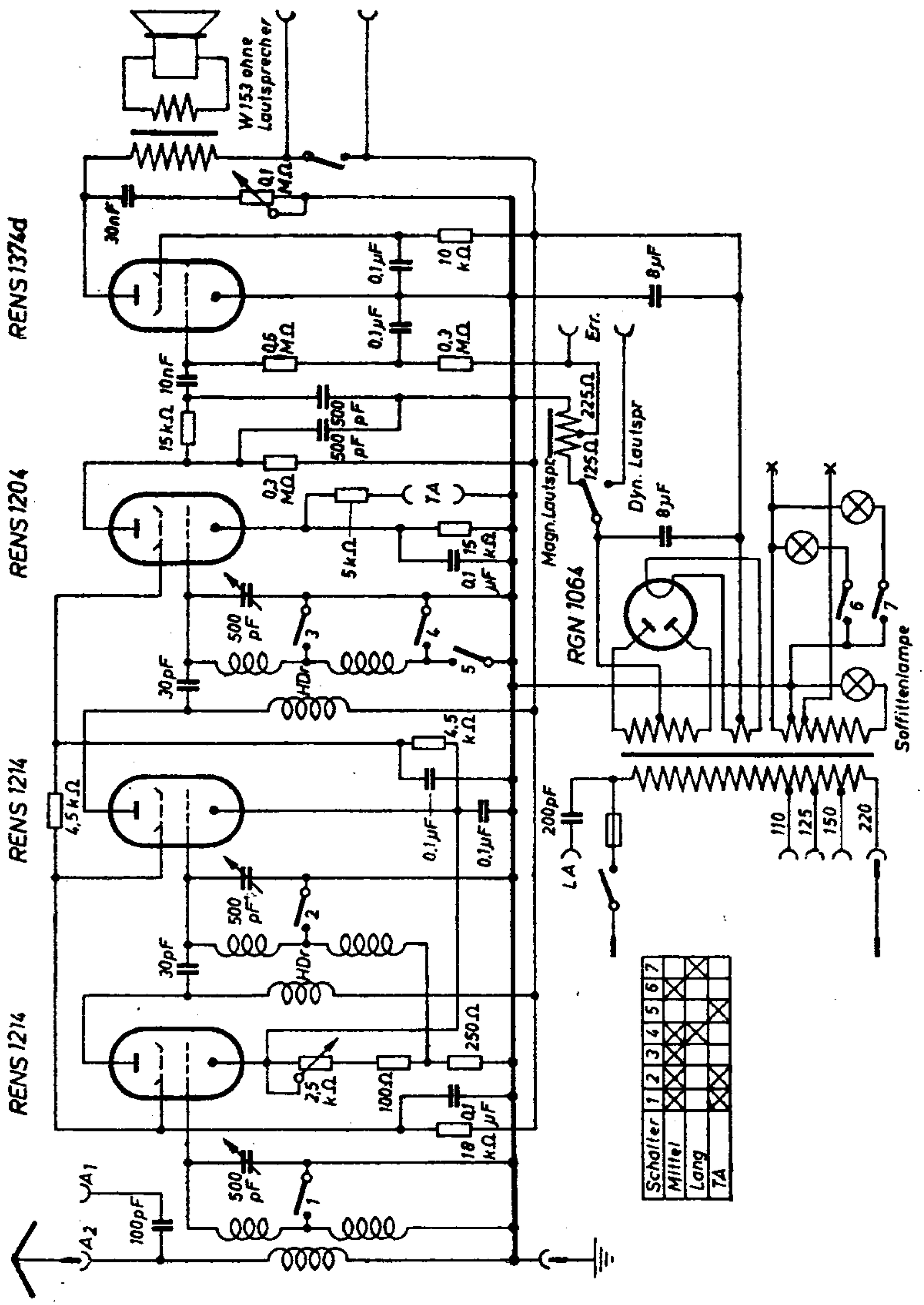

Brandt S 101 MK

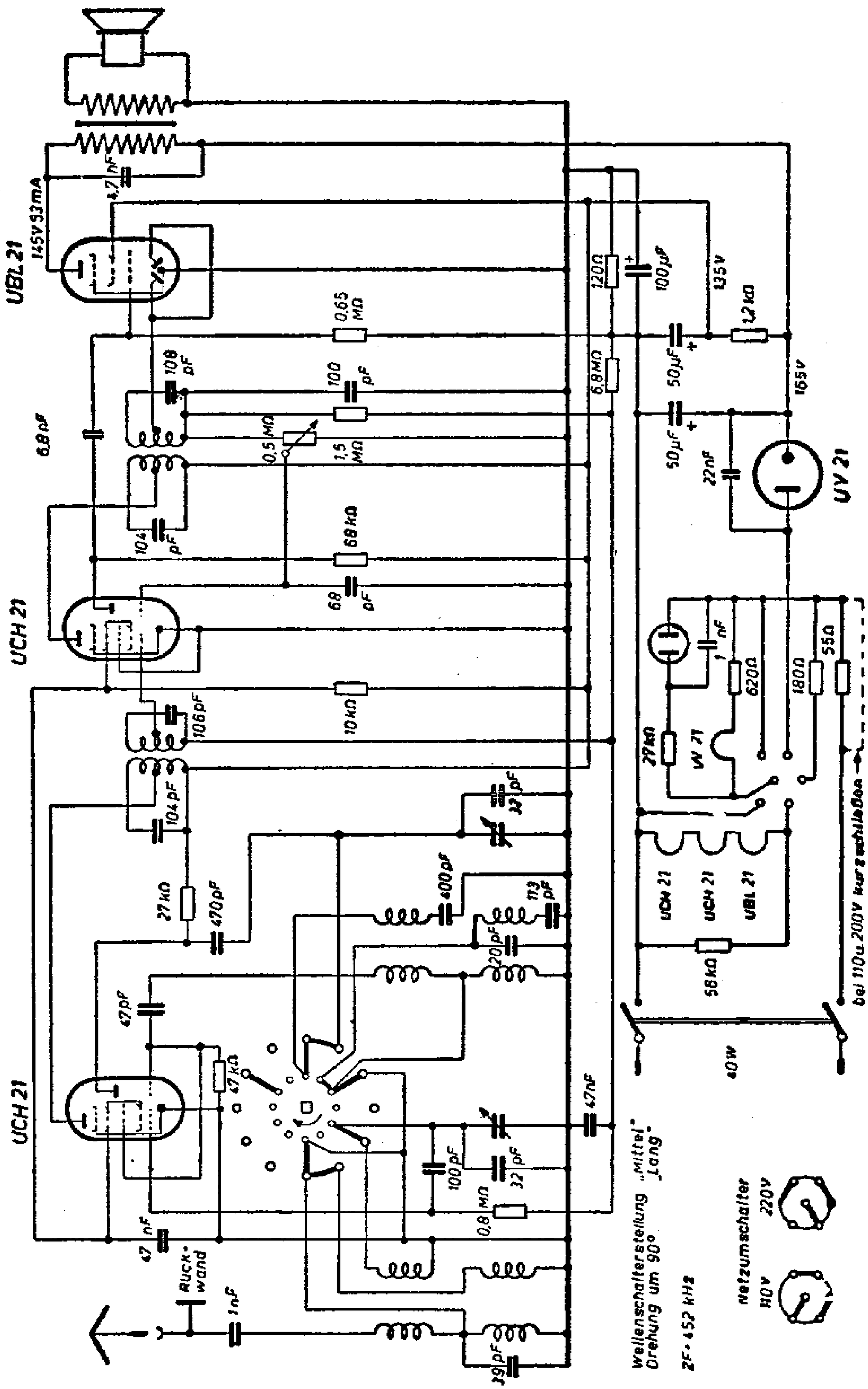

Brandt S 101 ML

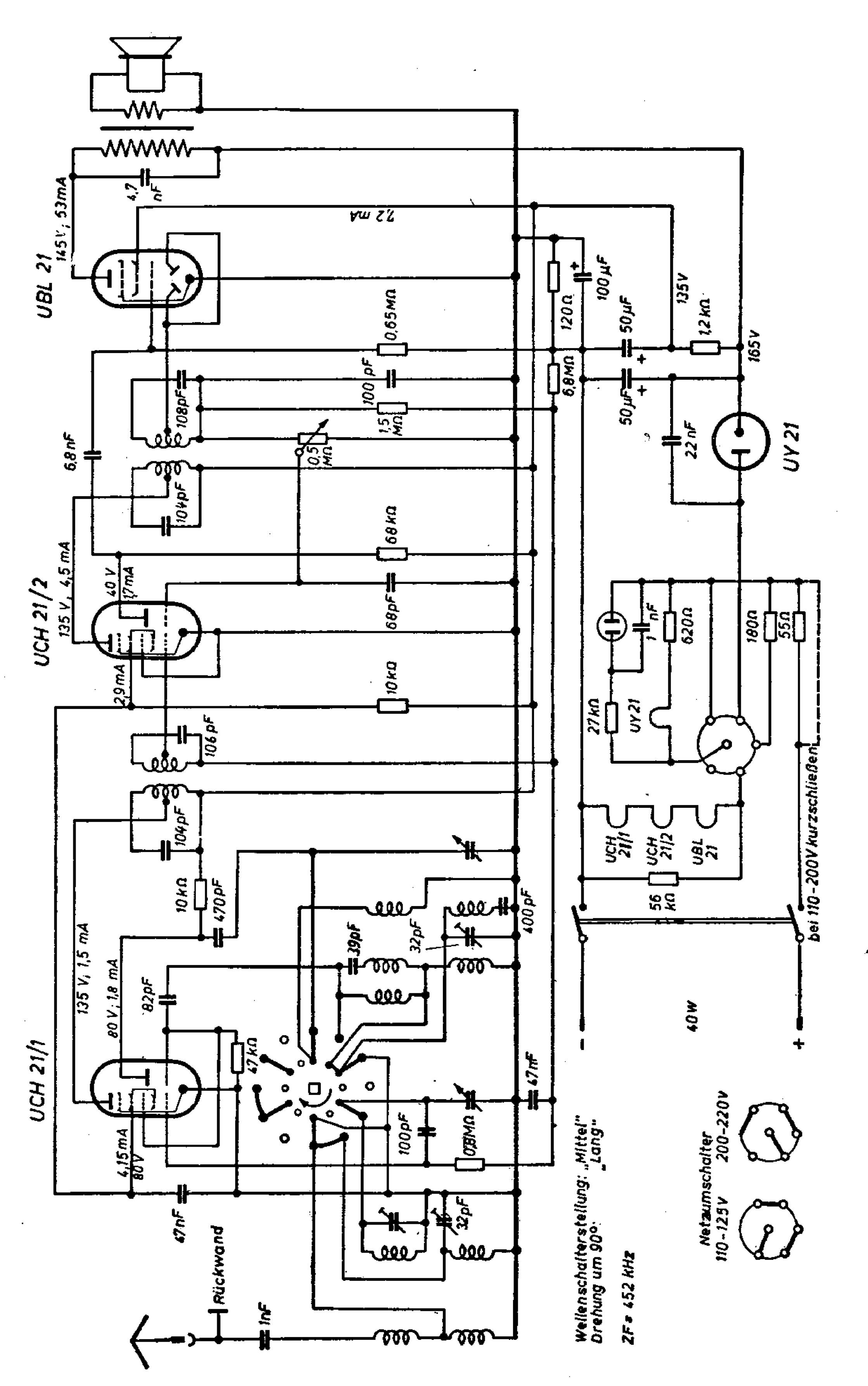

Brandt S 103 GW

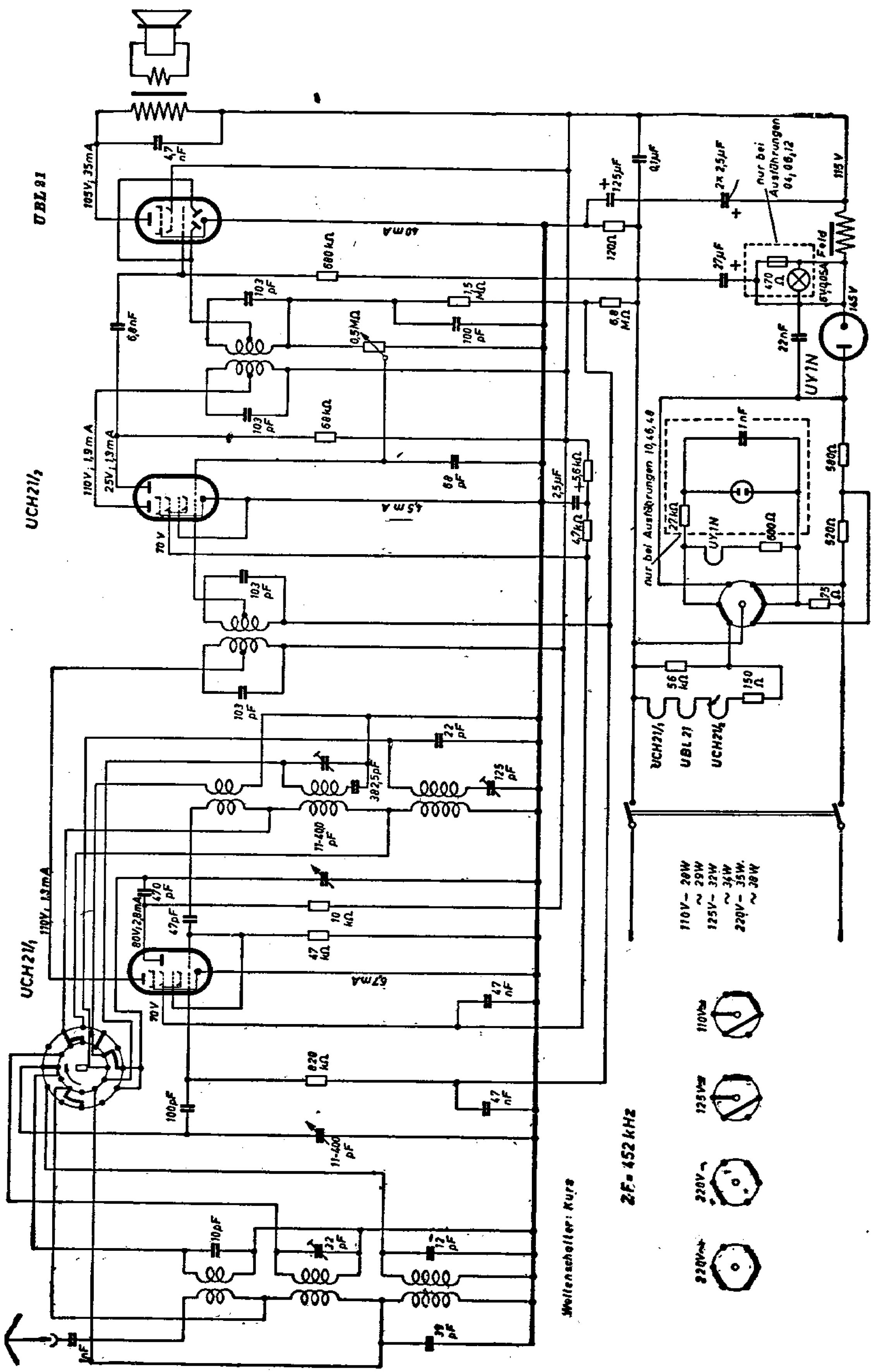

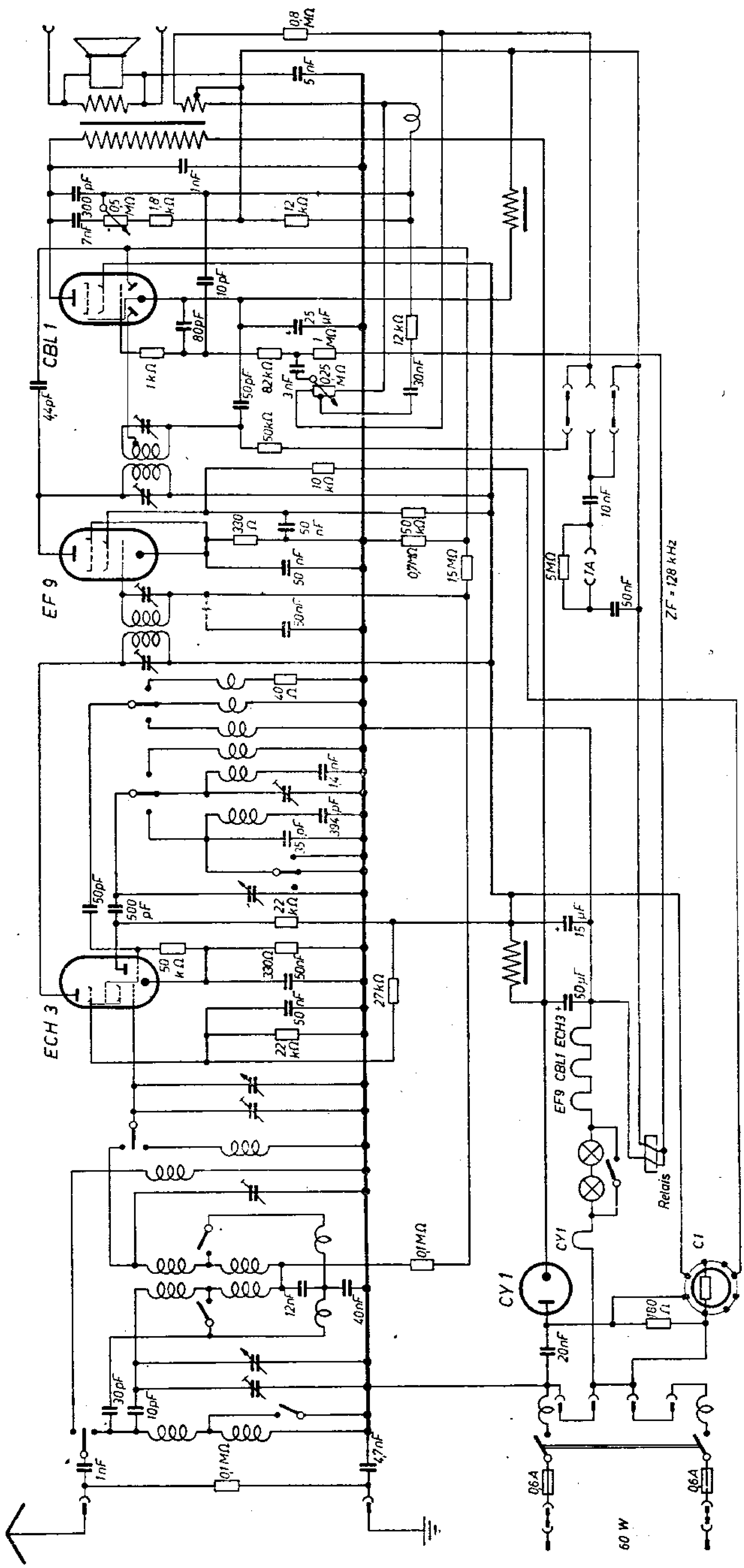
EF 9
CBL 1
ECH 3
CY 1
C1
CY1
EF9 CBL1 ECH3
Relais
ZF = 128 kHz
60 W

Brandt S 201 WK

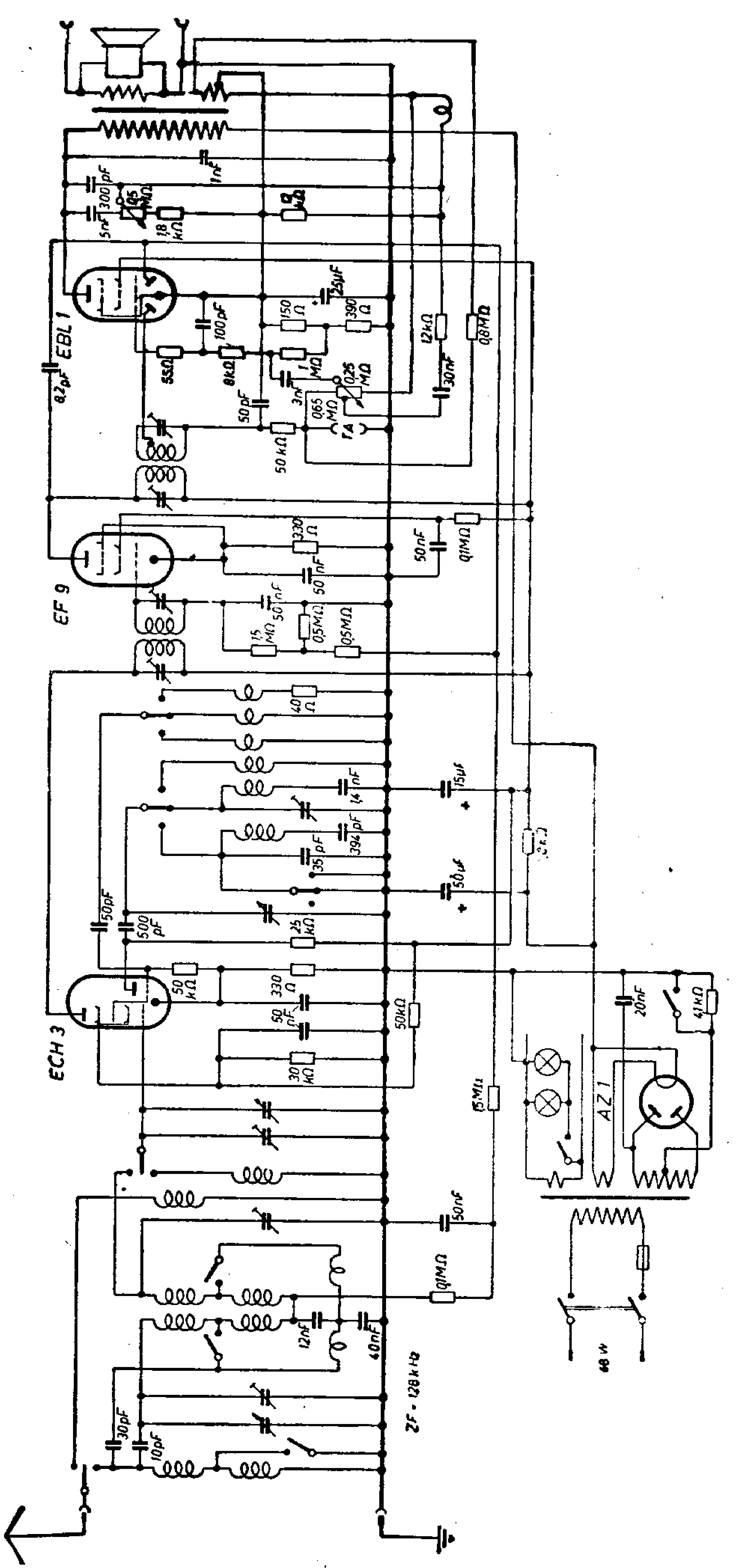

Brandt S 301 WK

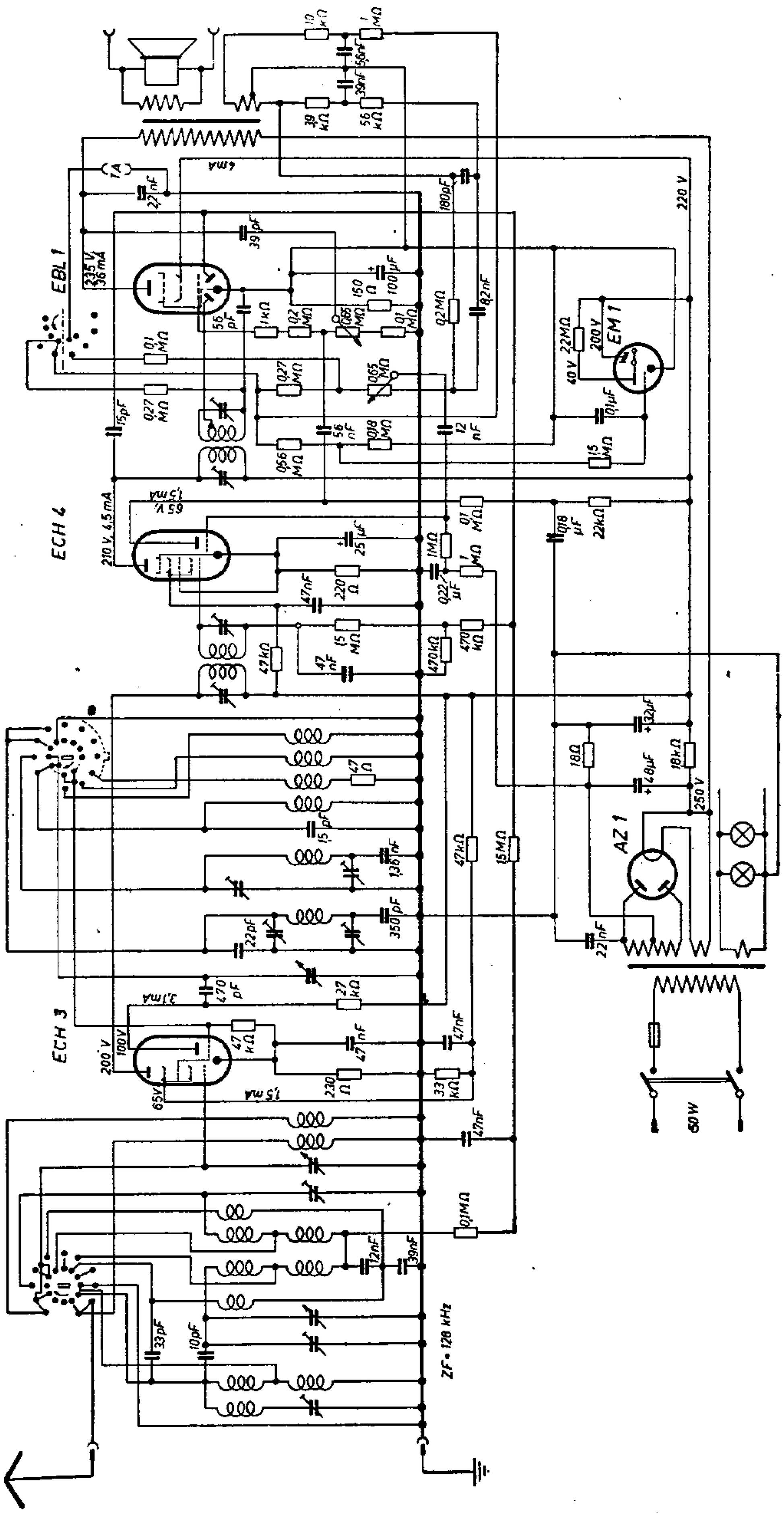

2. Brandt UKW-PRE

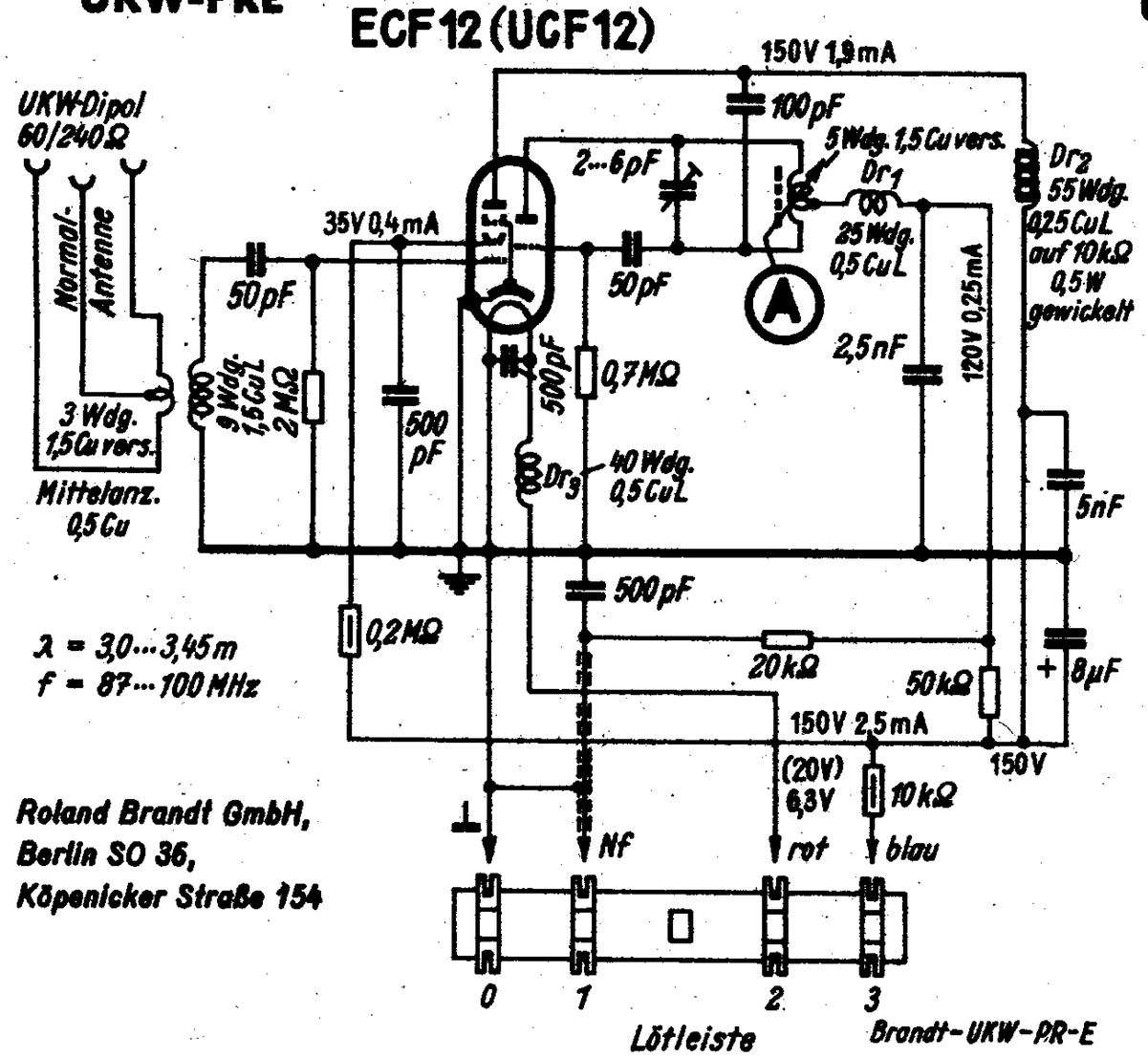

3. Brandt UKW-PR I...III W

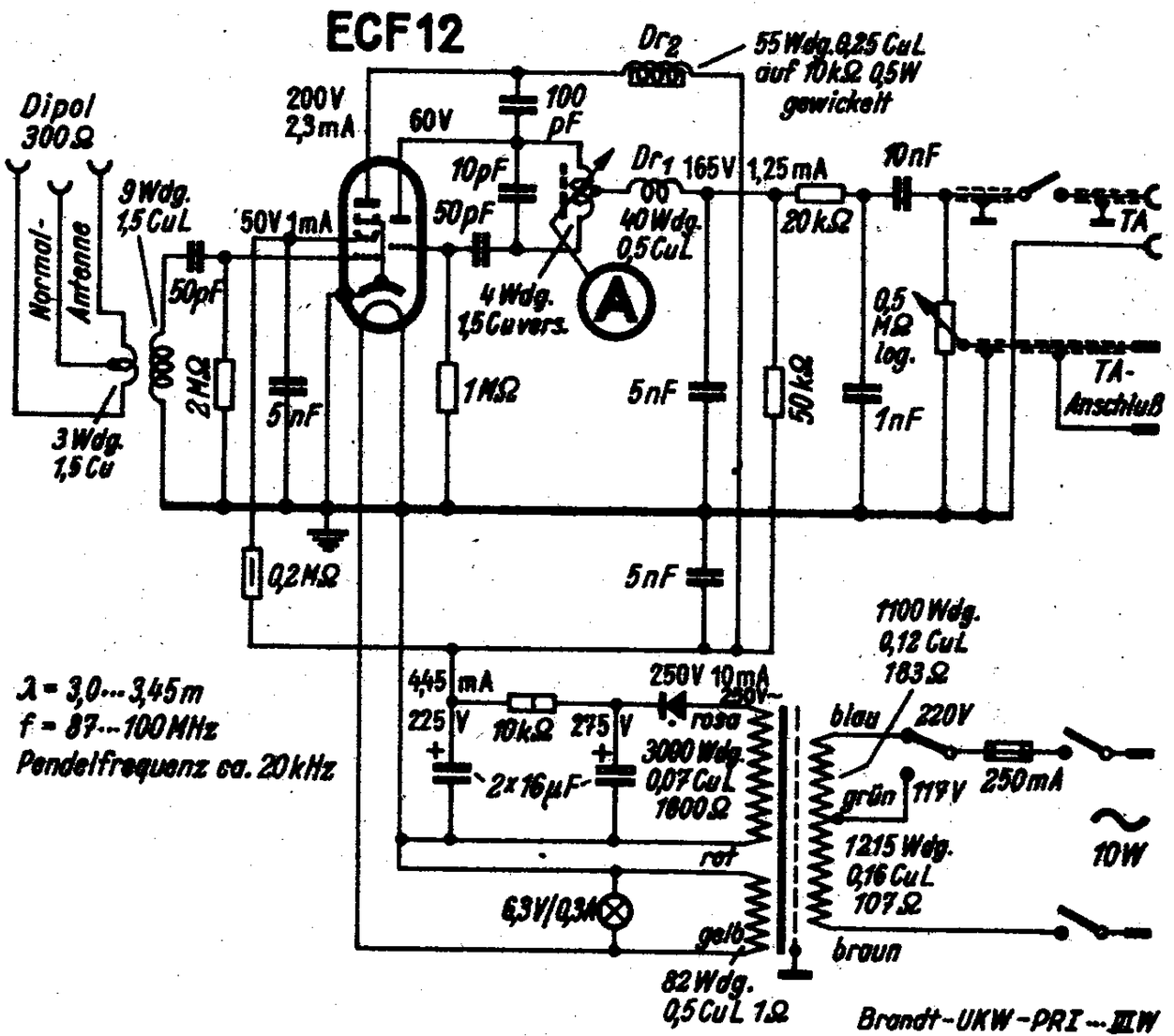

Brandt LW 180 und W 153

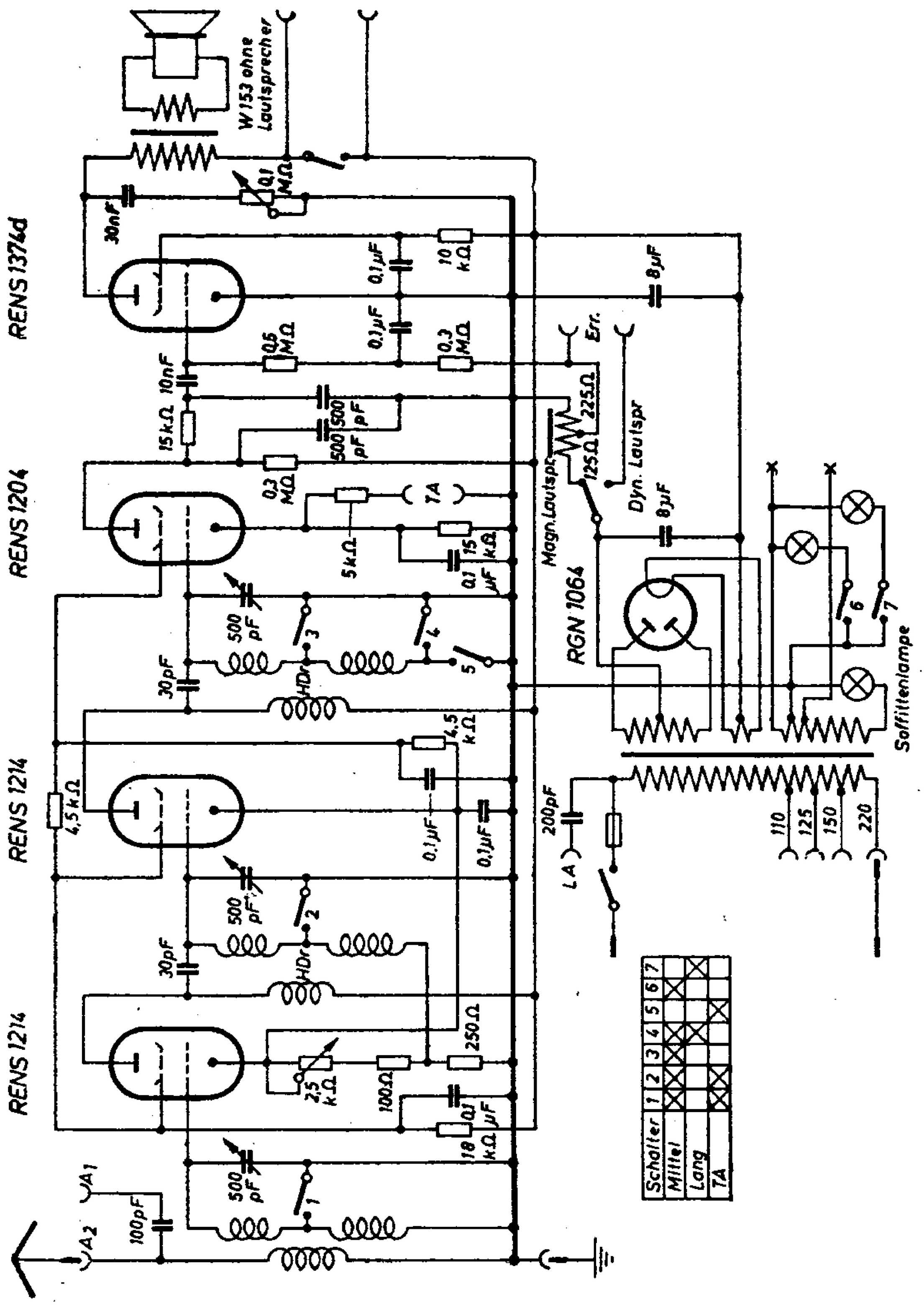

Brandt W 165 und LW 195

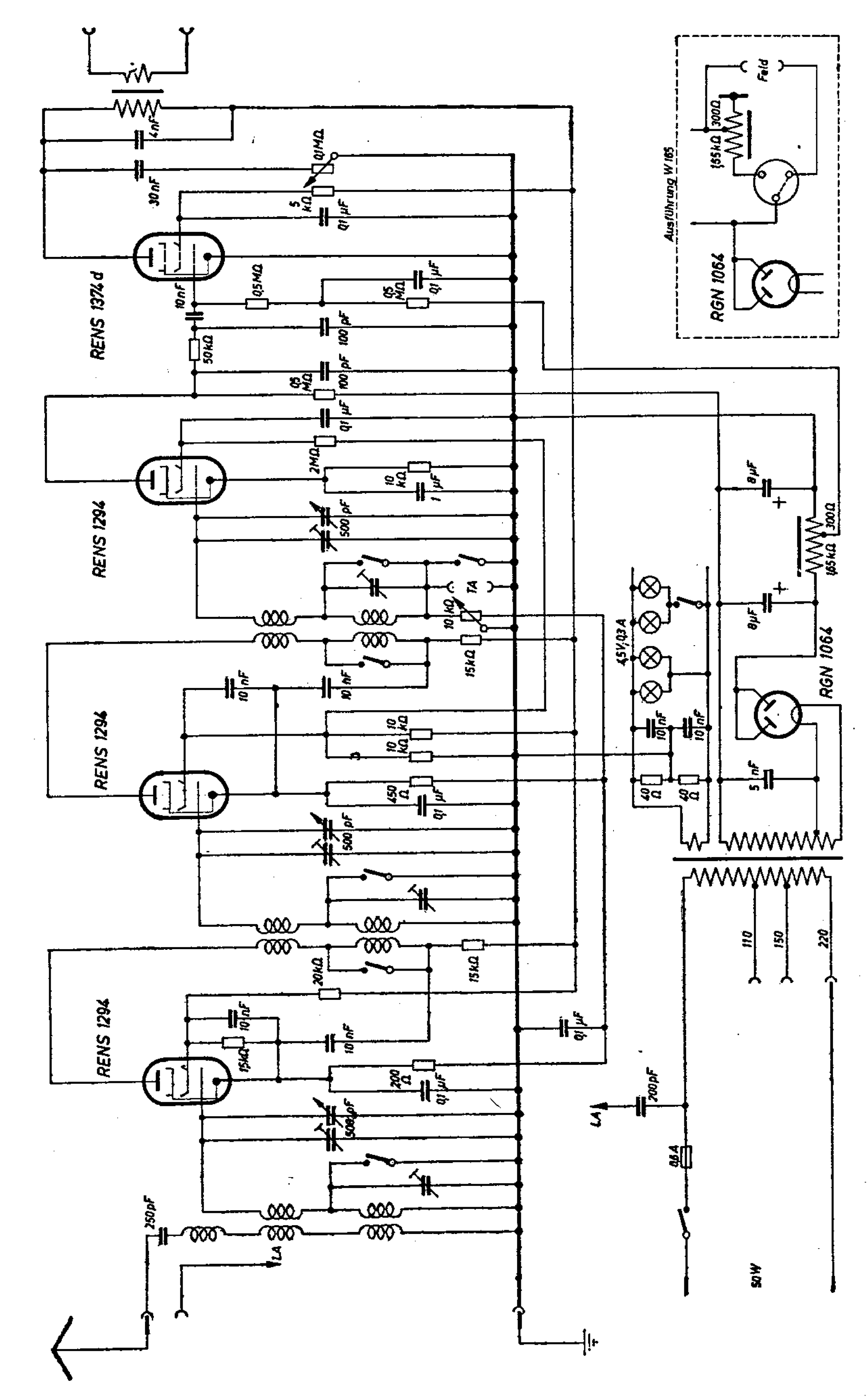

Brandt W 165 und LW 195

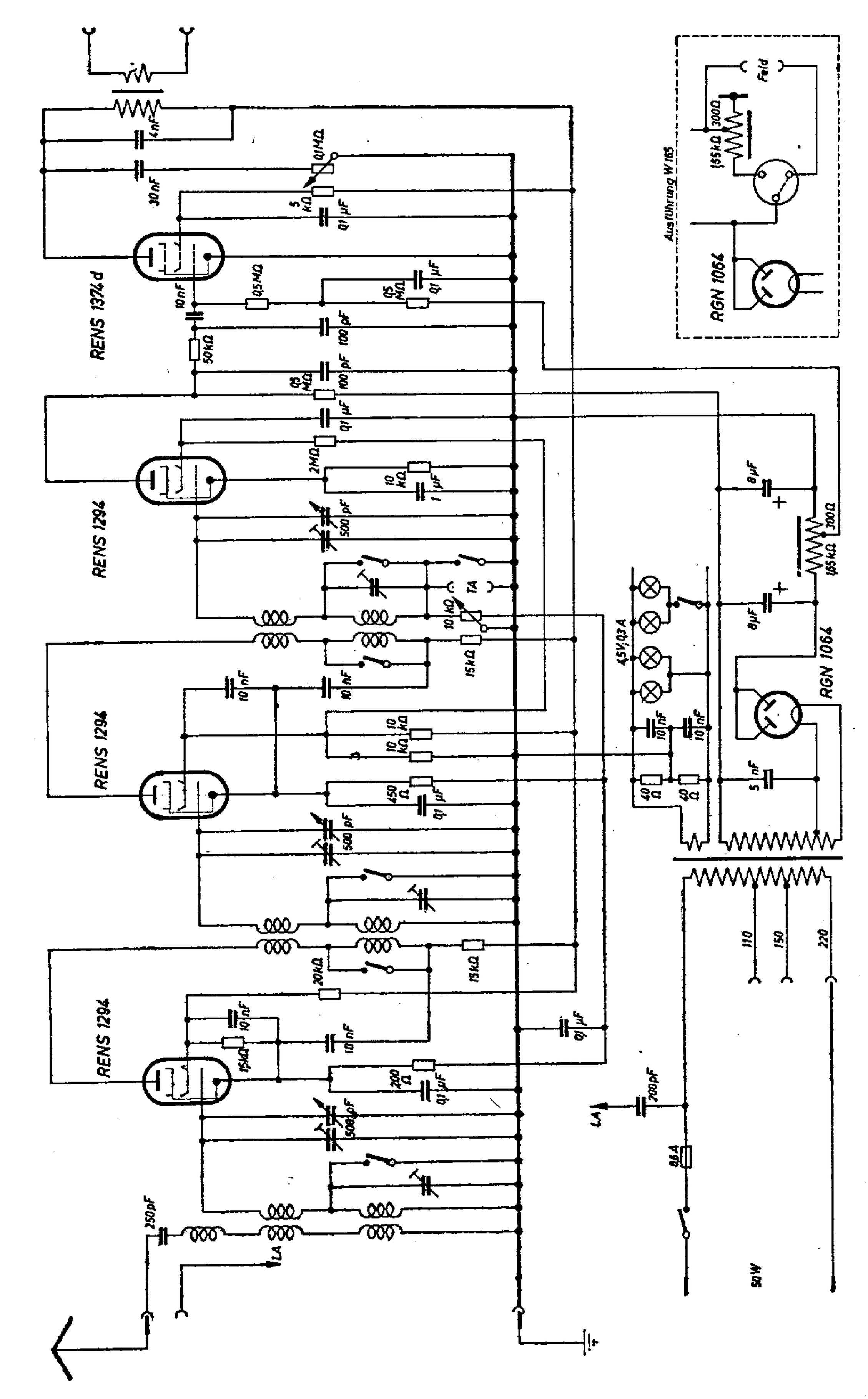

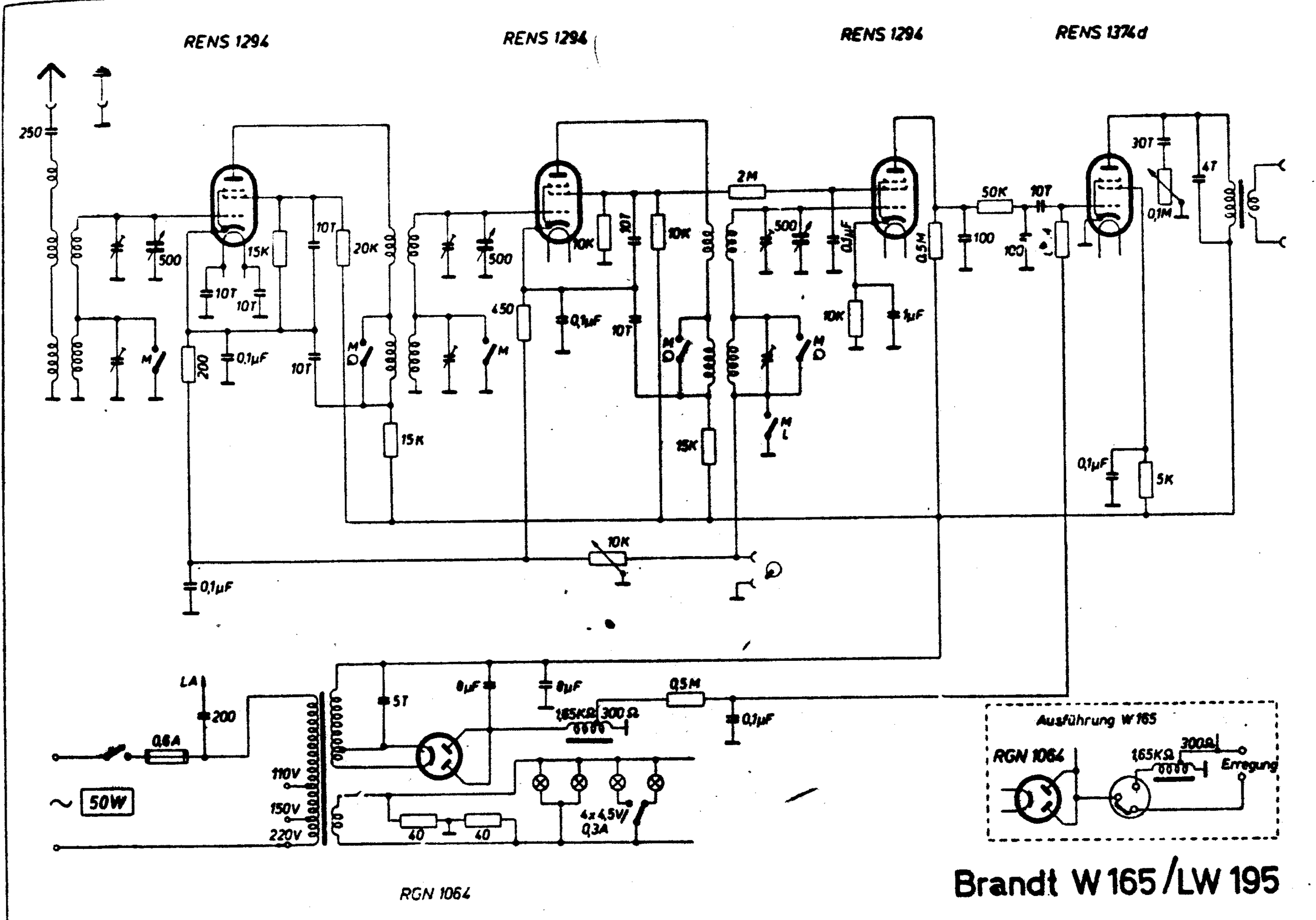

RGN 1064

Brandt W 165 /LW 195

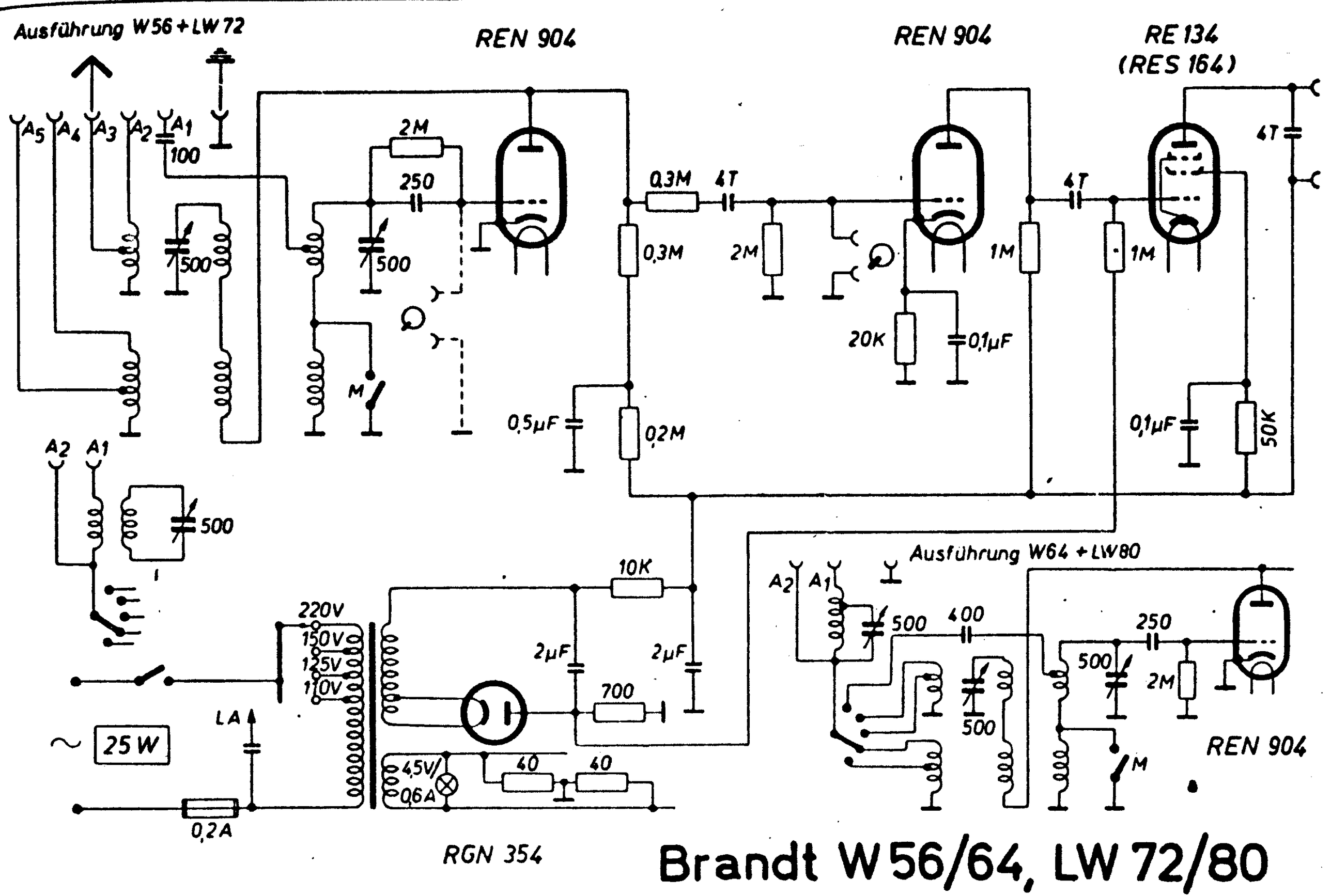

Brandt W 56/64, LW 72/80

Brandt W 64 und LW 80

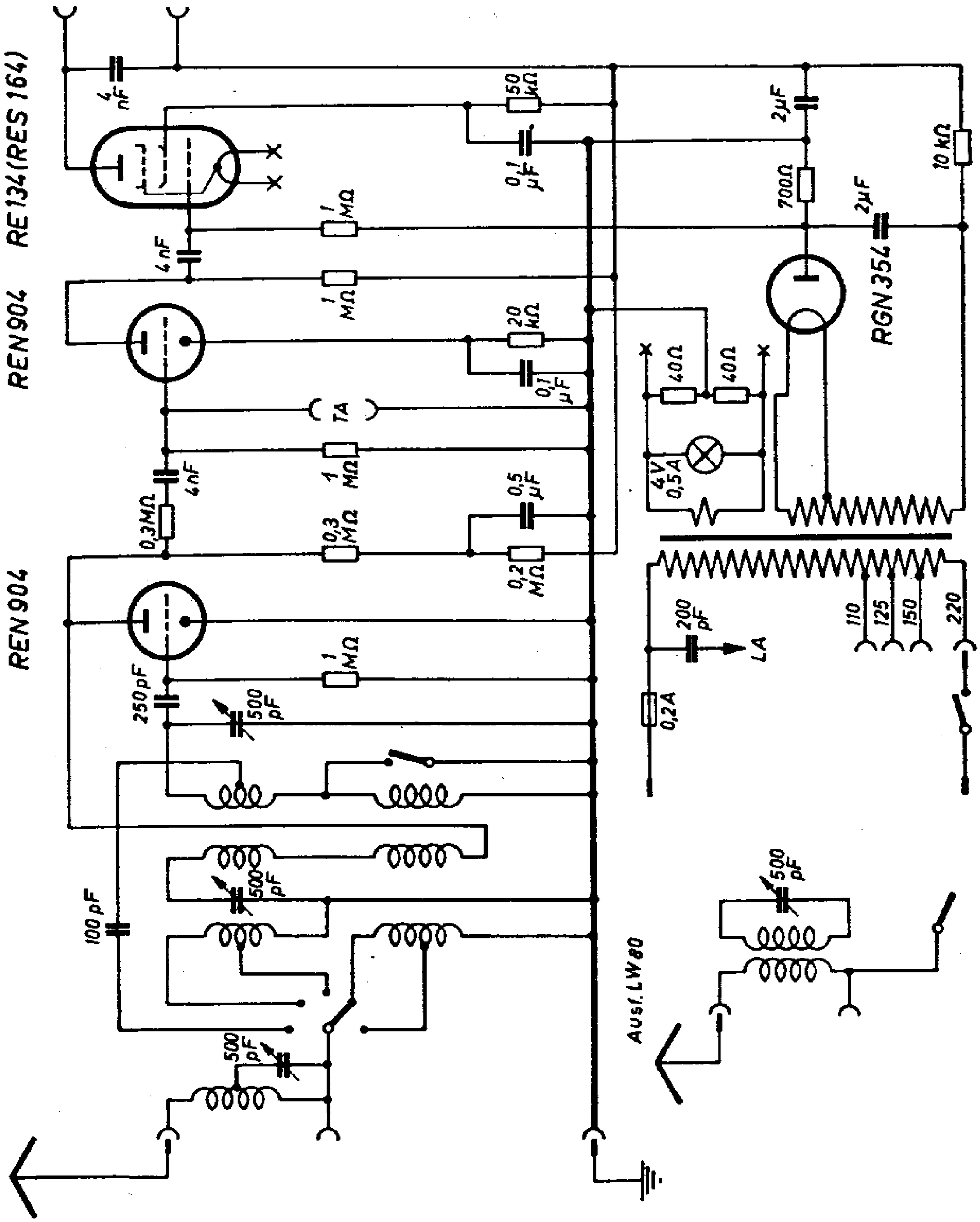

W 64

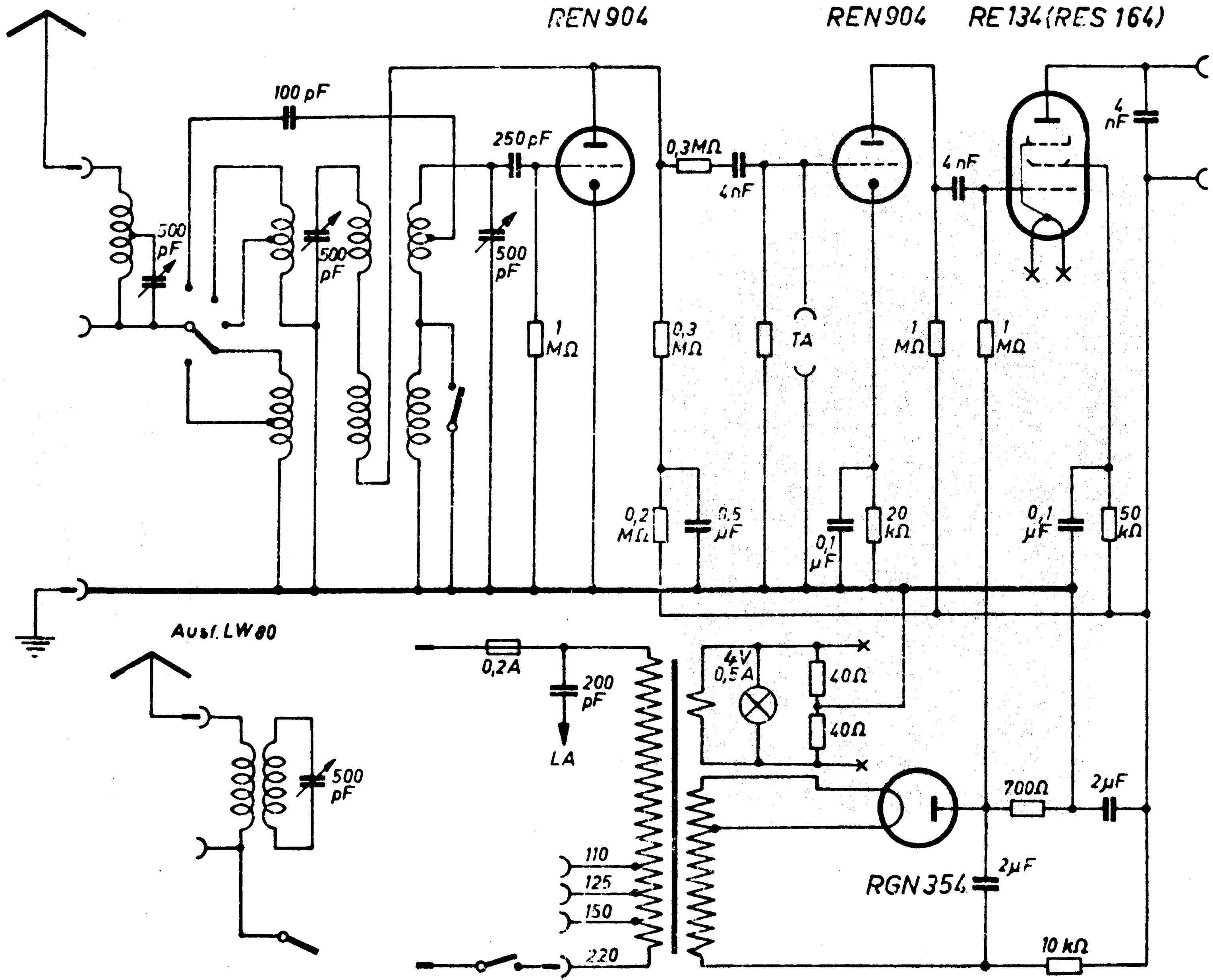
REN 904
REN 904
RE 134 (RES 164)
100 pF
250 pF
0,3 MΩ
4 nF
4 nF
4 nF
500 pF
500 pF
500 pF
1 MΩ
0,3 MΩ
TA
1 MΩ
1 MΩ
0,2 MΩ
0,5 µF
0,1 µF
20 kΩ
0,1 µF
50 kΩ
Ausf. LW 80
500 pF
0,2A
200 pF
LA
4V 0,5A
40Ω
40Ω
110
125
150
220
700Ω
2µF
2µF
RGN 354
10 kΩ