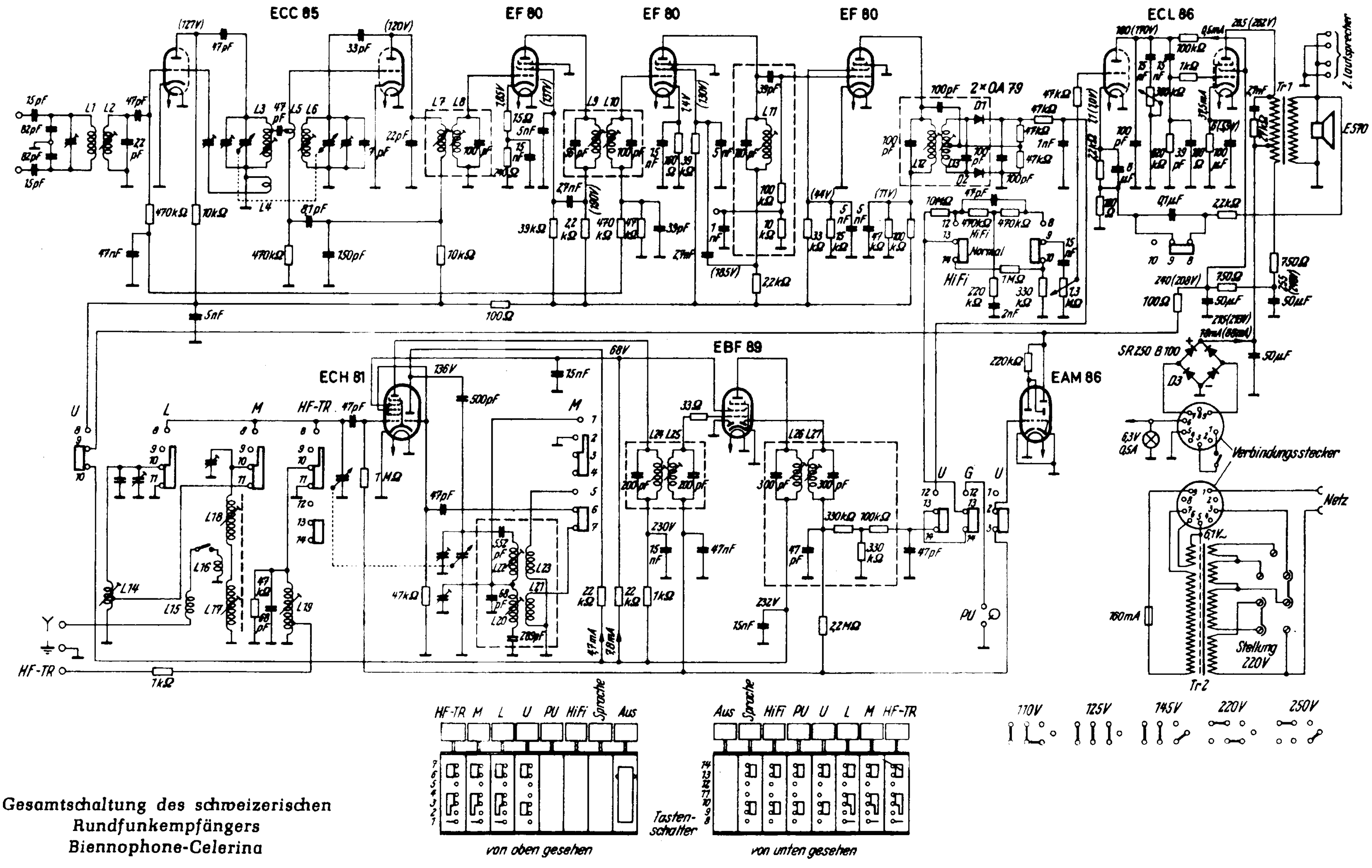

Gesamtschaltung des schweizerischen Rundfunkempfängers Biennophone-Celerina