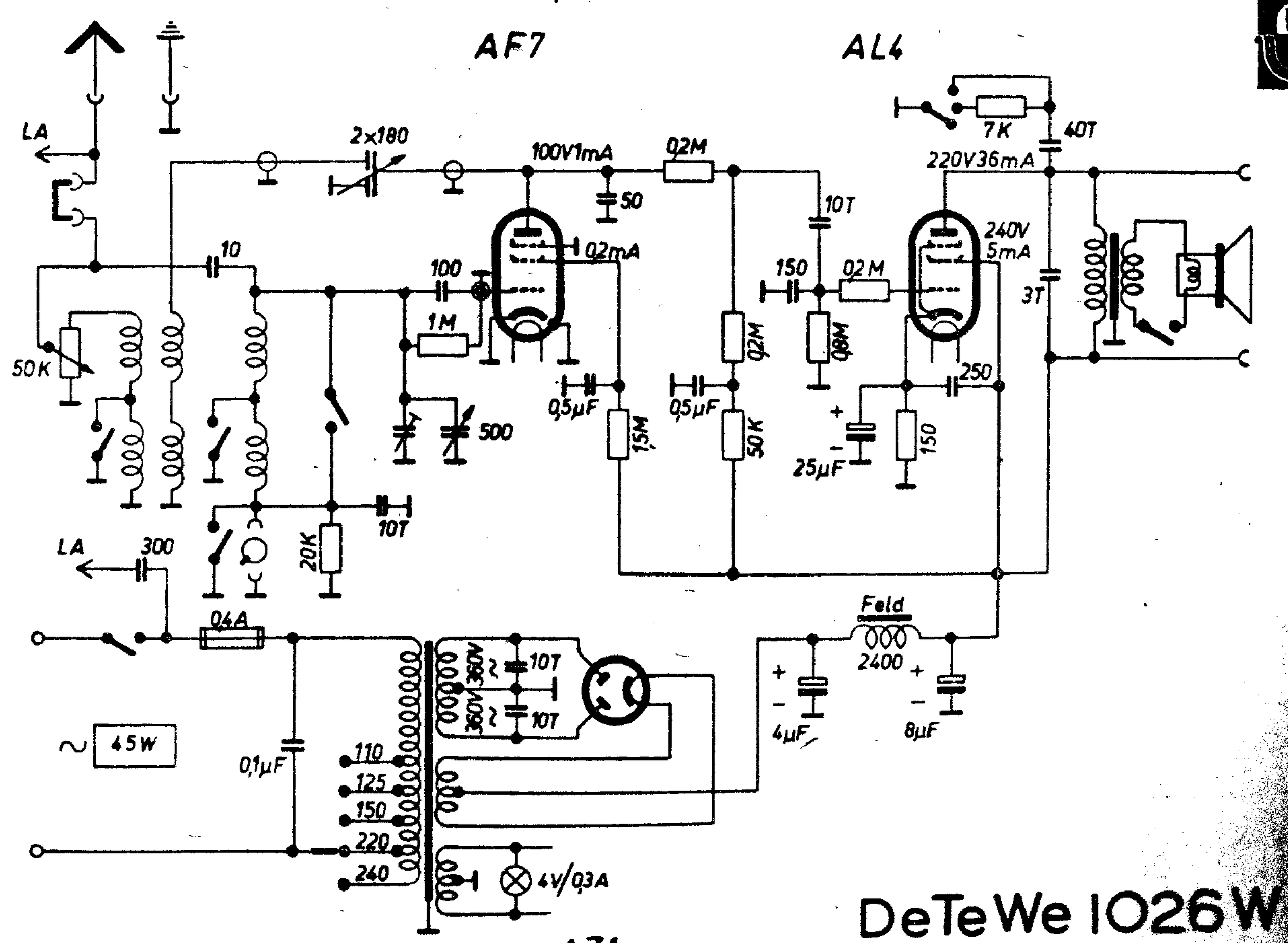

DeTeWe 1026W

DTW 124 W „B" Europa

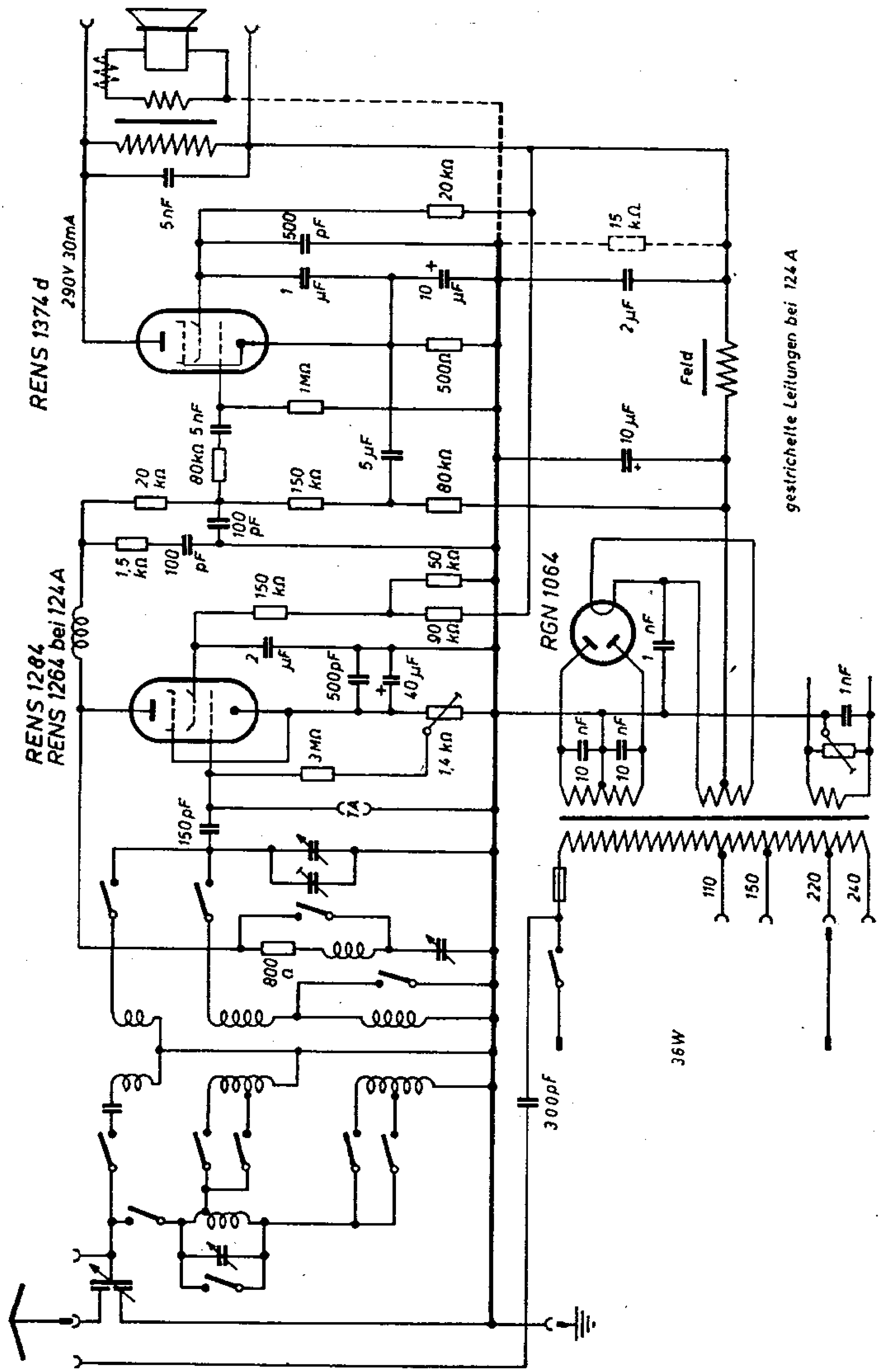

DTW 125 W Helgoland

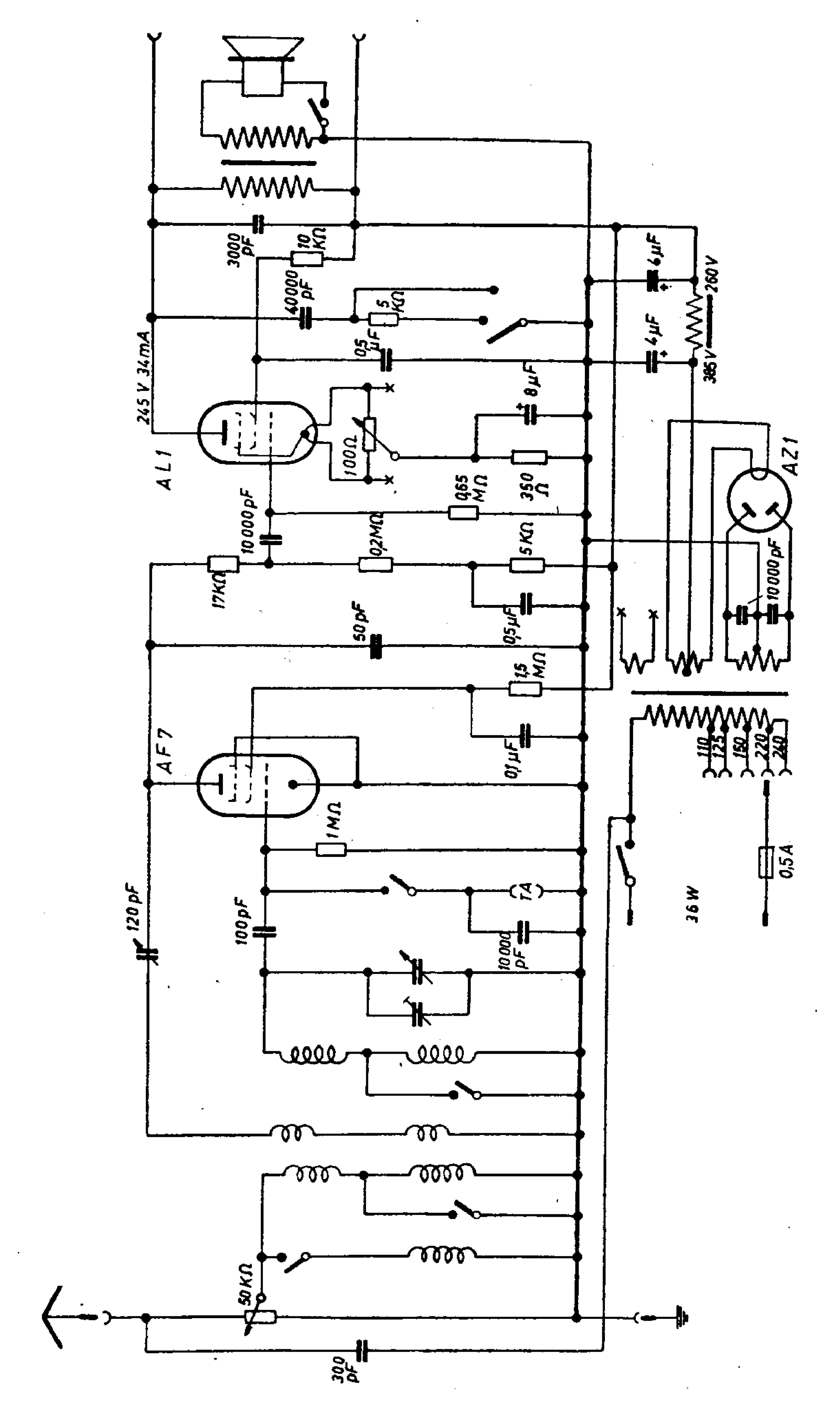

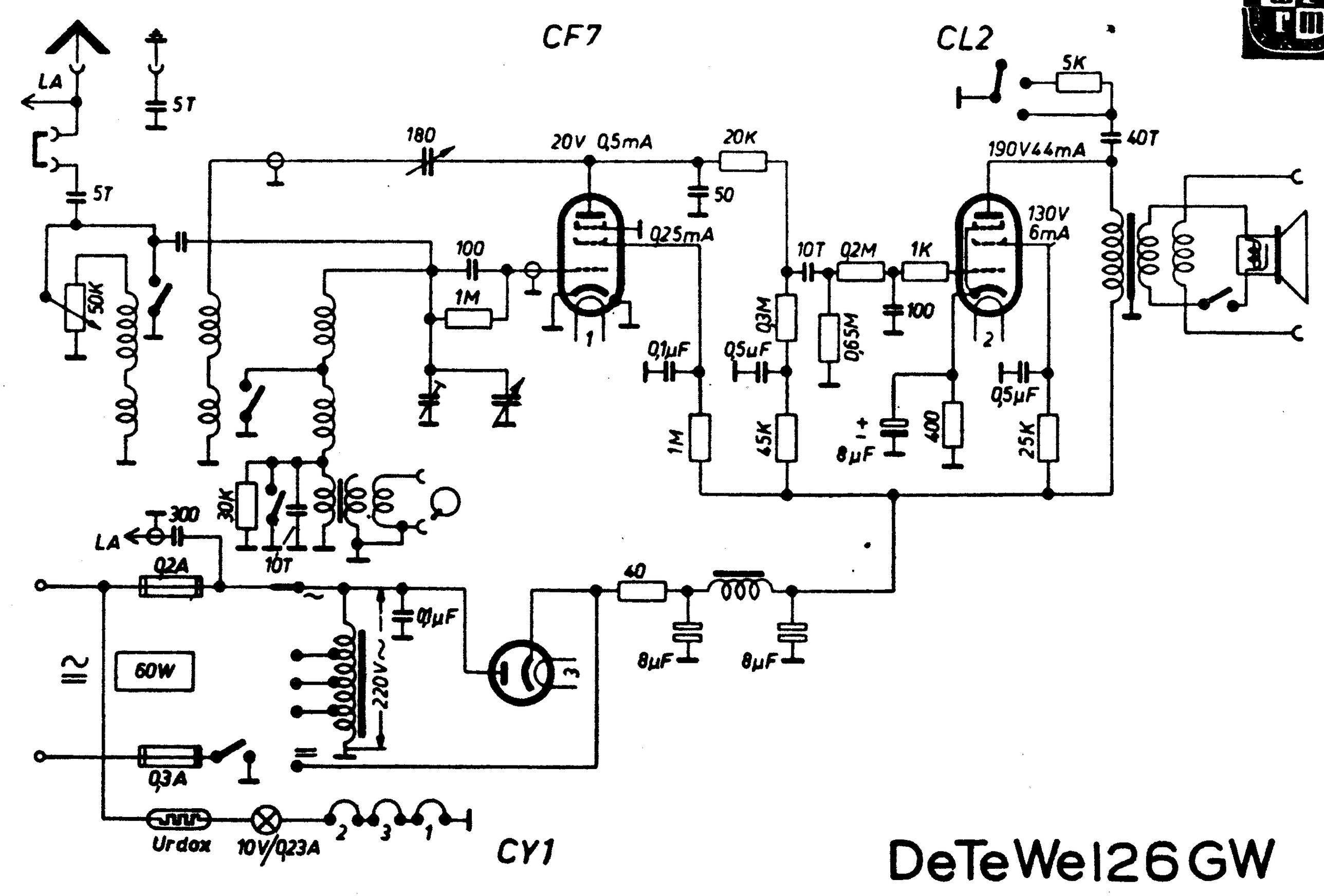
CF7
CL2
LA
5T
5T
180
20V 0,5mA
20K
50
0,25mA
100
1M
1
0,1µF
1M
10T
0,2M
1K
0,3M
0,5µF
45K
0,65M
100
2
0,5µF
8µF
400
25K
5K
40T
190V44mA
130V
6mA
50K
30K
300
LA
0,2A
10T
0,1µF
220V~
60W
0,3A
Urdox
10V/0,23A
2
3
1
CY1
40
8µF
8µF
3
DeTeWe126GW

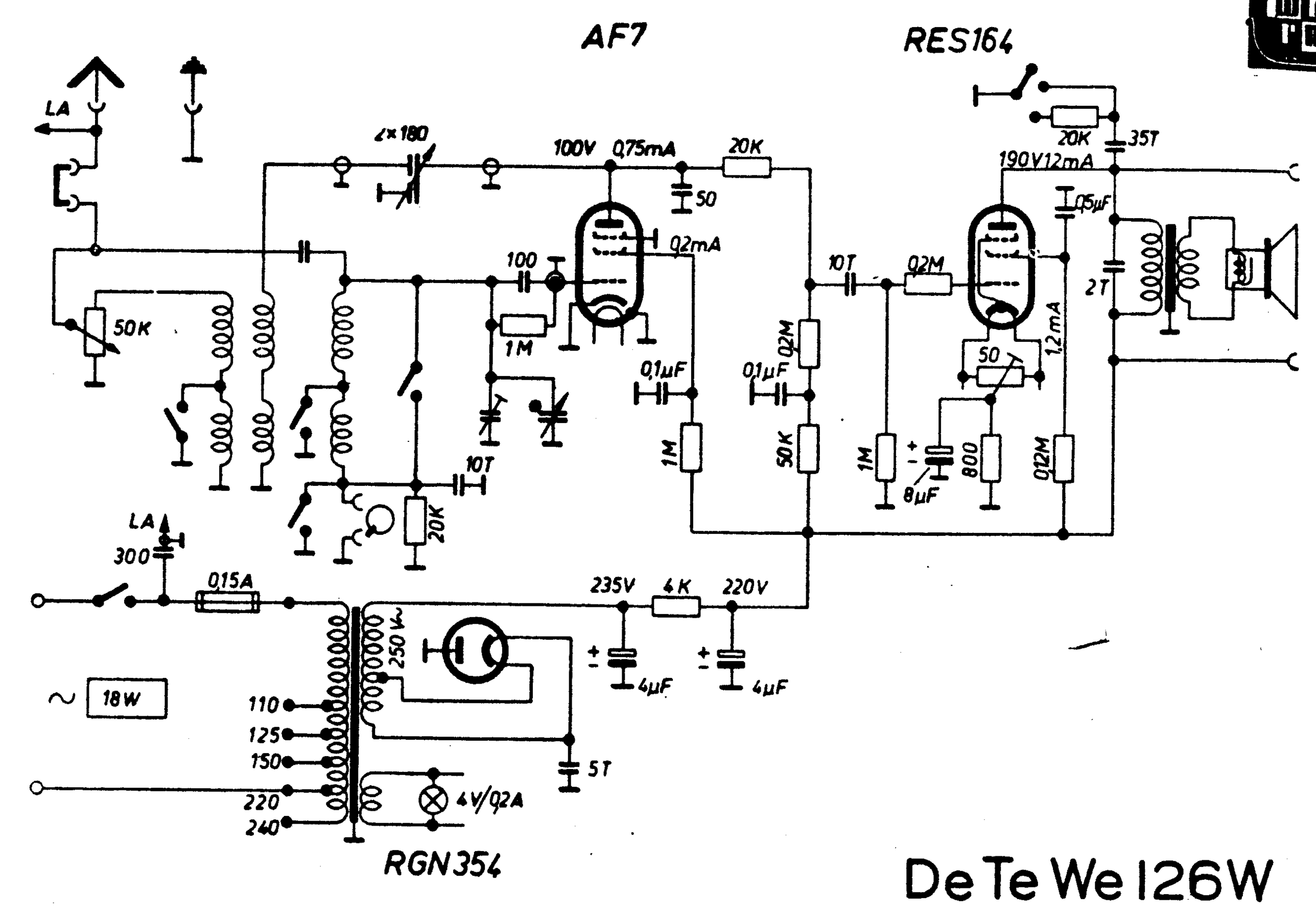
AF7
RES164
LA
2×180
100V
0,75mA
20K
50
0,2mA
100
1M
0,1µF
1M
10T
20K
50K
0,2M
0,1µF
50K
10T
0,2M
1M
8µF
800
0,12M
20K
35T
190V12mA
0,5µF
2T
1,2mA
50
LA
300
0,15A
235V
4K
220V
4µF
4µF
250V~
5T
4V/0,2A
~
18W
110
125
150
220
240
RGN354
De Te We 126W

DTW 127 W und 128 W

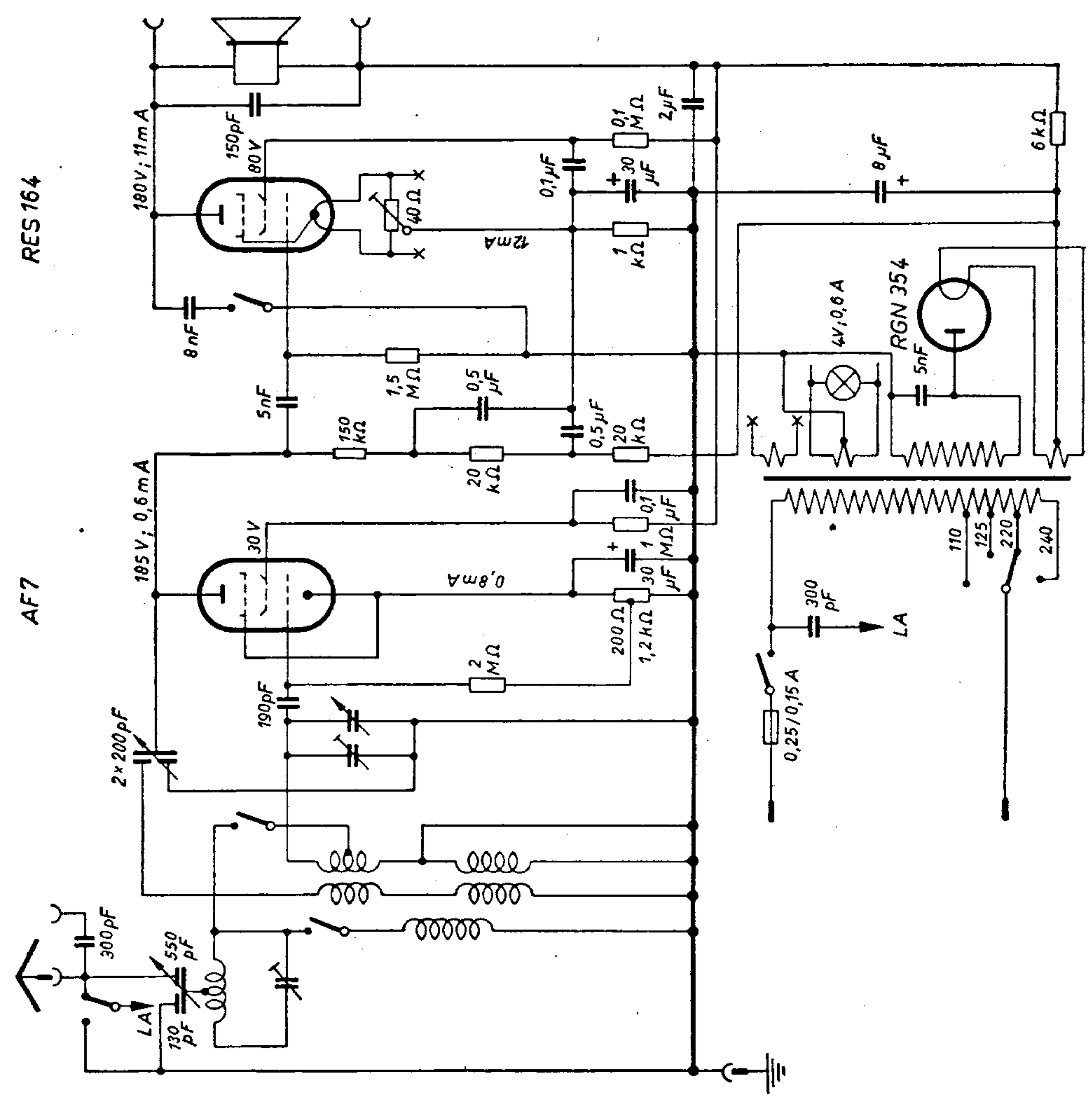

Detewe 127 W und 128 W

2 Röhren
1 Kreis
G-Rü-W

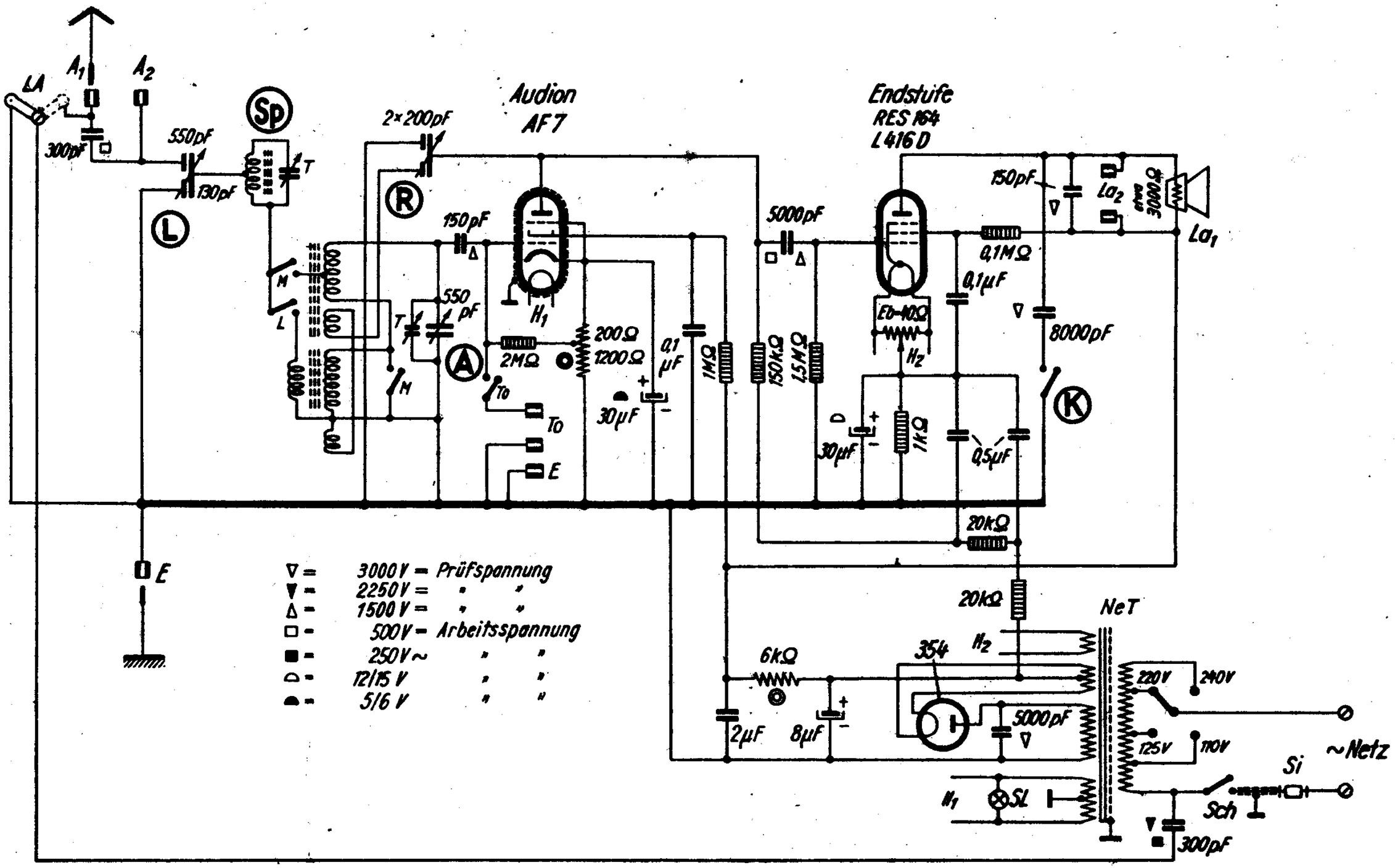

SCHALTPLAN SAMMLUNG
OTTO MÜLLER & Co., K.G RHEINE i. WESTFALEN

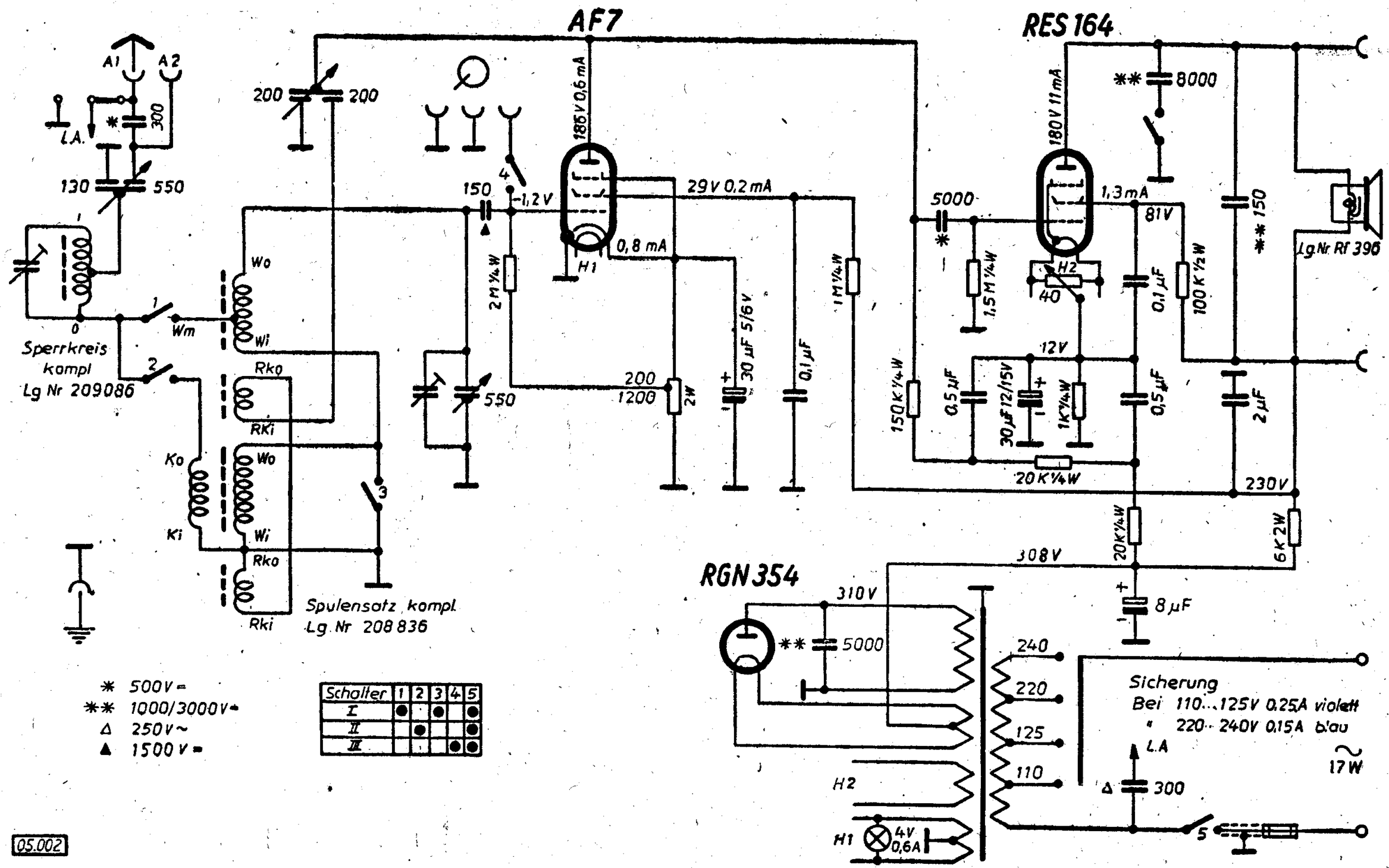

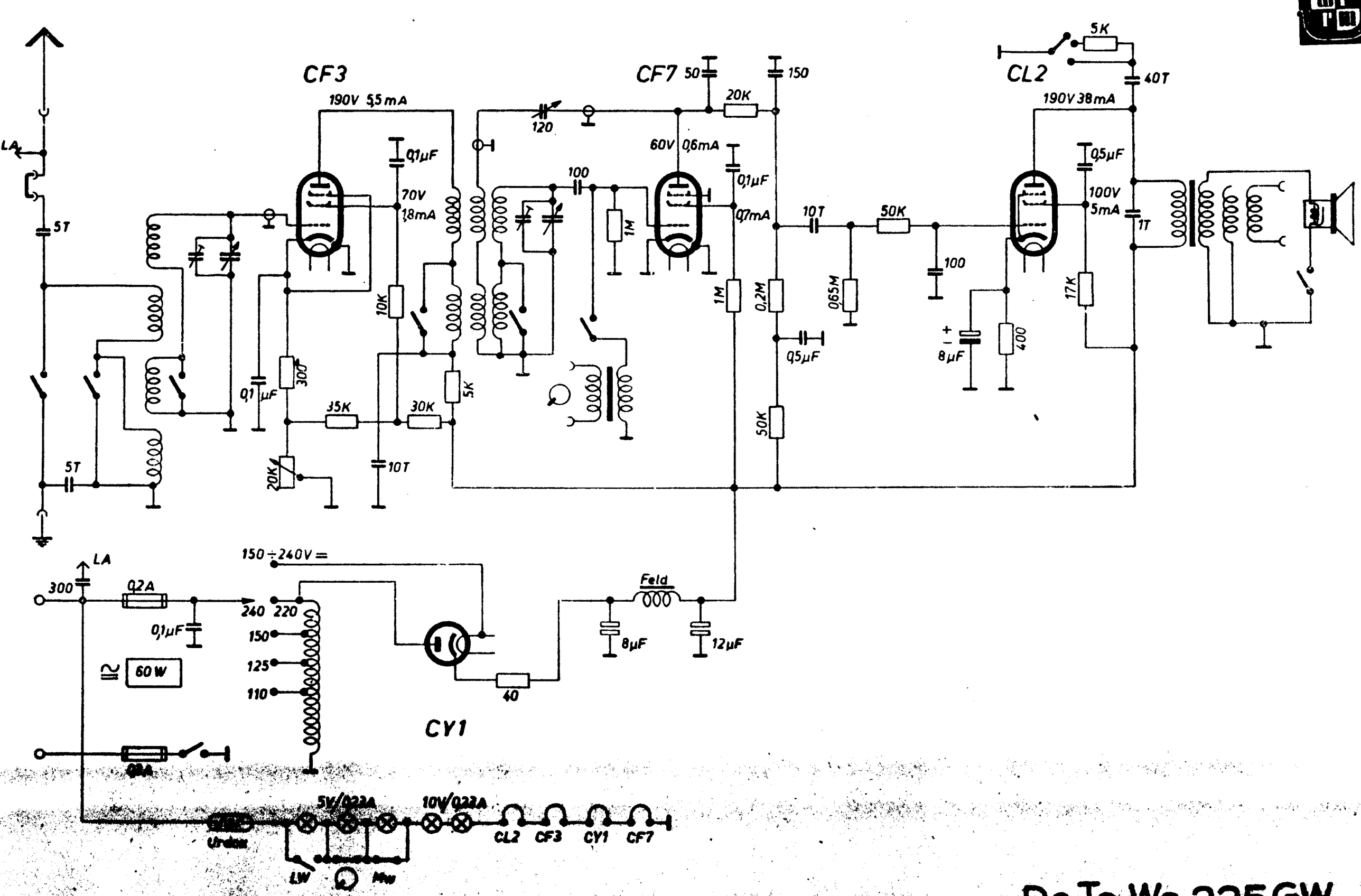

DeTeWe 235GW

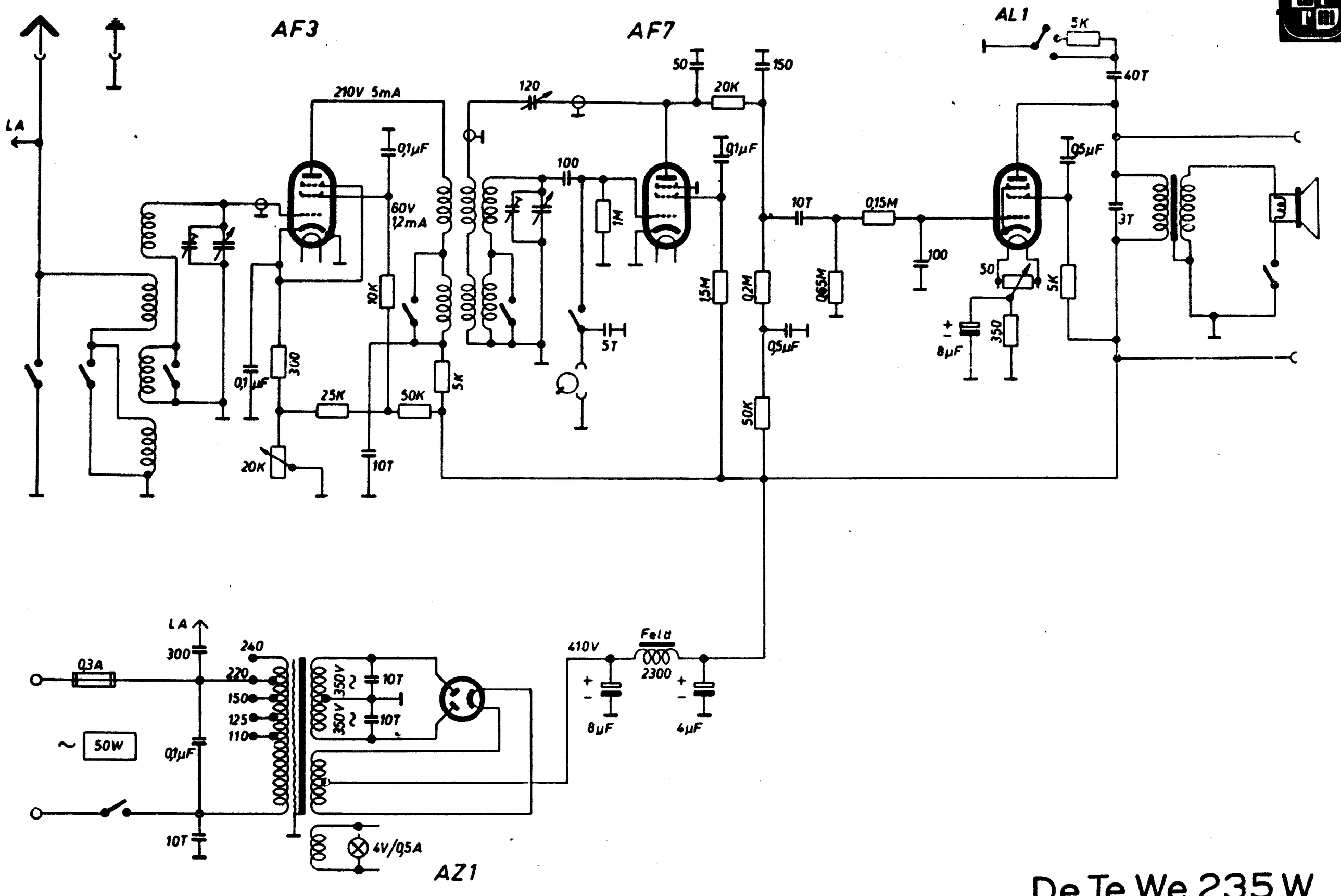
AF3
AF7
AL1
LA
210V 5mA
0,1µF
60V
1,2mA
10K
3K0
0,1µF
25K
50K
5K
20K
10T
120
100
1M
5T
50
20K
150
0,1µF
1,5M
0,2M
0,5µF
50K
10T
0,15M
0,65M
100
5K
40T
0,5µF
50
350
8µF
3T
0,3A
300
240
220
150
125
110
~ 50W
0,1µF
10T
350V
10T
350V
10T
4V/0,5A
AZ1
410V
Feld
2300
8µF
4µF

De Te We 235 W

DTW 235 GW u. 236 II GW Stolzenfels

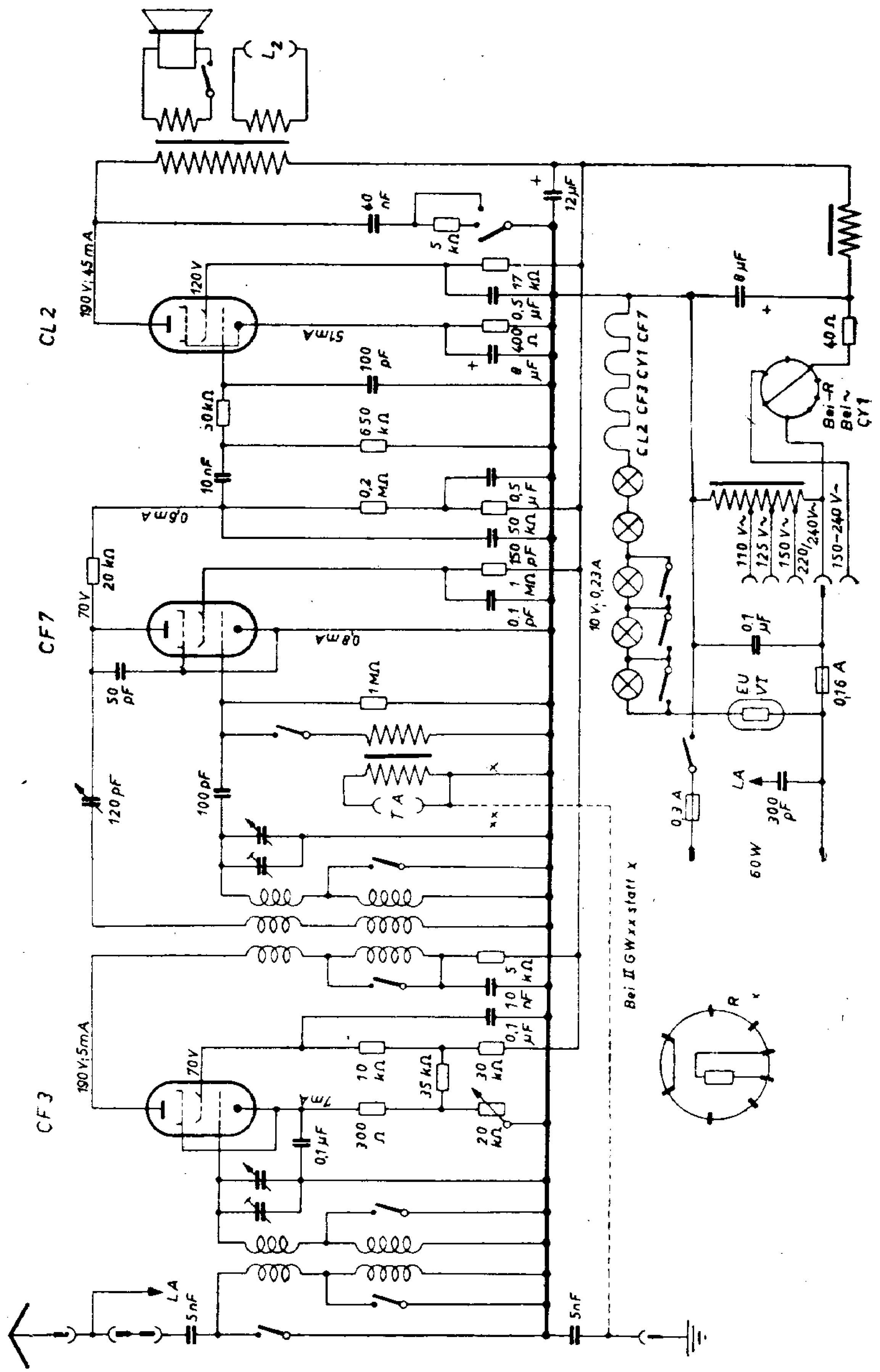

DTW 235 W u. 236 II W Stolzenfels

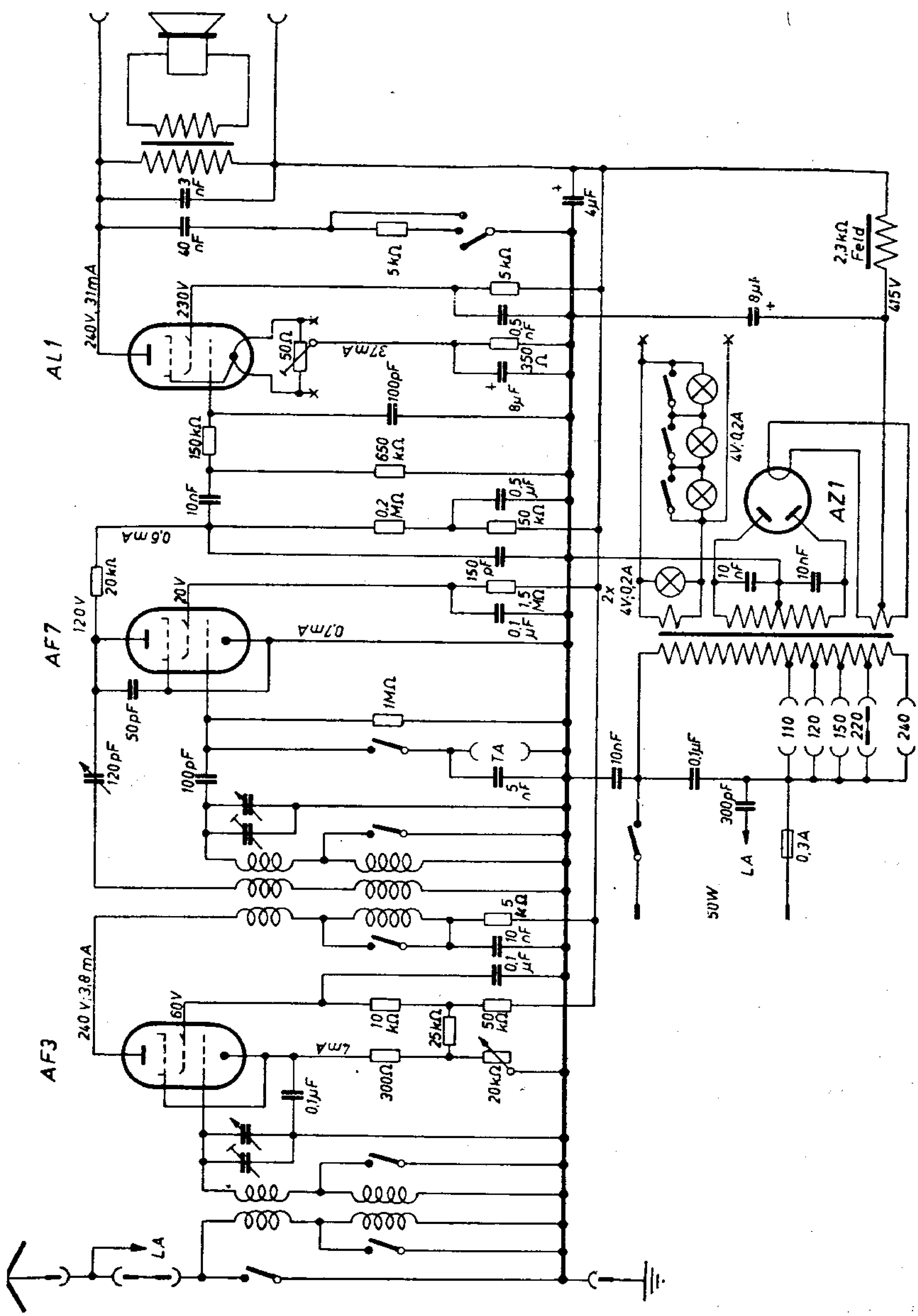

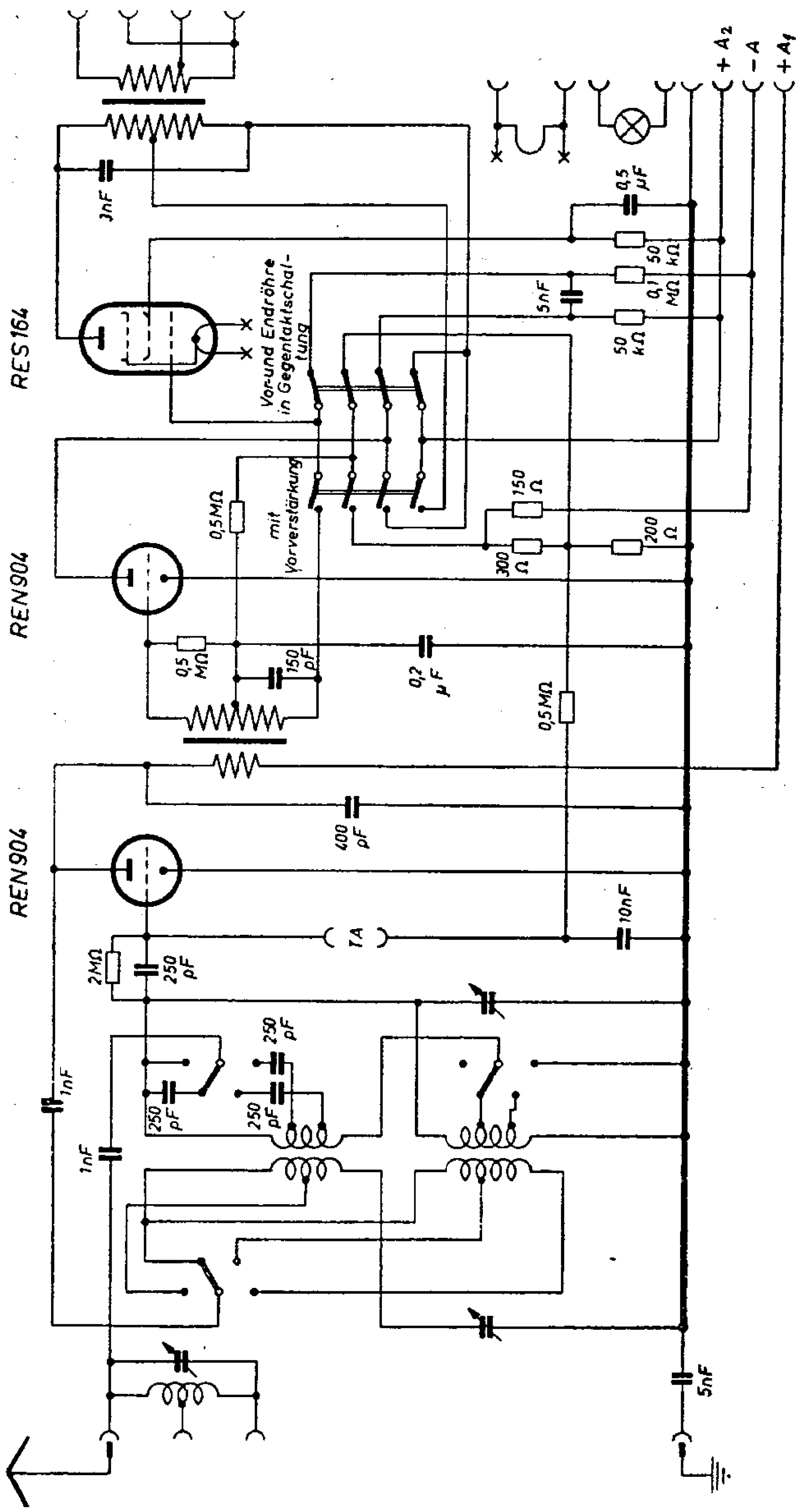
RES 164
REN904
REN904
Vor- und Endröhre in Gegentaktschaltung
mit Vorverstärkung
1nF
0,5 MΩ
0,5 MΩ
150 pF
0,2 μF
0,5 MΩ
400 pF
2MΩ
250 pF
250 pF
250 pF
250 pF
1nF
1nF
10nF
5nF
0,5 μF
50 kΩ
0,1 MΩ
5nF
50 kΩ
150 Ω
300 Ω
200 Ω
+A2
-A
+A1
TA

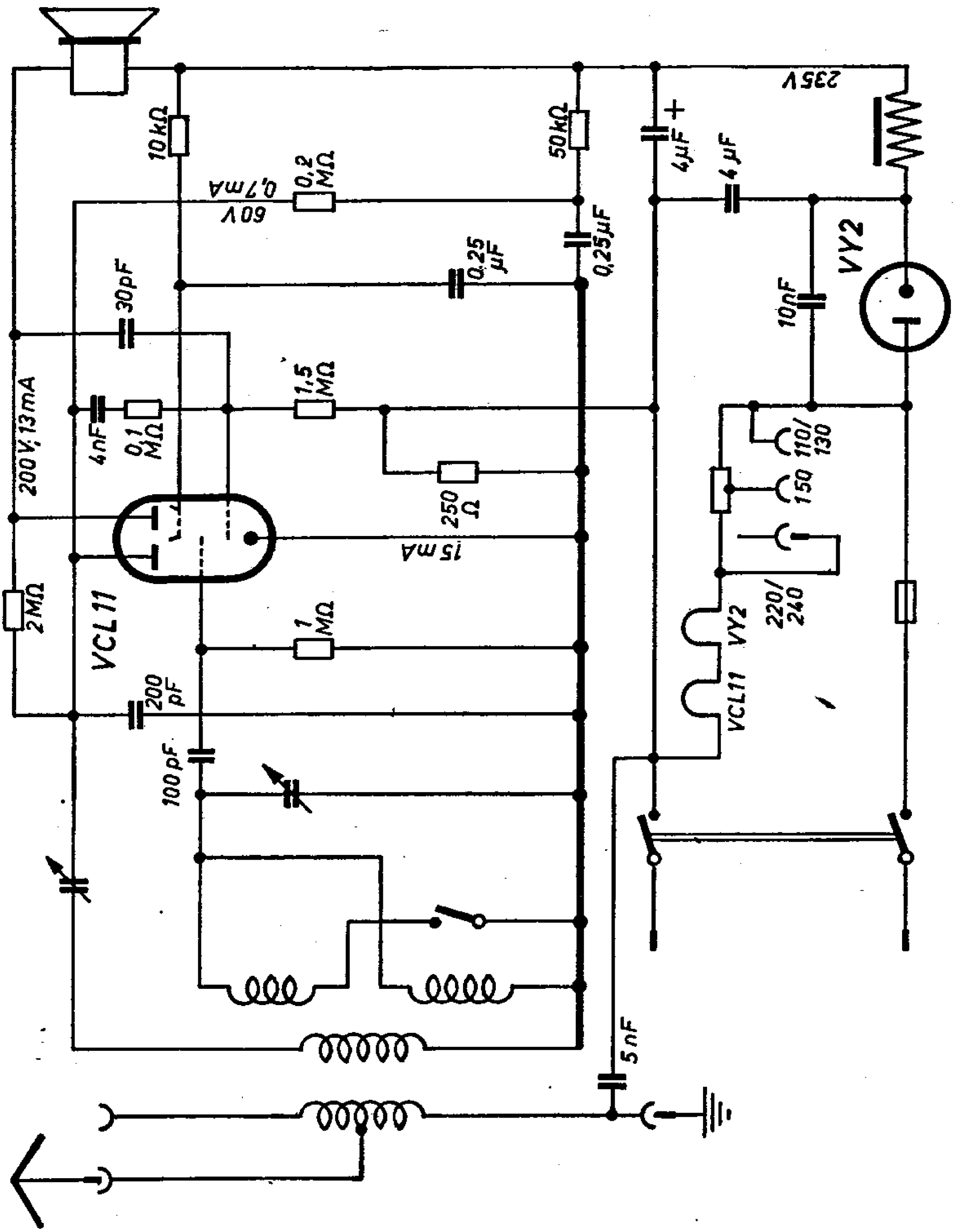
10kΩ
0,2 MΩ
60V 0,7mA
50kΩ
4µF
4µF
235V
0,25 µF
0,25µF
30pF
10nF
VY2
200V; 13mA
4nF
0,1 MΩ
1,5 MΩ
250 Ω
15mA
110/130
150
220/240
VY2
VCL11
2MΩ
VCL11
1 MΩ
200 pF
100pF
5nF

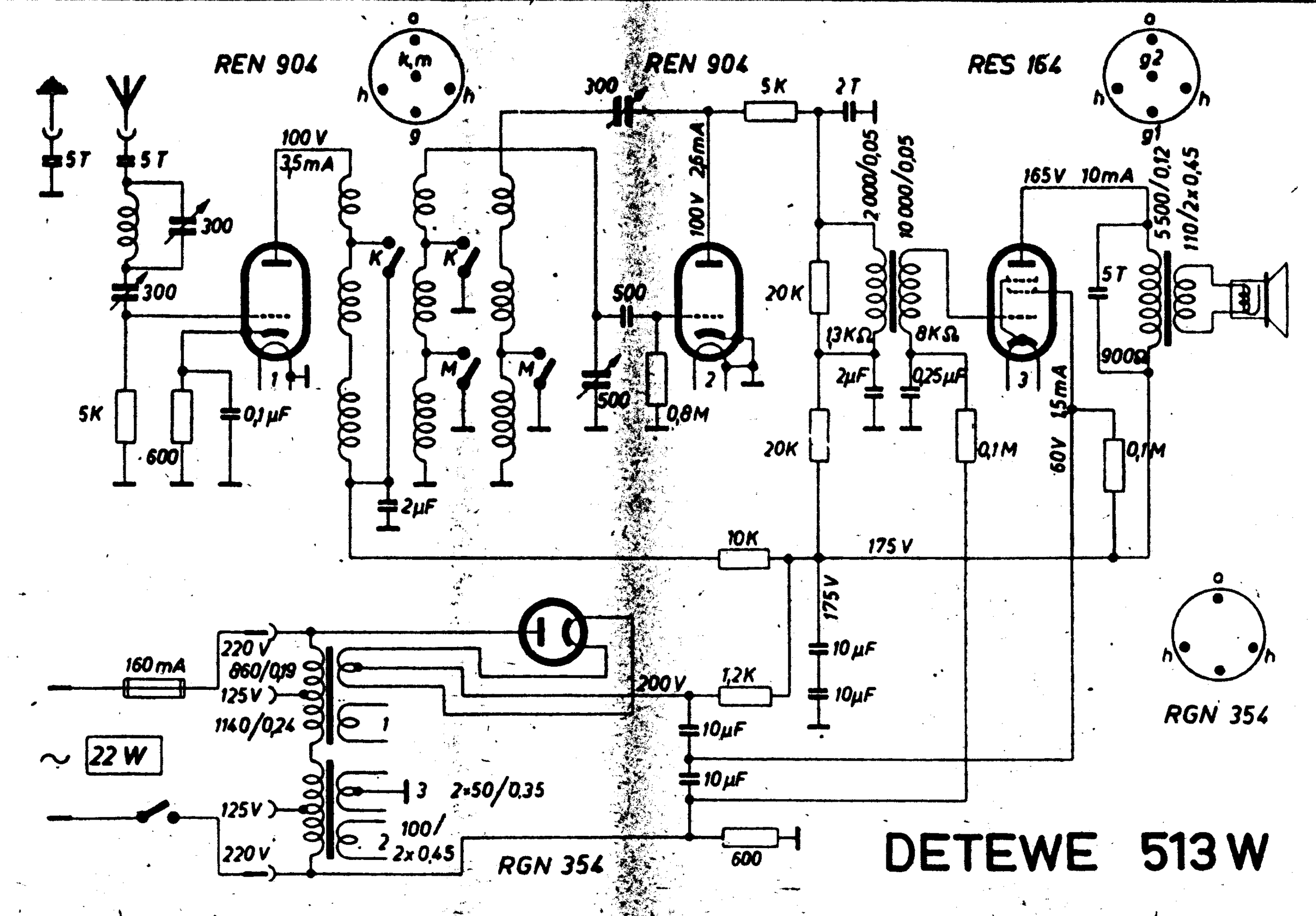
REN 904
k,m
h
h
g
REN 904
RES 164
g2
g1
5T
5T
300
300
100 V
3,5mA
K
K
M
M
1
5K
600
0,1µF
2µF
300
5K
2T
100 V 2,6mA
500
500
0,8M
2
20K
20K
2000/0,05
10 000/0,05
13KΩ
8KΩ
2µF
0,25µF
0,1M
165V 10mA
3
5T
5500/0,12
110/2x0,45
900Ω
1,5mA
60V
0,1M
10K
175 V
175 V
10µF
10µF
160 mA
220 V
860/0,19
125 V
1140/0,24
1
22 W
3
2x50/0,35
125 V
2
100/
2x0,45
220 V
200 V
1,2K
10µF
10µF
600
RGN 354
RGN 354
DETEWE 513 W

DTW 712 W und 812 W

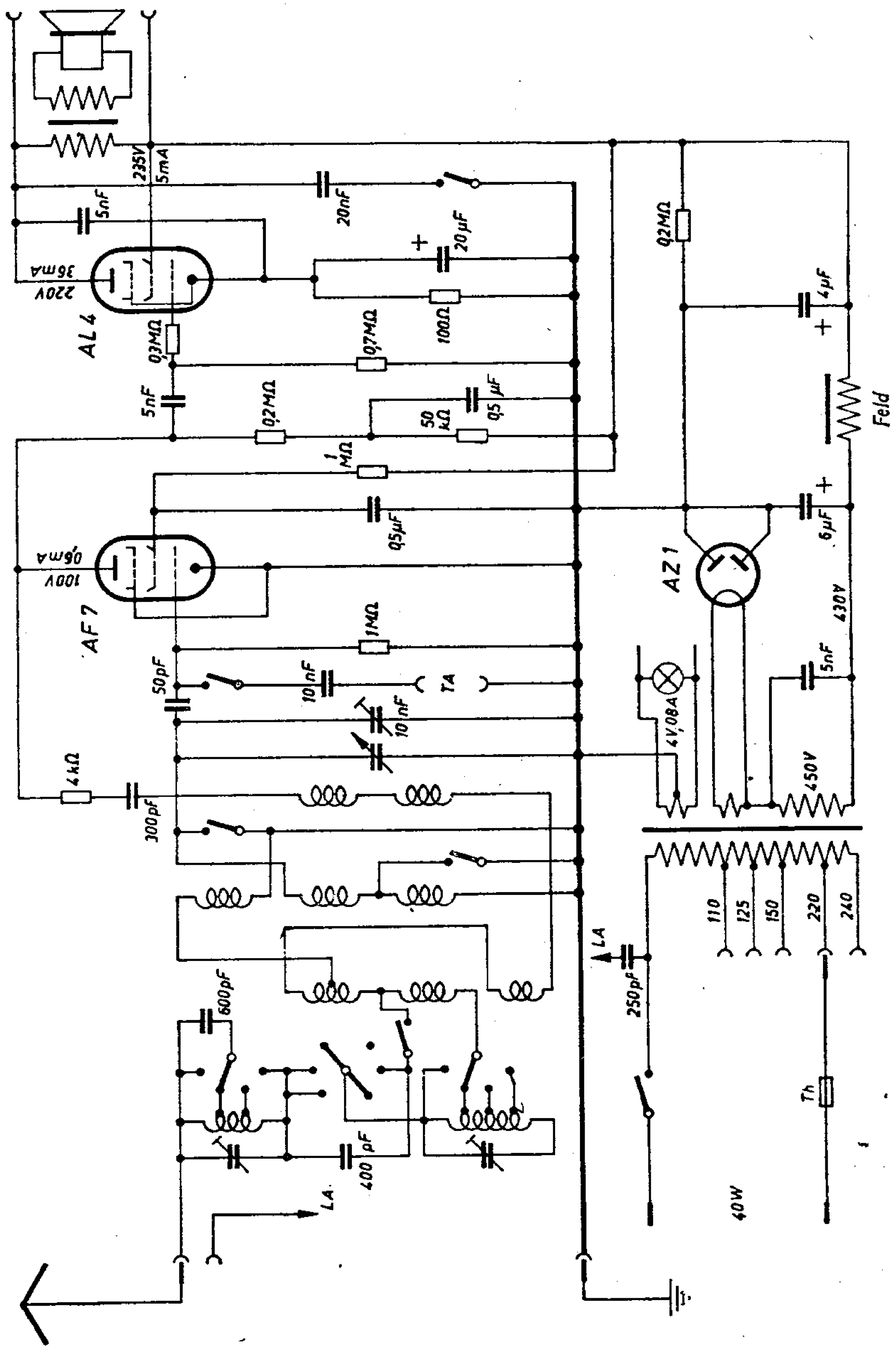

Detewe 712 W und 812 W

2 Röhren
1 Kreis
G-Rü-W

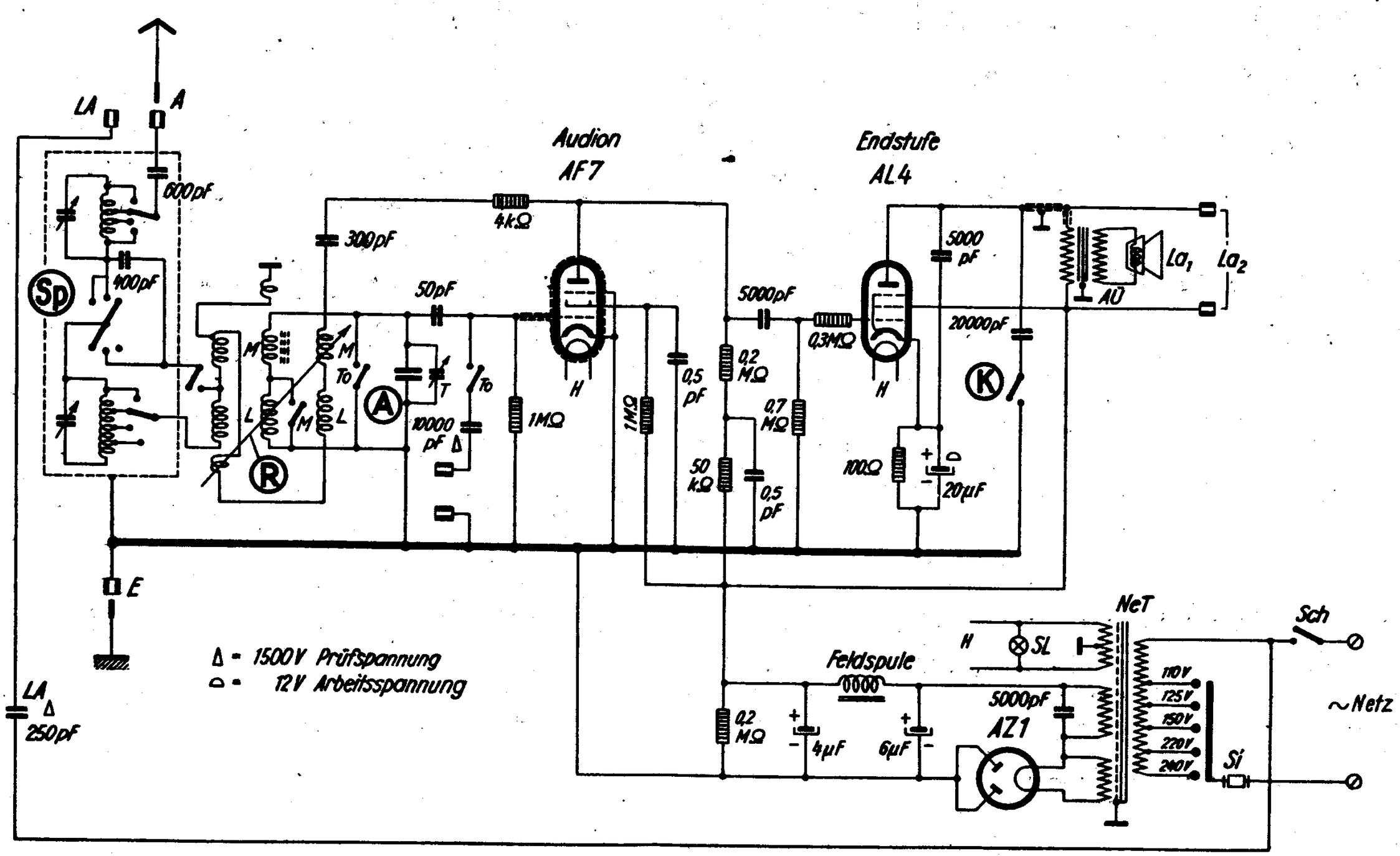

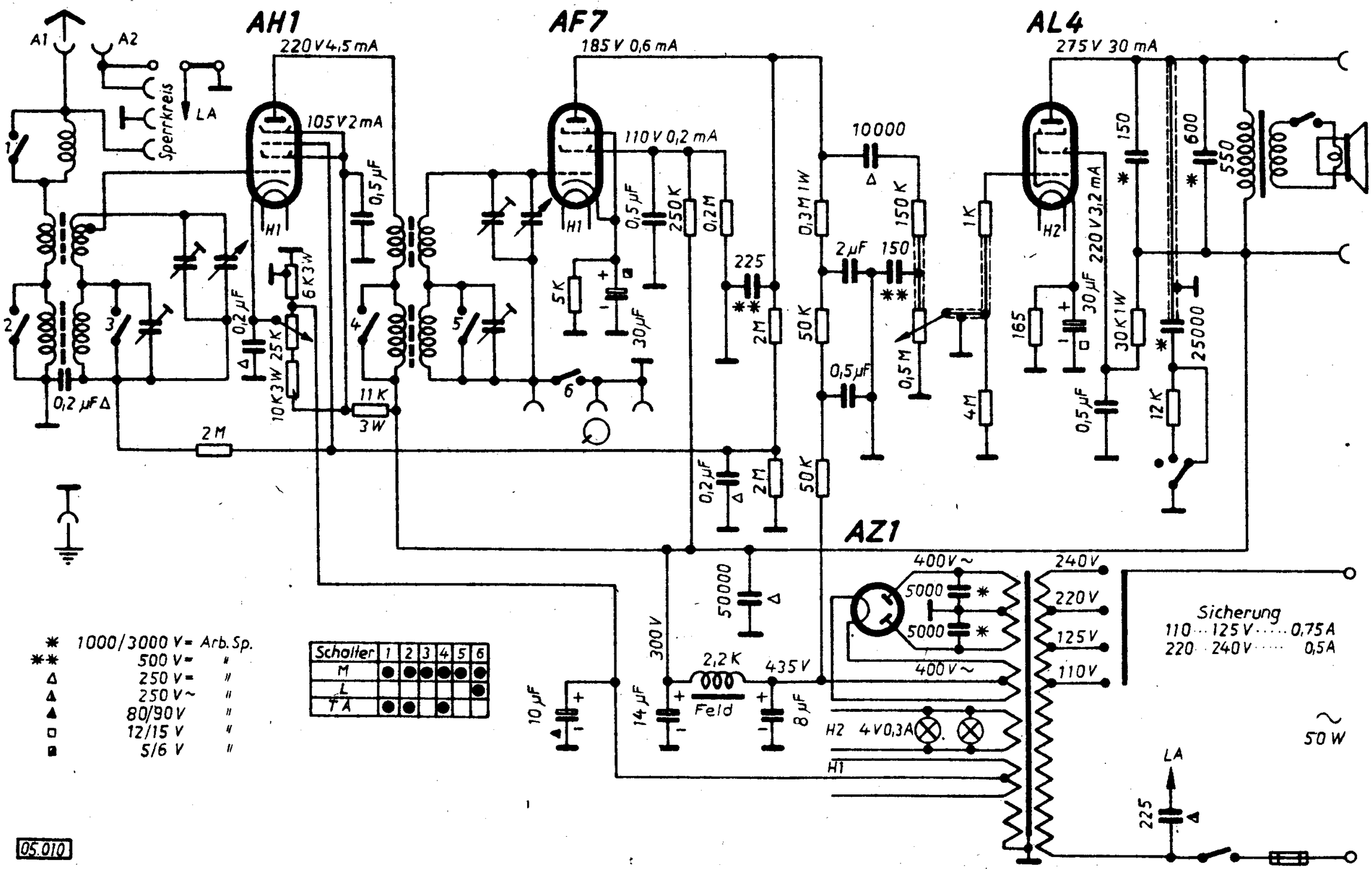
AH1
220 V 4,5 mA
105 V 2 mA
AF7
185 V 0,6 mA
110 V 0,2 mA
AL4
275 V 30 mA
220 V 3,2 mA
AZ1
A1
A2
Sperrkreis
LA
H1
H2
0,5 µF
0,2 µF
6 K 3 W
10 K 3 W
25 K
11 K
3 W
2 M
5 K
30 µF
250 K
0,2 M
225
2 M
0,3 M 1 W
50 K
10000
150 K
2 µF
150
0,5 M
1 K
4 M
165
30 K 1 W
12 K
25000
150
600
550
50000
300 V
2,2 K
Feld
435 V
14 µF
8 µF
10 µF
400 V ~
5000
240 V
220 V
125 V
110 V
H2 4 V 0,3 A
Sicherung
110 ··· 125 V ····· 0,75 A
220 ··· 240 V ····· 0,5 A
50 W
✱ 1000/3000 V= Arb. Sp.
✱✱ 500 V= "
△ 250 V= "
▲ 250 V~ "
▲ 80/90 V "
□ 12/15 V "
■ 5/6 V "
Schalter 1 2 3 4 5 6
M
L
TA
05.010

DTW 754 GW

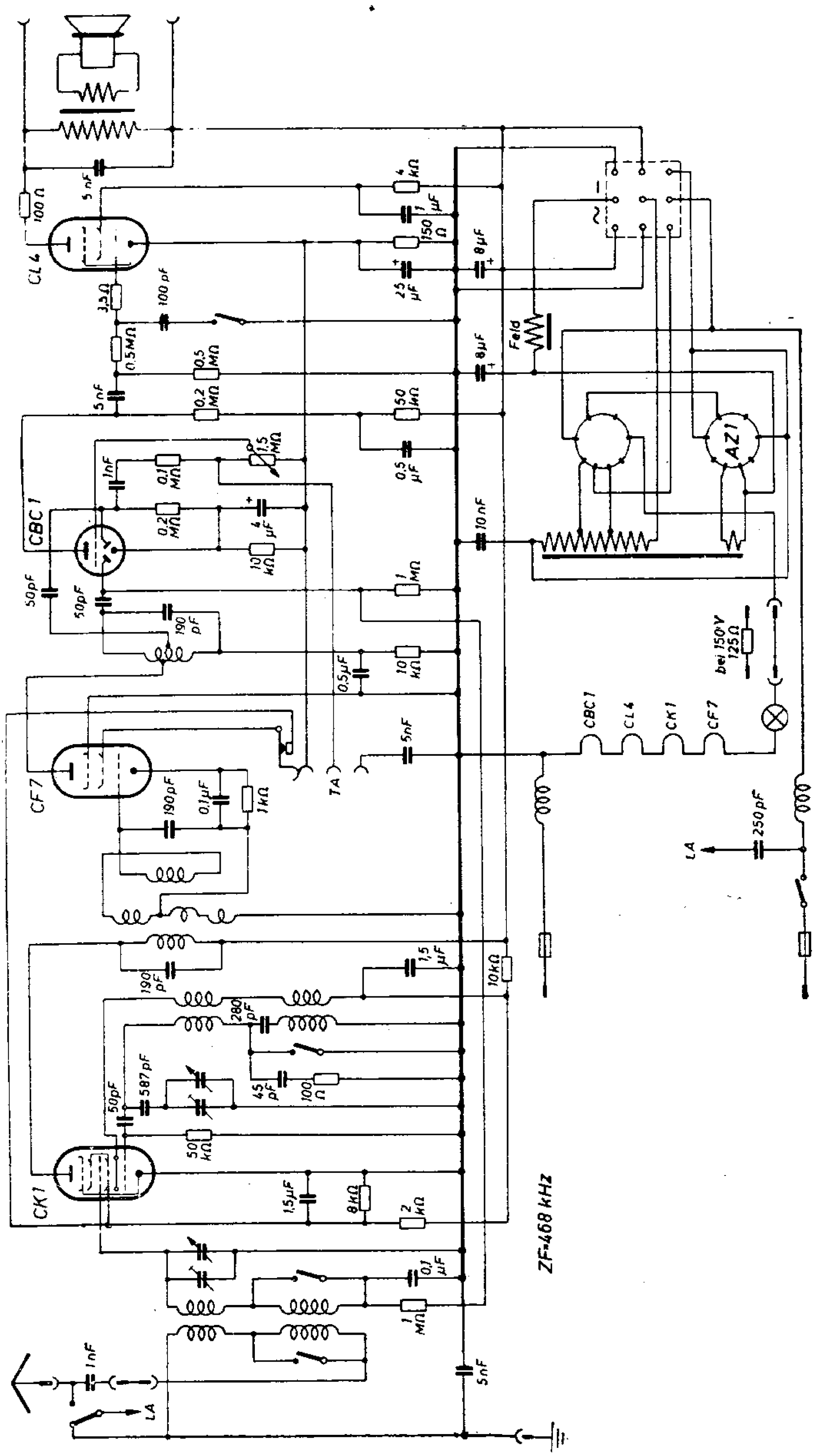

DTW 754 W

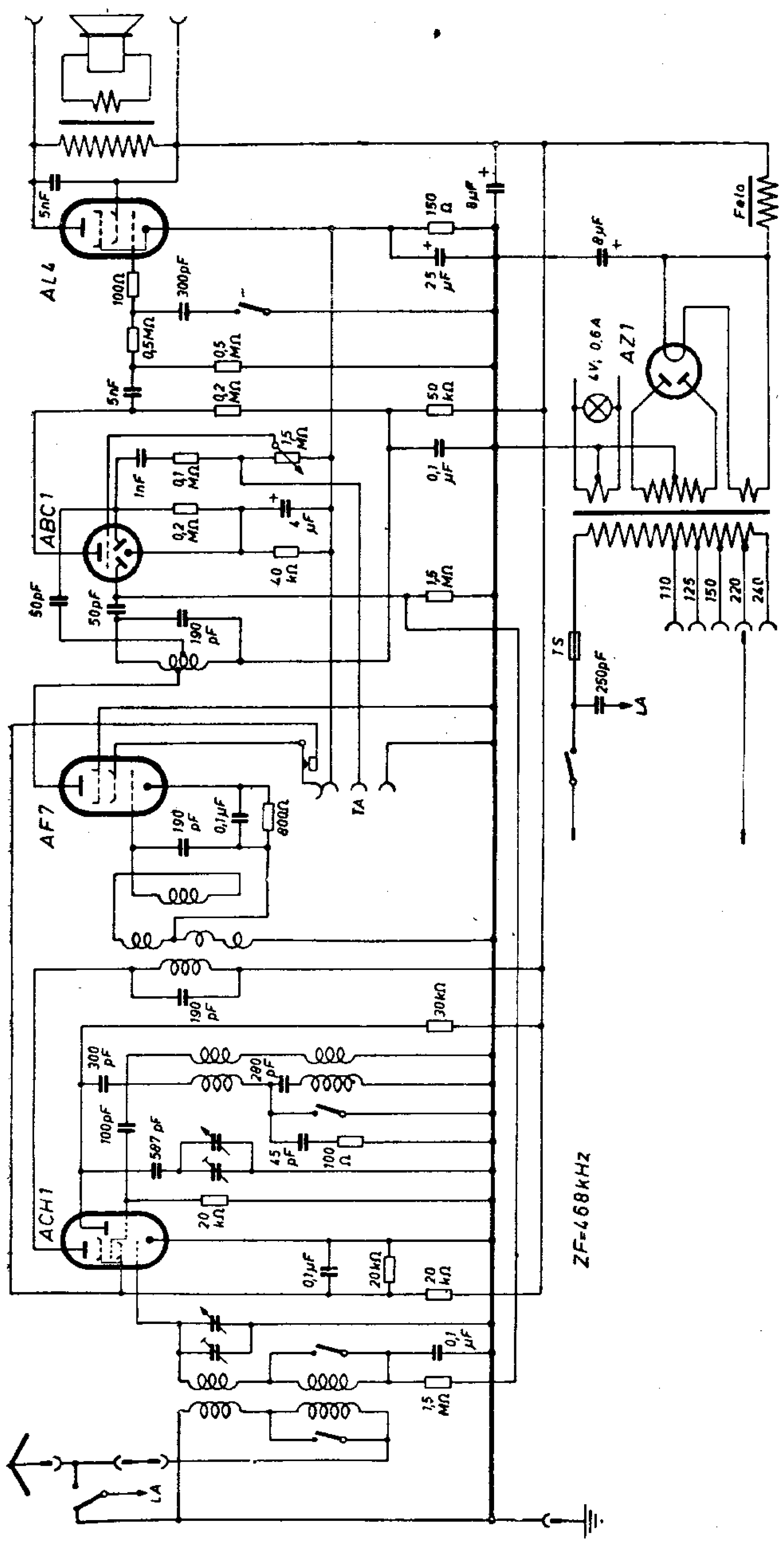
AL4
ABC1
AF7
ACH1
AZ1
4V; 0,6A
Fe10
ZF=468kHz
LA
TA
TS
110
125
150
220
240

SCHALTPLAN SAMMLUNG
OTTO MÜLLER & Co., K-G RHEINE i. WESTFALEN

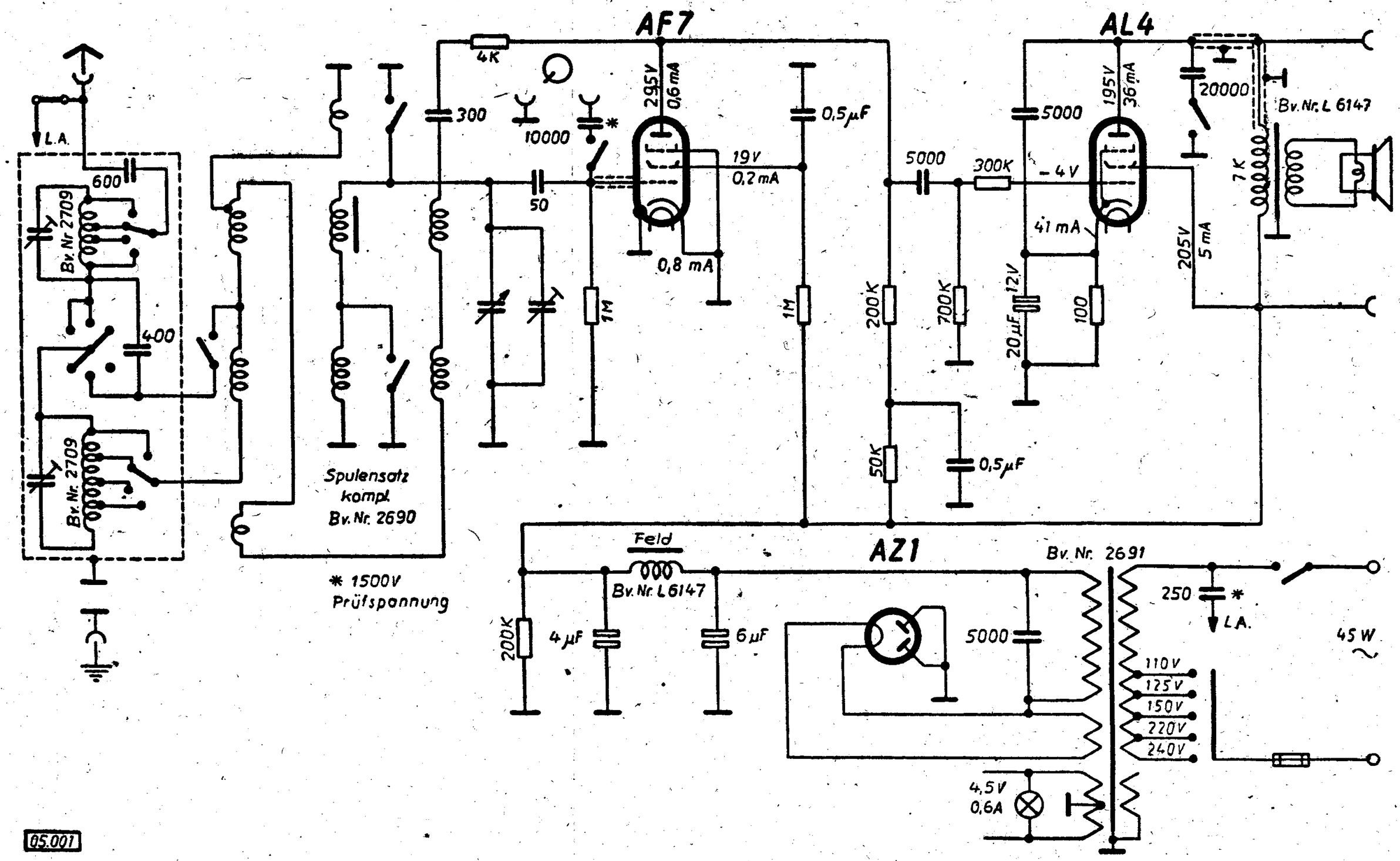

SCHALTPLAN SAMMLUNG
OTTO MÜLLER & Co., K.G. RHEINE i. WESTFALEN

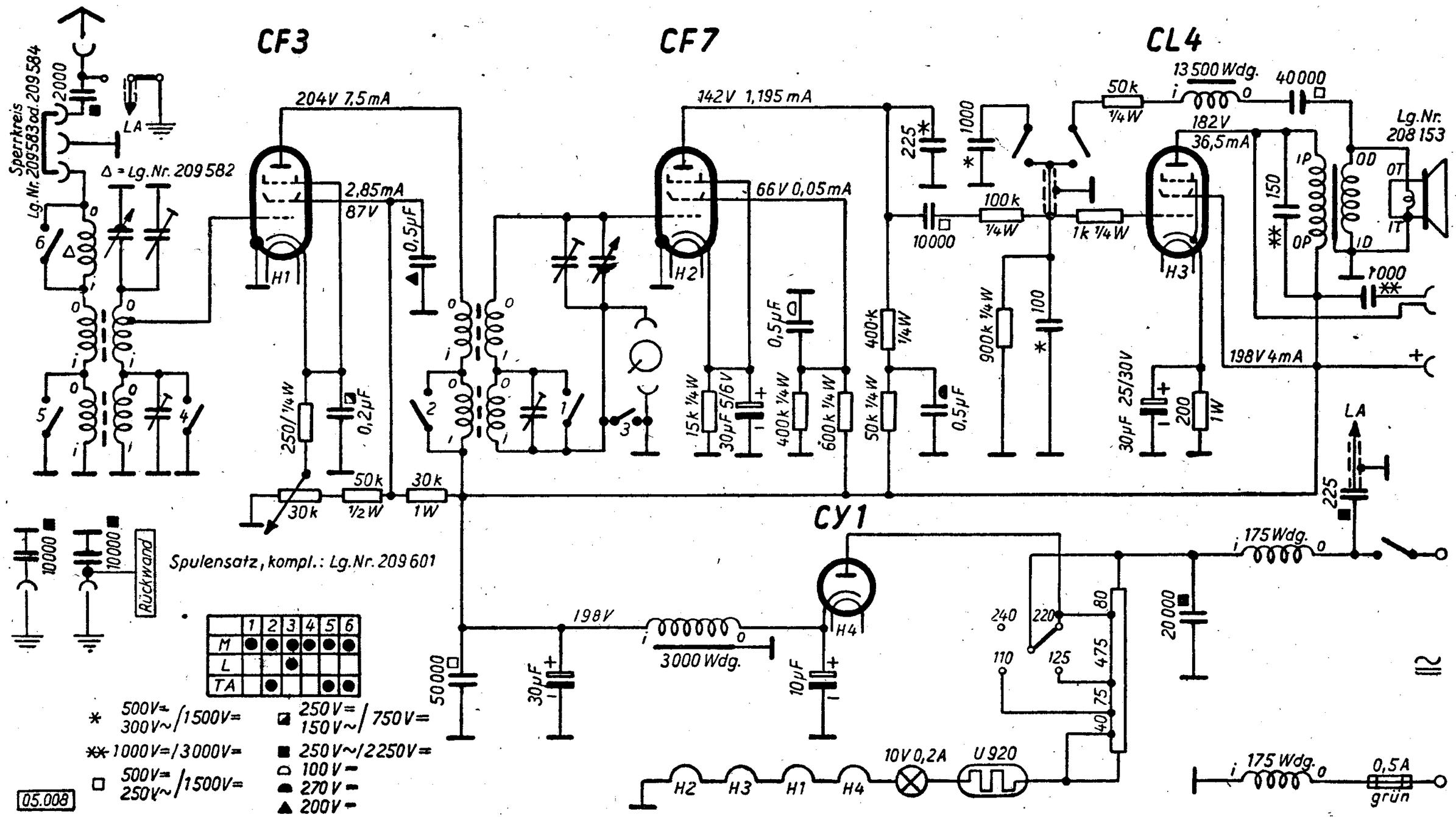

SCHALTPLAN SAMMLUNG
OTTO MÜLLER & Co., K.G. RHEINE i. WESTFALEN

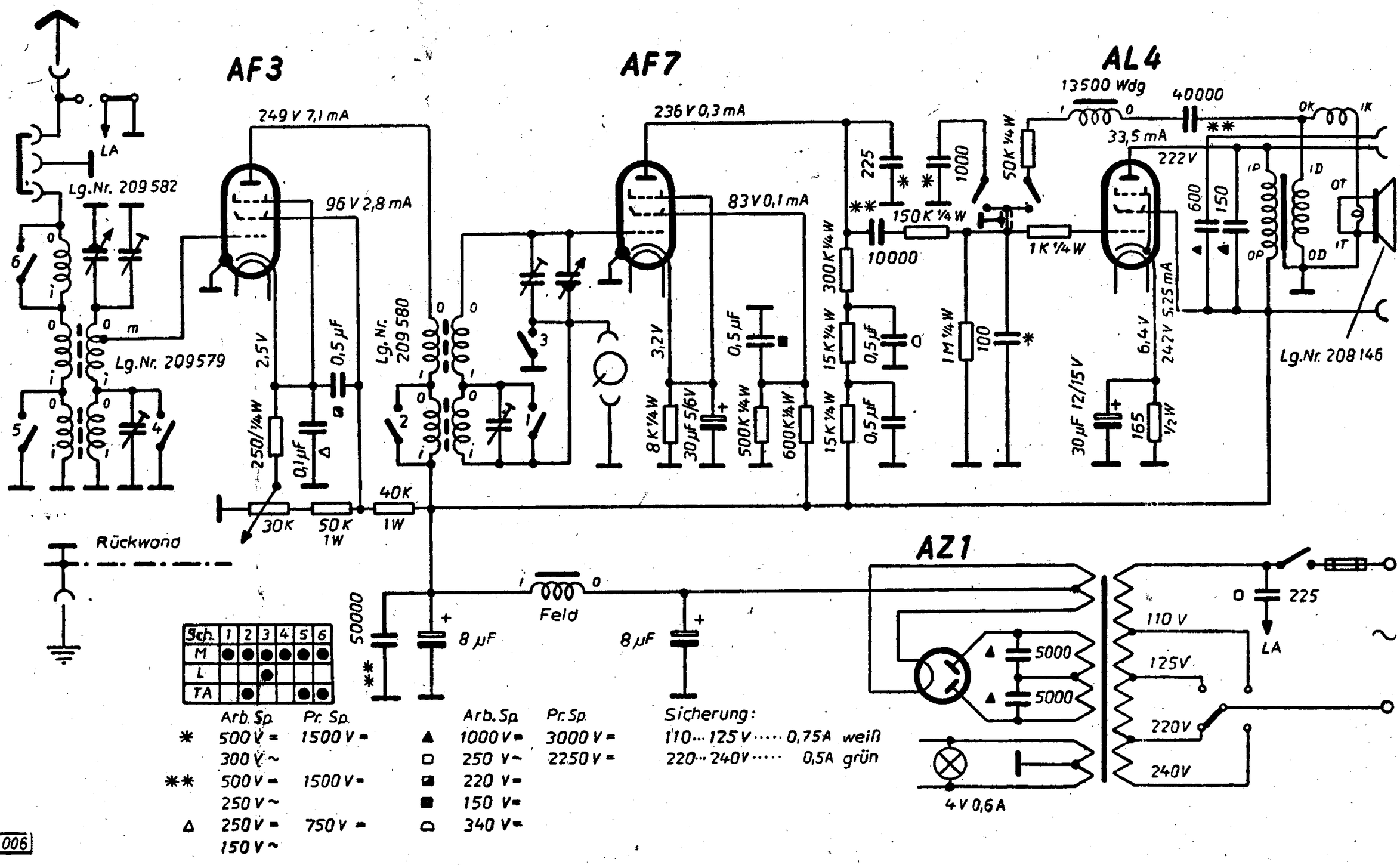

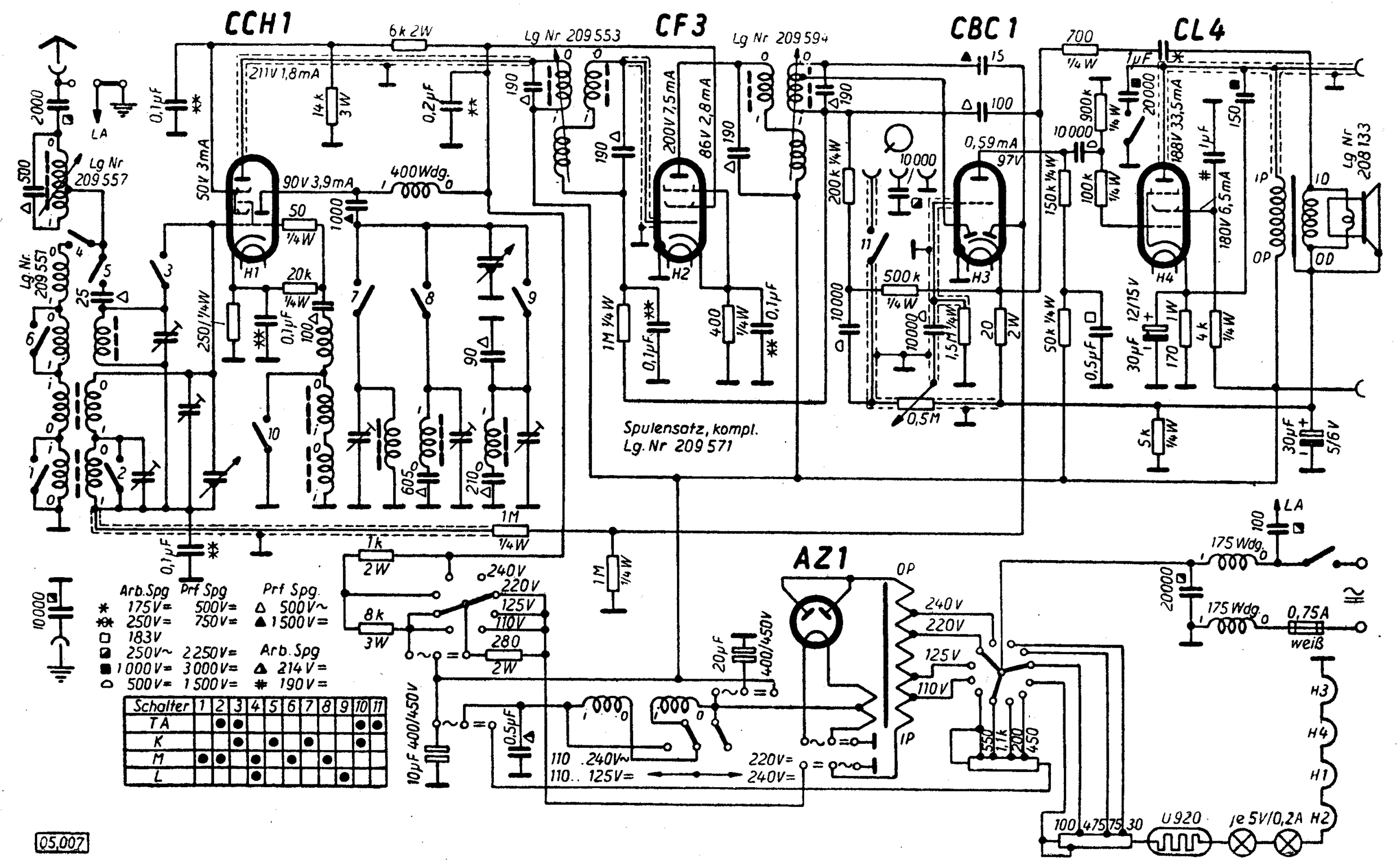

Schalter	1	2	3	4	5	6	7	8	9	10	11
TA		●	●							●	●
K			●		●		●			●	
M	●	●		●		●		●			
L				●					●		

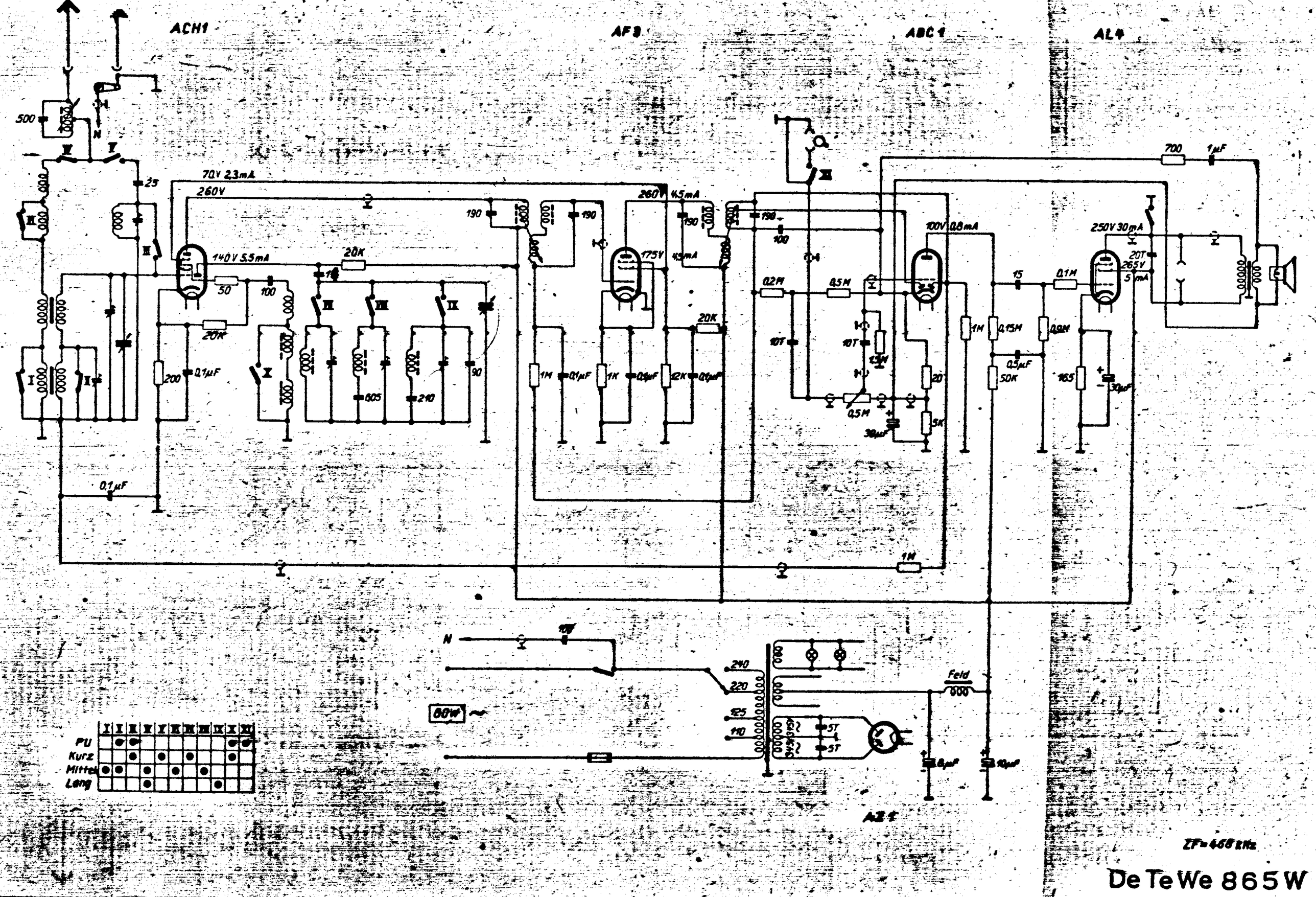
ACH1
AF3
ABC1
AL4
70V 2,3mA
260V
140V 5,5mA
260V 4,5mA
175V 4,5mA
100V 0,8mA
250V 30mA
265V
5mA
80W ~
Feld
AZ 1
ZF=468 kHz
PU
Kurz
Mittel
Lang
De TeWe 865W

Detewe 876 W

5 Röhren
7 Kreise
S-W

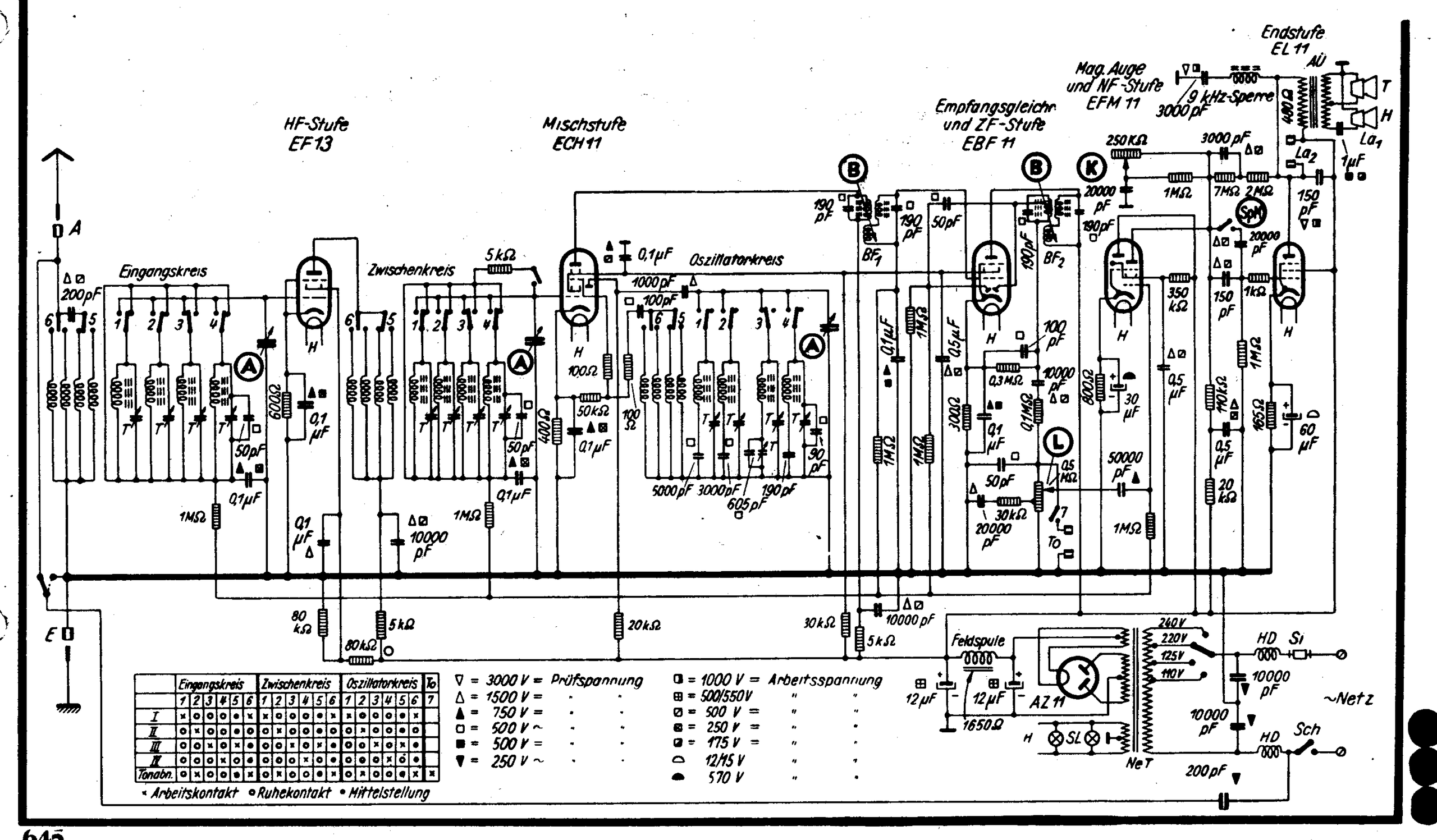

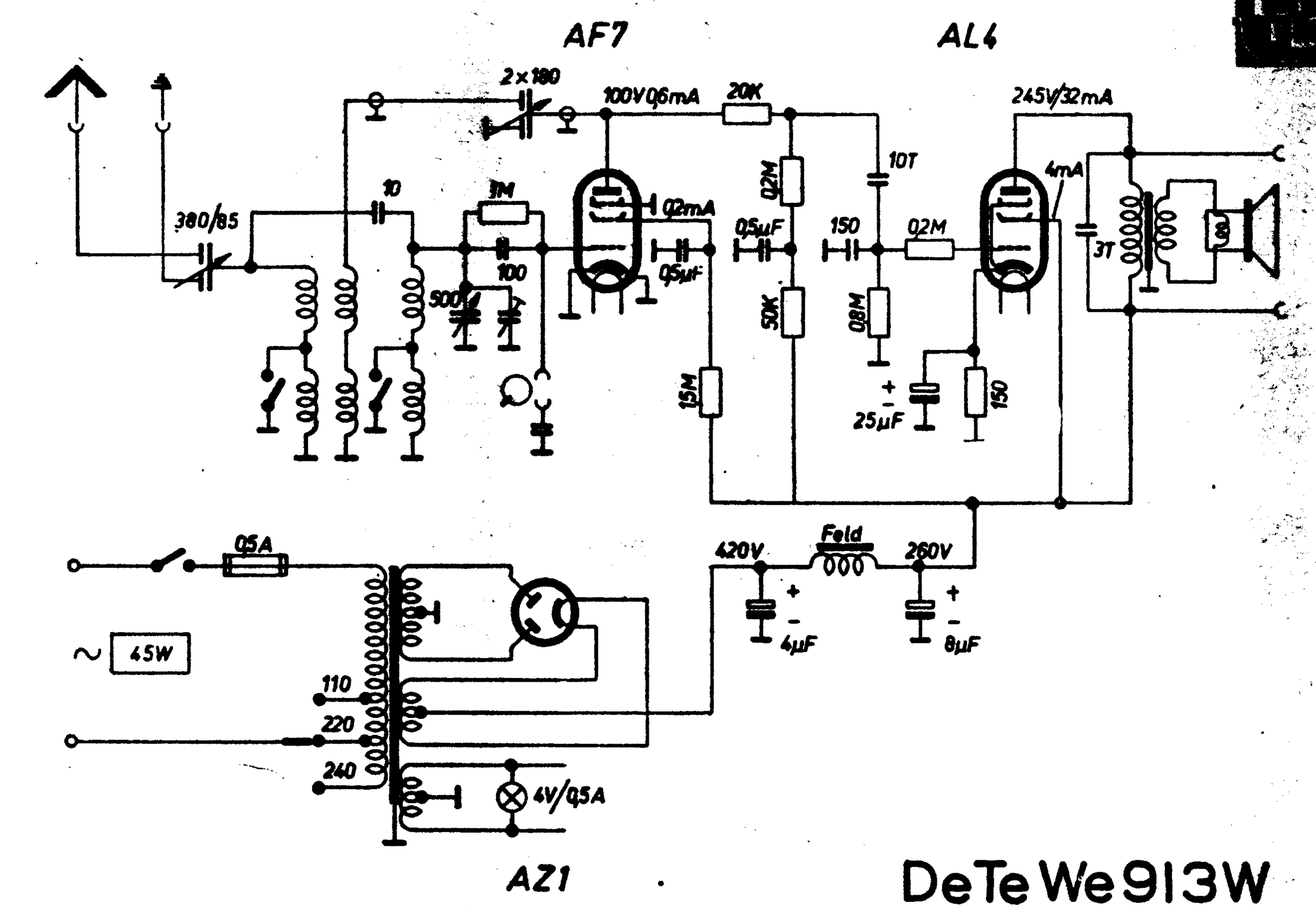
AF7
AL4
2×100
100V/0,6mA
20K
245V/32mA
10T
4mA
380/85
10
1M
100
500pF
1,02mA
0,5µF
0,5µF
0,2M
50K
15M
150
0,2M
0,8M
25µF
150
3T
8Ω
0,5A
45W
110
220
240
4V/0,5A
420V
Feld
260V
4µF
8µF
AZ1
DeTeWe913W

DTW 964 GW

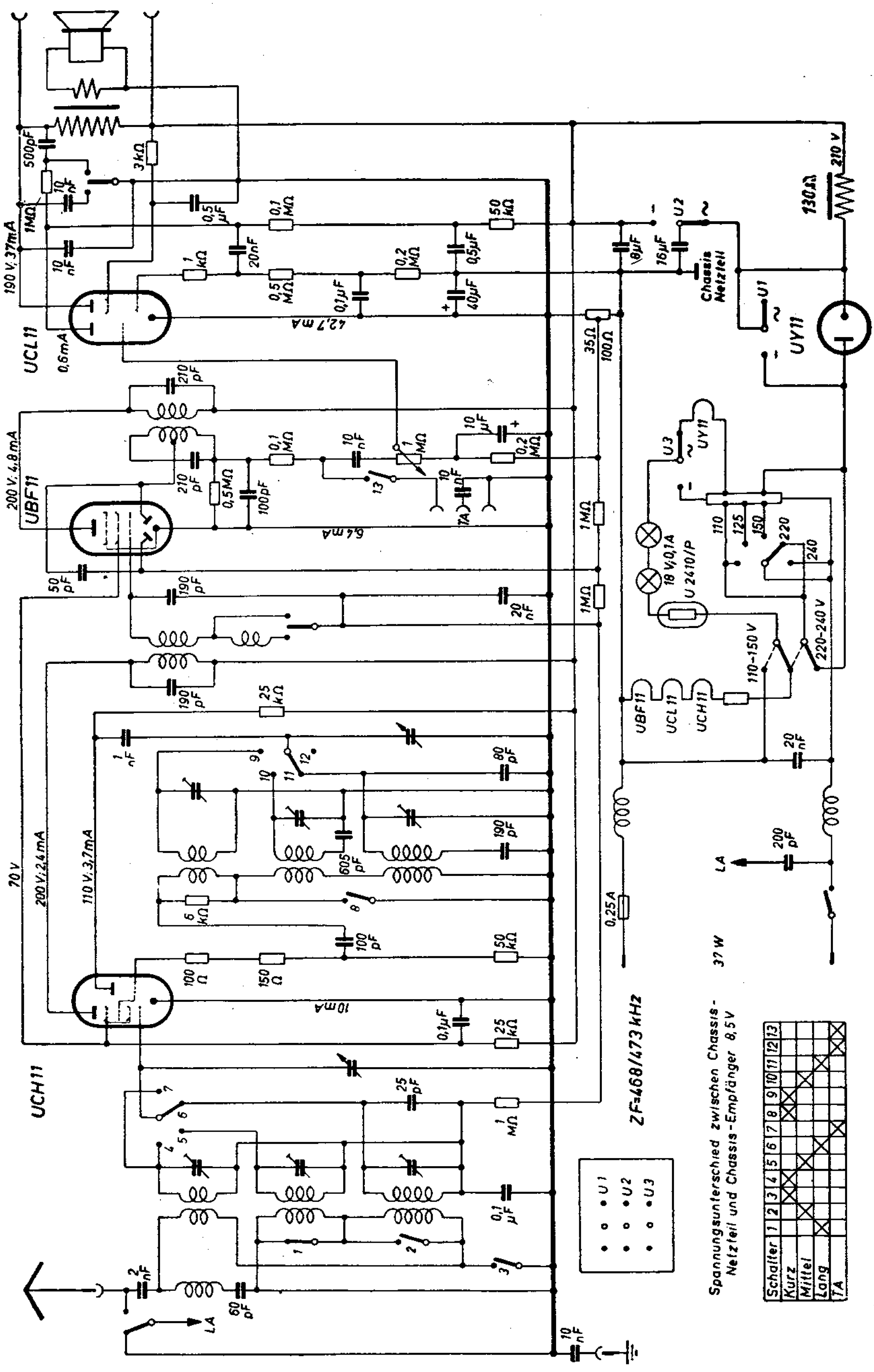

Schalter	1	2	3	4	5	6	7	8	9	10	11	12	13
Kurz				X				X	X				
Mittel		X			X					X			
Lang	X					X					X		
TA							X					X	X

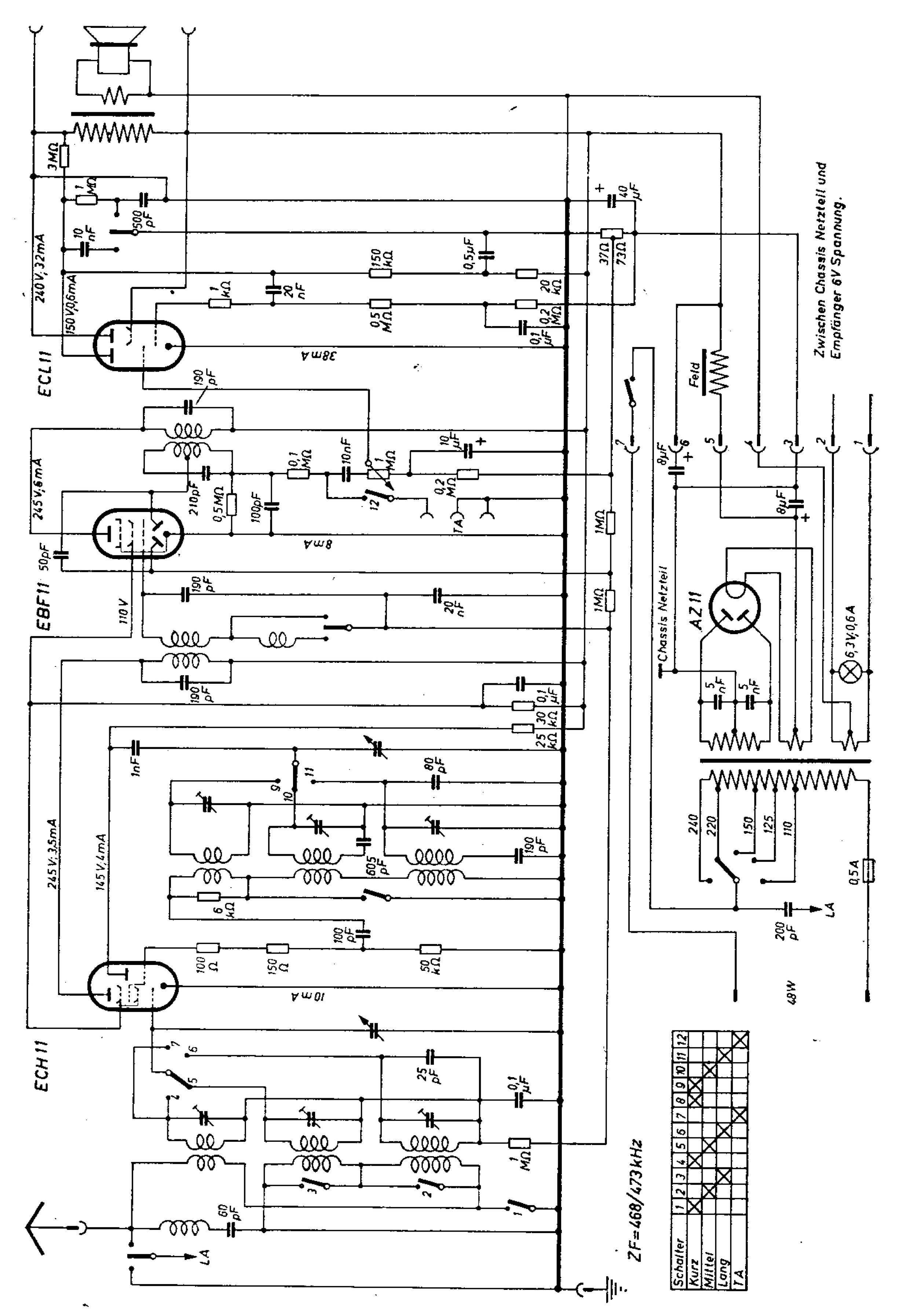
ECL11
EBF11
ECH11
AZ11
240V;32mA
150V;0,6mA
245V;6mA
245V;3,5mA
145V;4mA
38mA
8mA
10mA
110V
Feld
Chassis Netzteil
Zwischen Chassis Netzteil und Empfänger 6V Spannung.
6,3V;0,6A
0,5A
49W
LA
ZF=468/473kHz
Schalter
Kurz
Mittel
Lang
TA

DTW 975 W

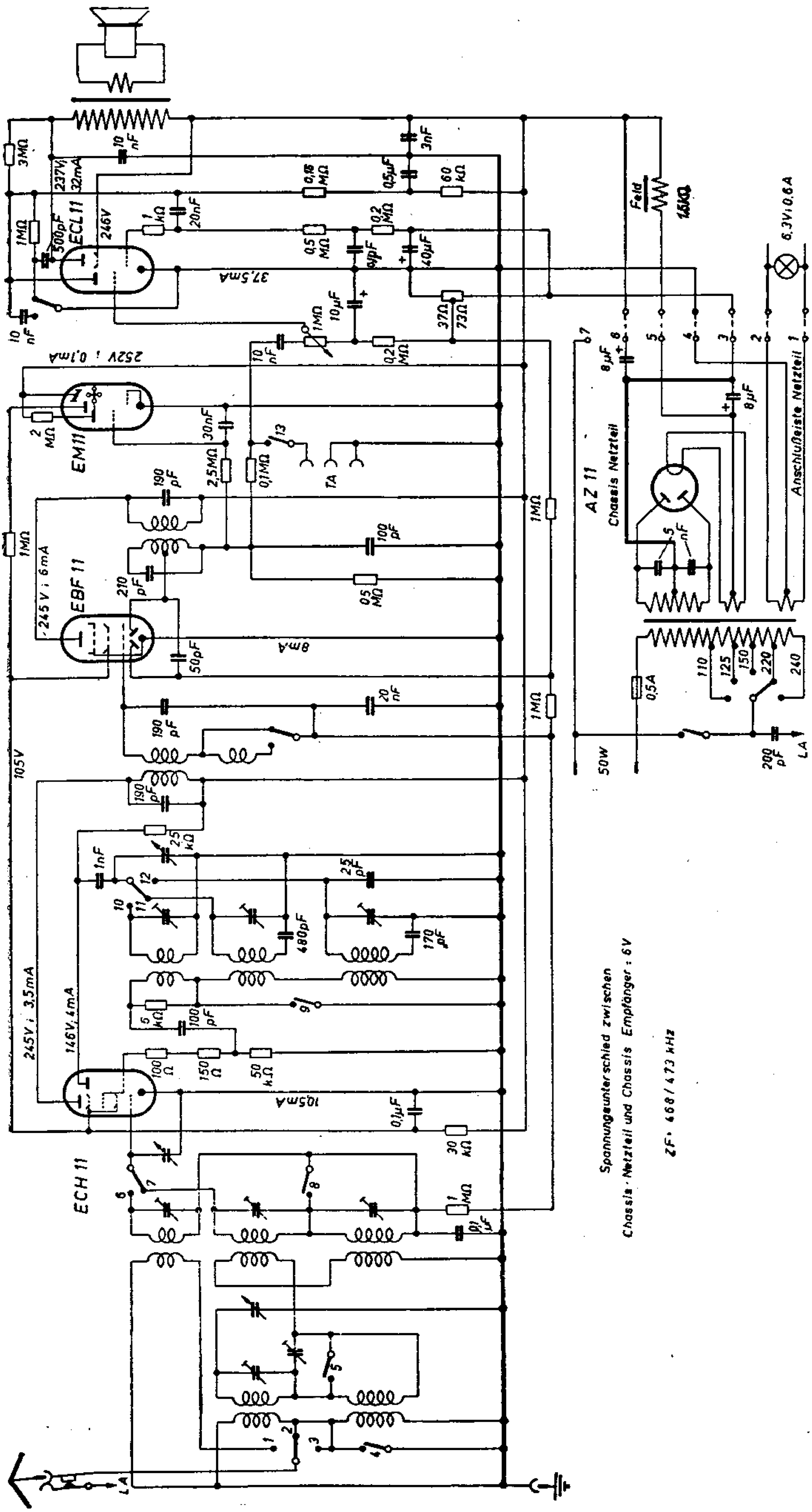
ECL 11
EM 11
EBF 11
ECH 11
AZ 11
Chassis Netzteil
Anschlußleiste Netzteil
Feld
1,5KΩ
6,3V; 0,6A
Spannungsunterschied zwischen
Chassis-Netzteil und Chassis Empfänger: 6V
ZF: 468/473 kHz

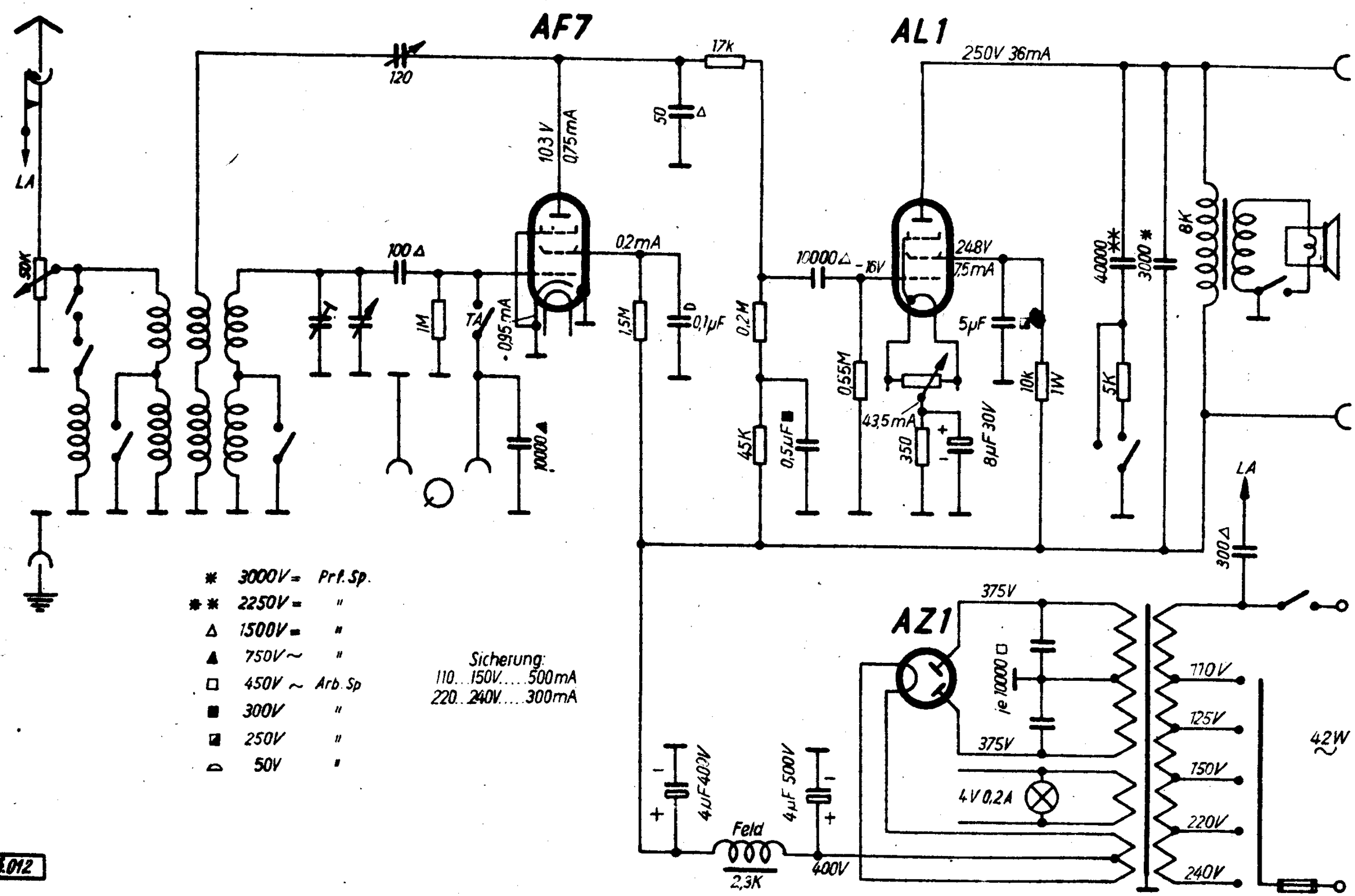
AF7
AL1
AZ1
LA
50K
120
17k
50 Δ
103 V
0,75mA
100 Δ
1M
TA
0,95mA
0,2mA
1,5M
0,1µF
0,2M
10000 Δ
10000 Δ
-16V
248V
7,5mA
5µF
0,55M
43,5mA
350
8µF 30V
10k 1W
45K
0,5µF
40000 **
3000 *
5K
8K
250V 36mA
300 Δ
375V
je 10000 □
375V
4V 0,2A
110V
125V
150V
220V
240V
42W
4µF 400V
4µF 500V
Feld
2,3K
400V
* 3000V= Prf. Sp.
** 2250V= "
Δ 1500V= "
▲ 750V~ "
□ 450V ~ Arb. Sp
■ 300V "
◪ 250V "
◠ 50V "
Sicherung:
110...150V....500mA
220...240V....300mA
.012

Detewe-Norderney 1026 W

2 Röhren
1 Kreis
G-Rü-W

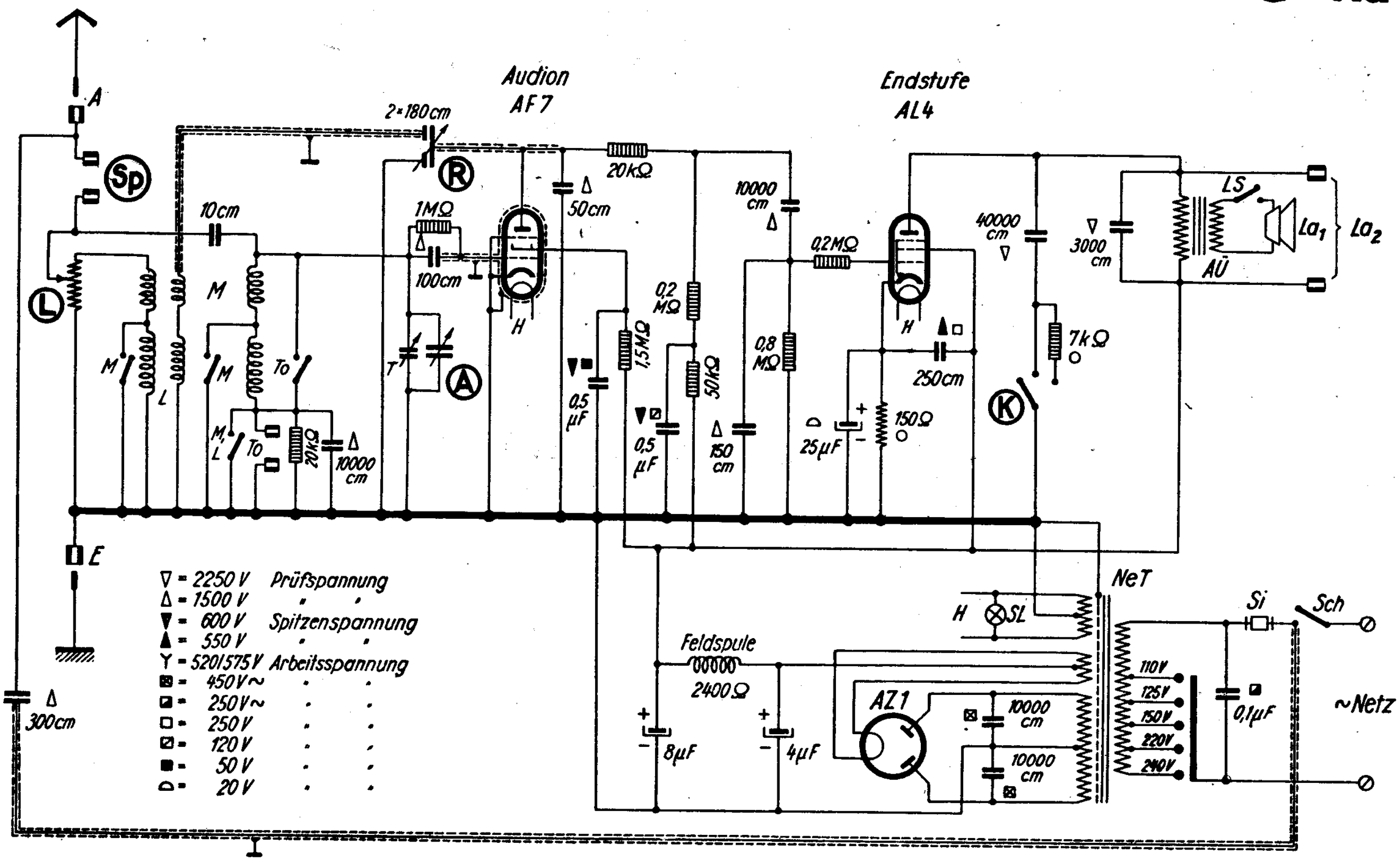

DeTeWe R.E. 59

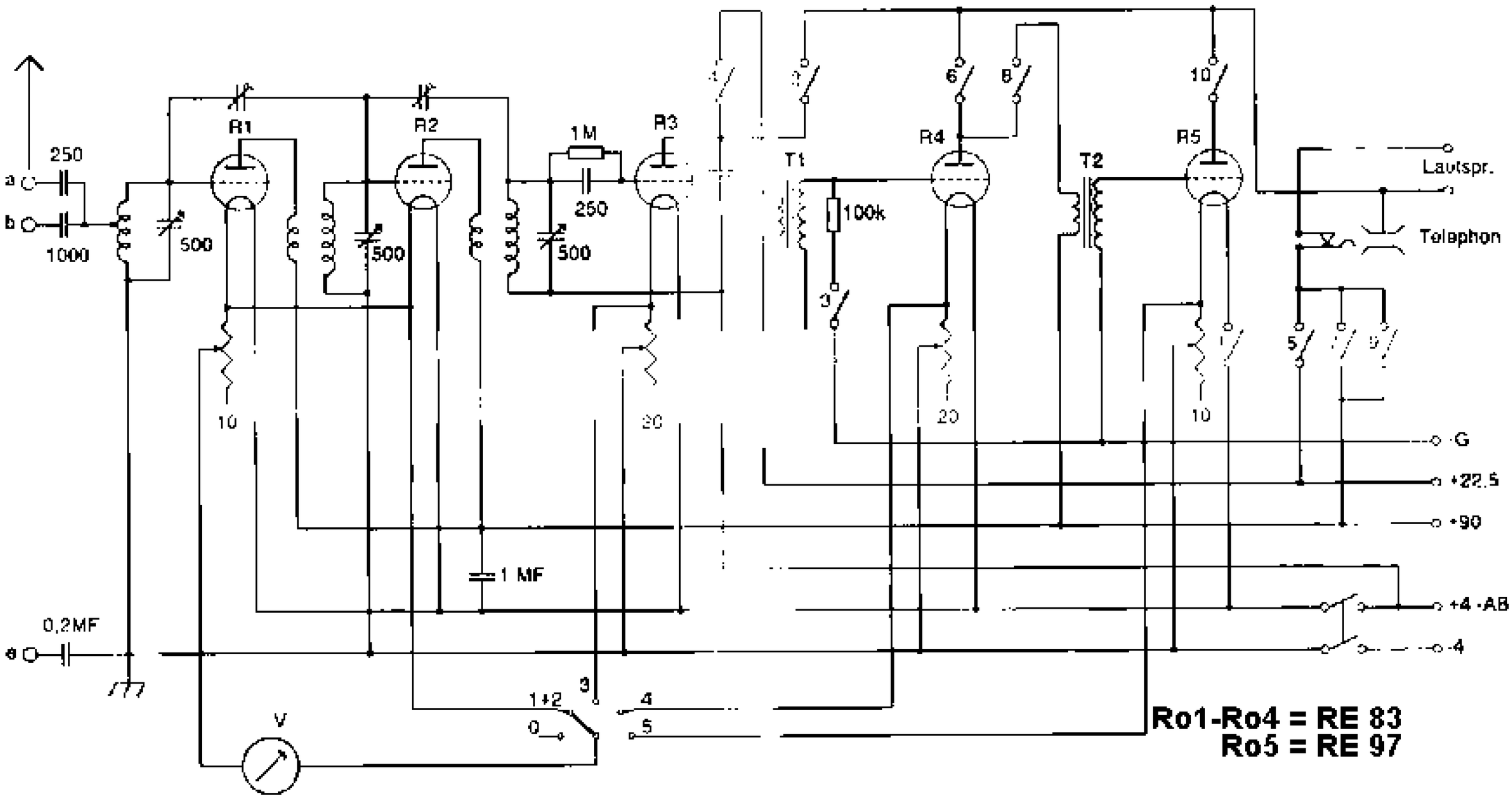

Schaltbild R.E.59, Bj. 1927

Detewe-Rügen 126 W

2 Röhren
1 Kreis
G-Rü-W

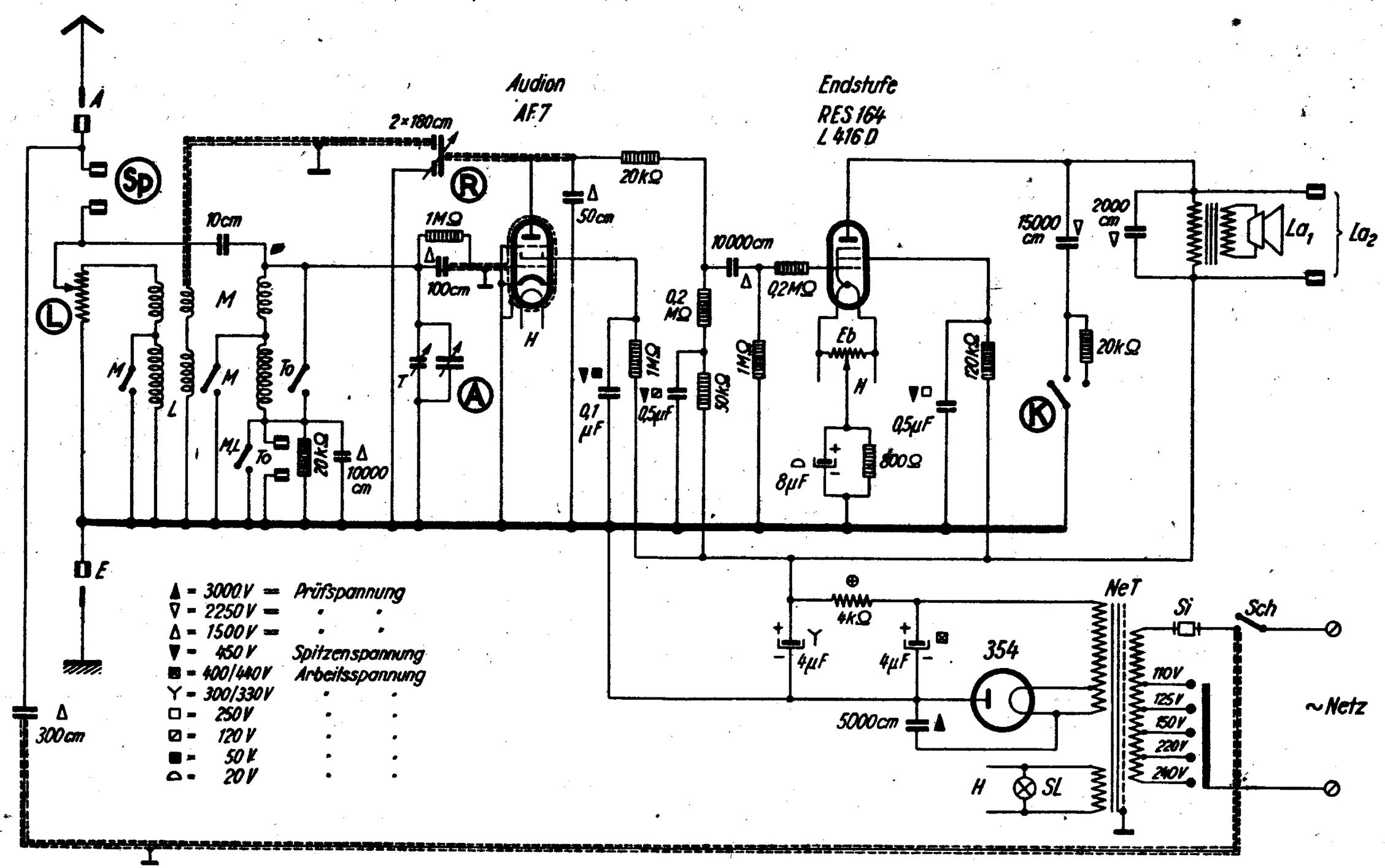

Detewe – Stolzenfels 235 GW

3 Röhren
2 Kreise
G-Rü-GW

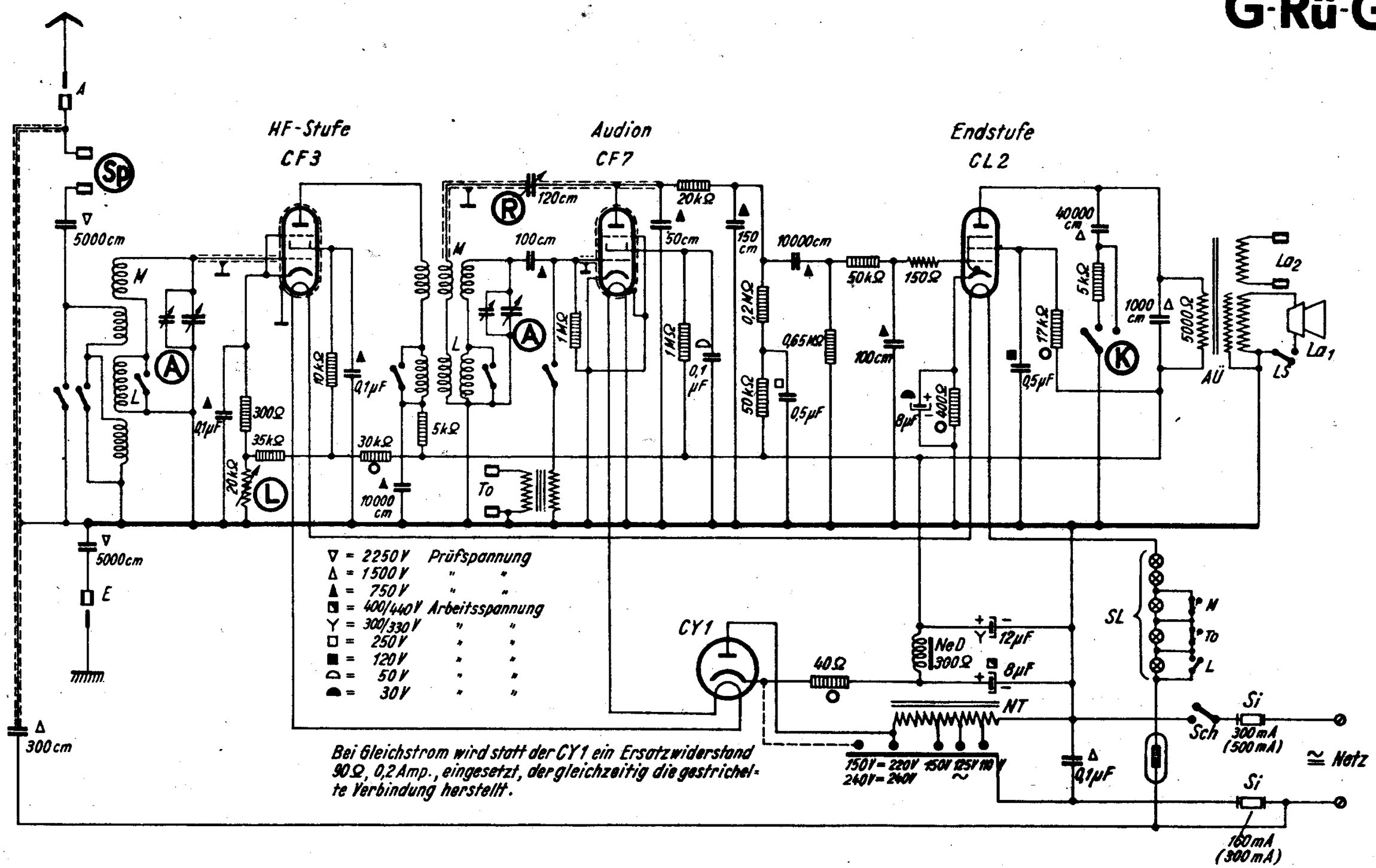

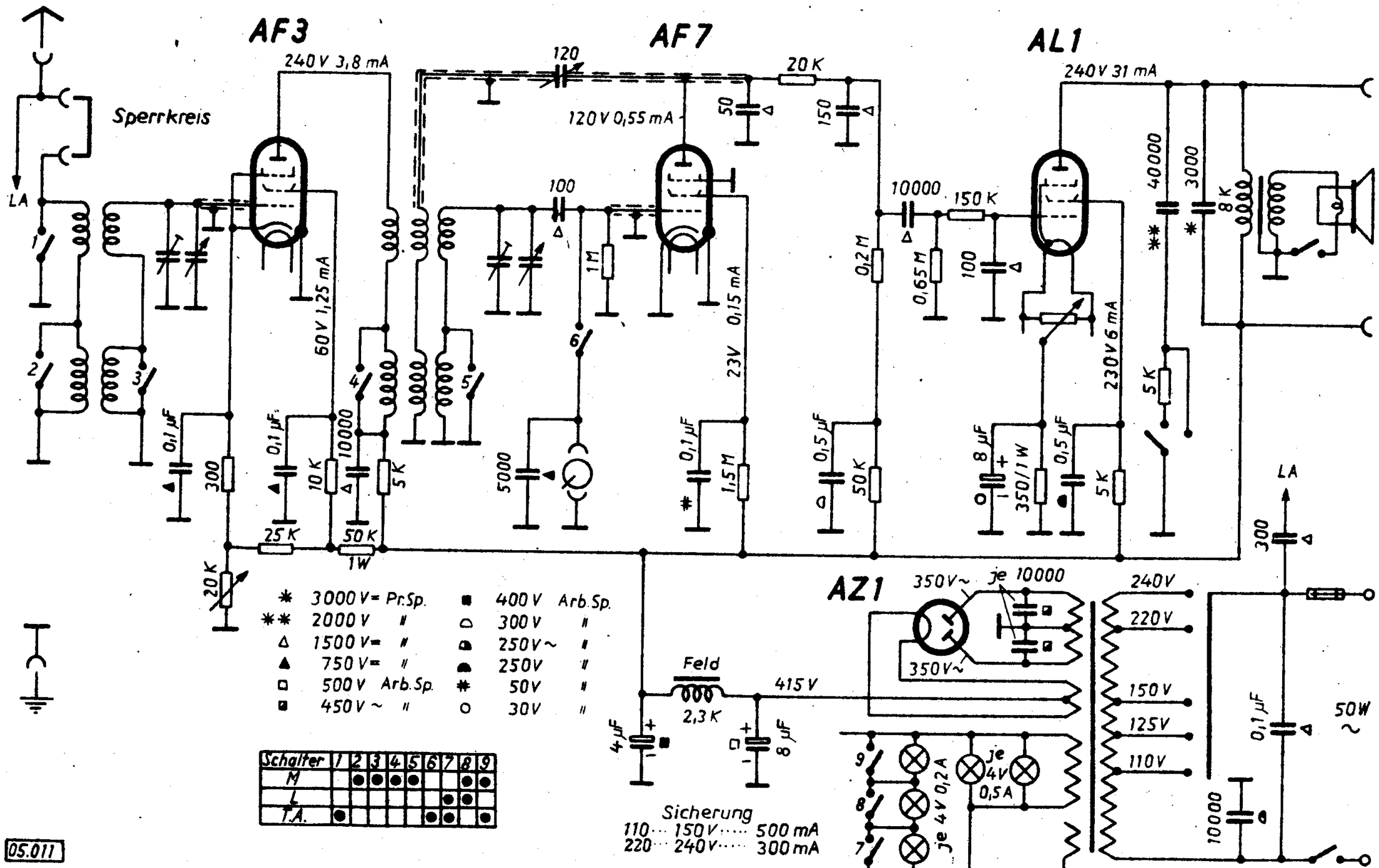
AF3
240 V 3,8 mA
Sperrkreis
60 V 1,25 mA
AF7
120
120 V 0,55 mA
20 K
50
150
100
1 M
23 V 0,15 mA
AL1
240 V 31 mA
10000
150 K
0,2 M
0,65 M
100
230 V 6 mA
40000
3000
8 K
5 K
LA
0,1 µF
300
10 K
10000
5 K
25 K
50 K
1 W
20 K
5000
1,5 M
0,5 µF
50 K
8 µF
350/1 W
AZ1
350 V~
je 10000
240 V
220 V
150 V
125 V
110 V
Feld
2,3 K
415 V
4 µF
8 µF
je 4 V 0,2 A
je 4 V 0,5 A
0,1 µF
50 W ~
10000
* 3000 V= Pr.Sp.
** 2000 V "
△ 1500 V= "
▲ 750 V= "
□ 500 V Arb.Sp.
■ 450 V ~ "
■ 400 V Arb.Sp.
D 300 V "
250 V ~ "
250 V "
50 V "
○ 30 V "
Schalter 1 2 3 4 5 6 7 8 9
M
T.A.
Sicherung
110 ··· 150 V ····· 500 mA
220 ··· 240 V ····· 300 mA
05.011
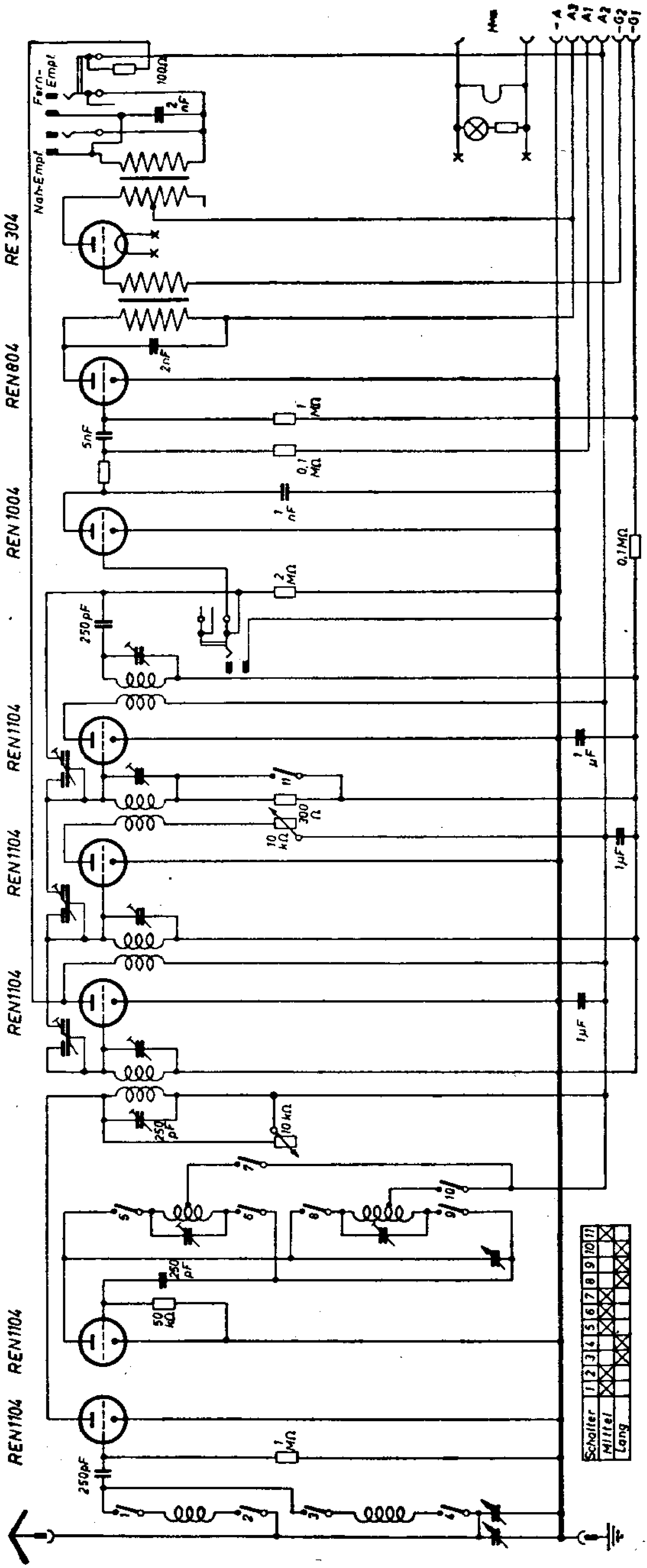
DTW W 1 Neutrohet