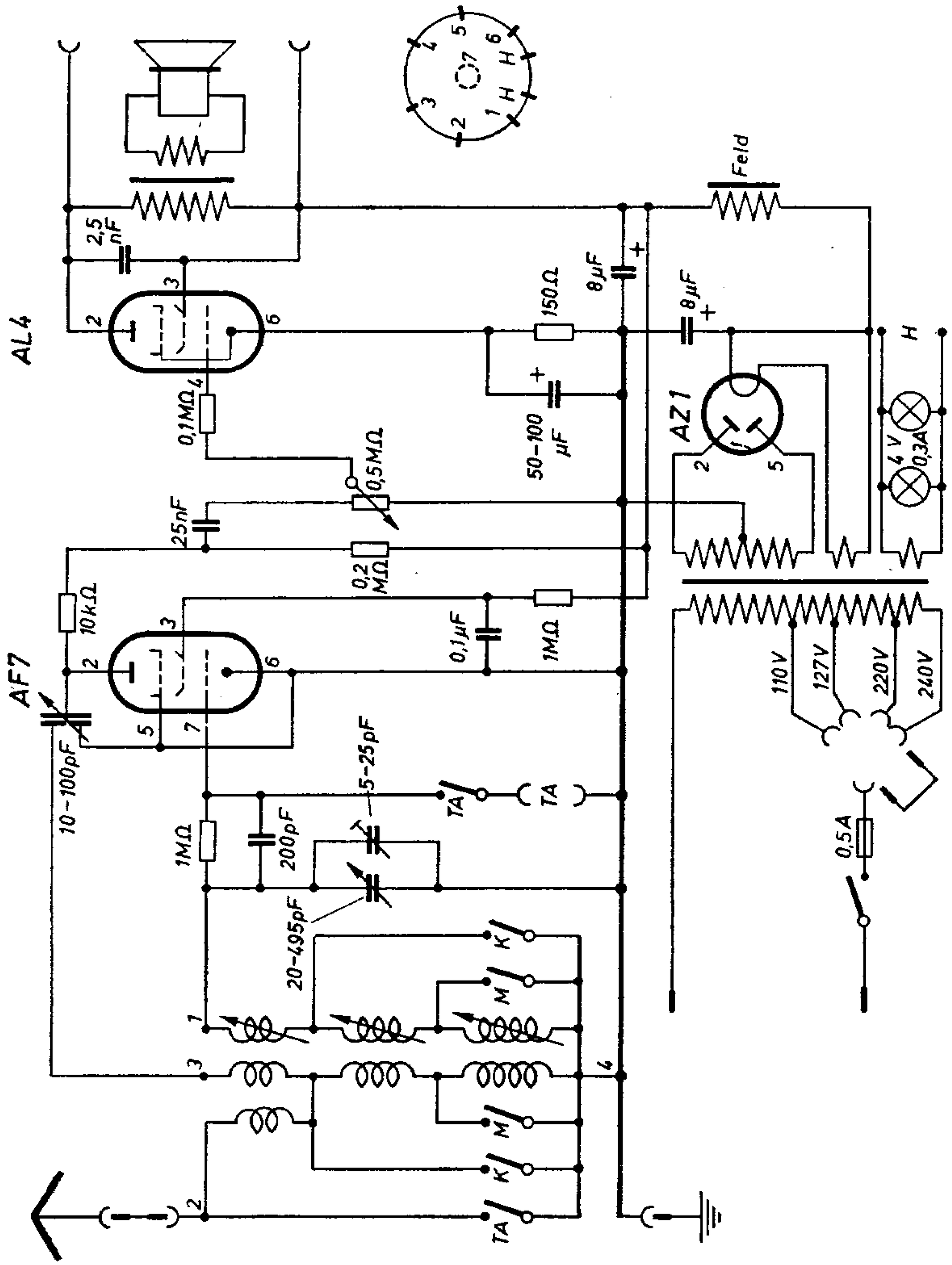
AL4
AF7
AZ1
2,5 nF
0,1MΩ
25nF
10kΩ
10-100pF
1MΩ
200pF
5-25pF
20-495pF
0,5MΩ
0,2 MΩ
0,1μF
1MΩ
150Ω
8μF
8μF
50-100 μF
Feld
H
4 V 0,3A
110V
127V
220V
240V
0,5A
TA
K
M

Elektro-Apparate-Fabrik, Köppelsdorf 3/48 GW

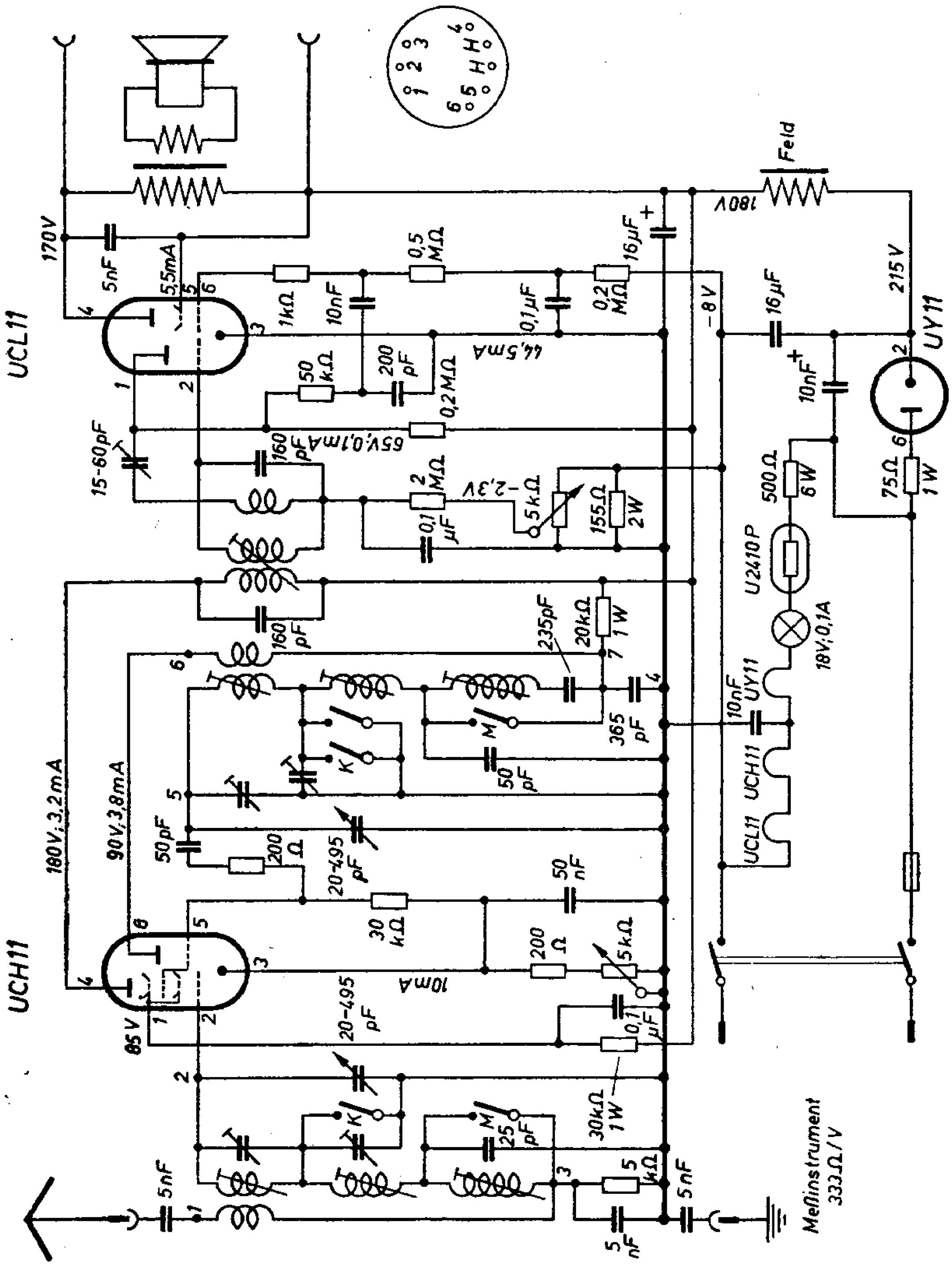

Elektro-Apparate-Fabrik, Köppelsdorf 5/47 W II

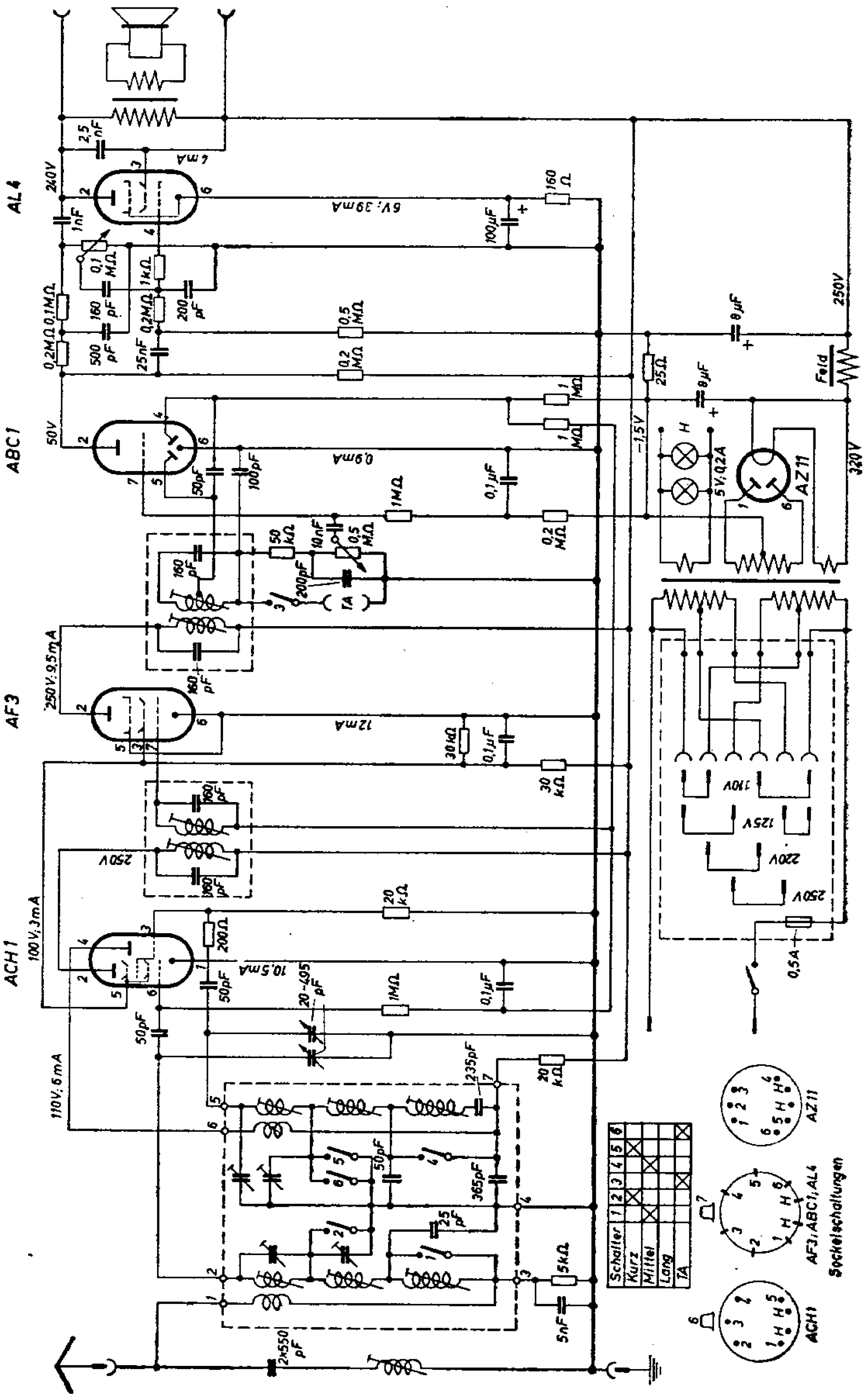

Elektro-Apparate-Fabrik, Köppelsdorf 64/48 W

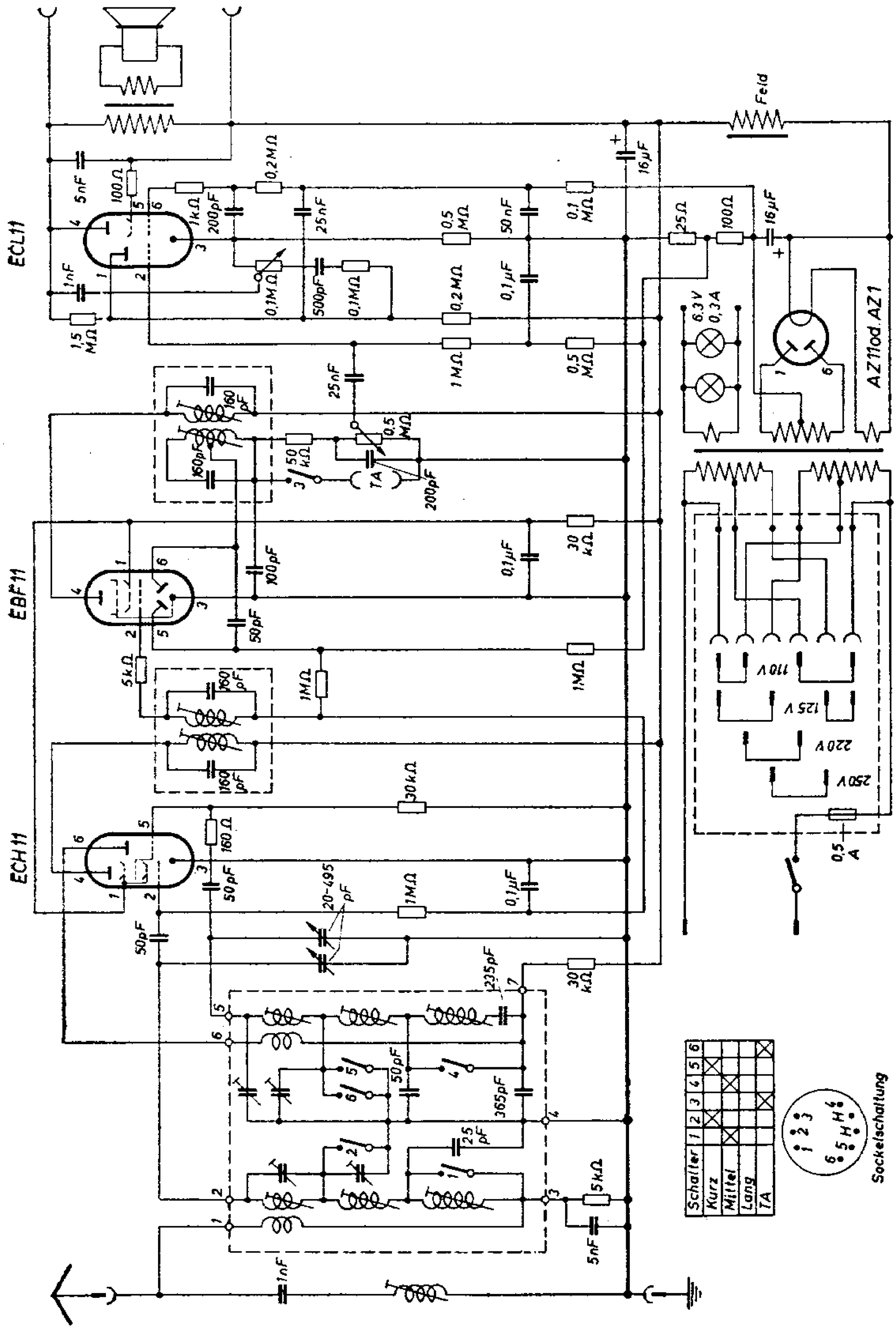

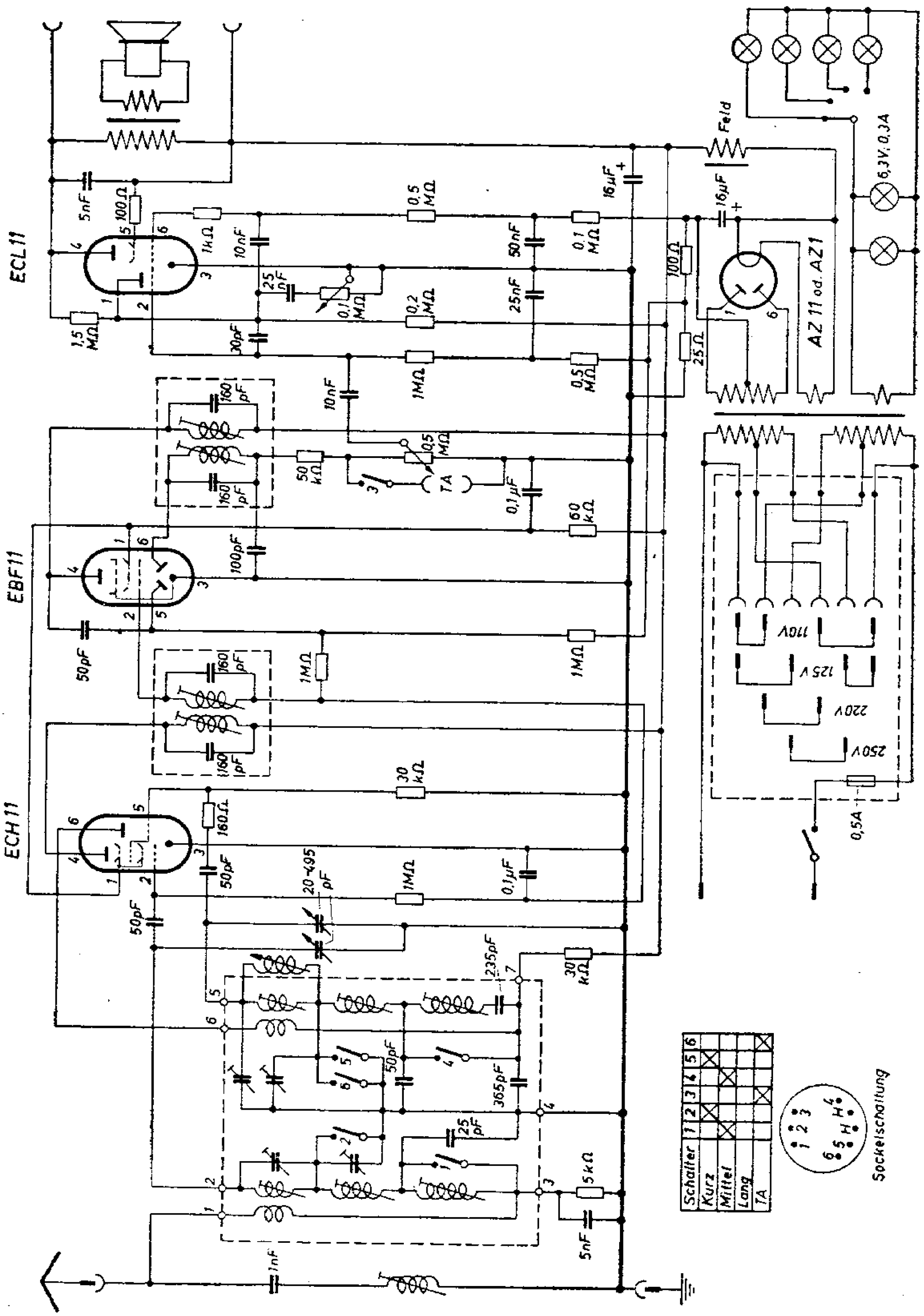
ECL11
EBF11
ECH11
AZ 11 od. AZ1
Feld
6,3V; 0,3A
110V
125V
220V
250V
0,5A
TA
Schalter
Kurz
Mittel
Lang
TA
Sockelschaltung

Elektro-Apparate-Fabrik, Köppelsdorf 64/50 GWS

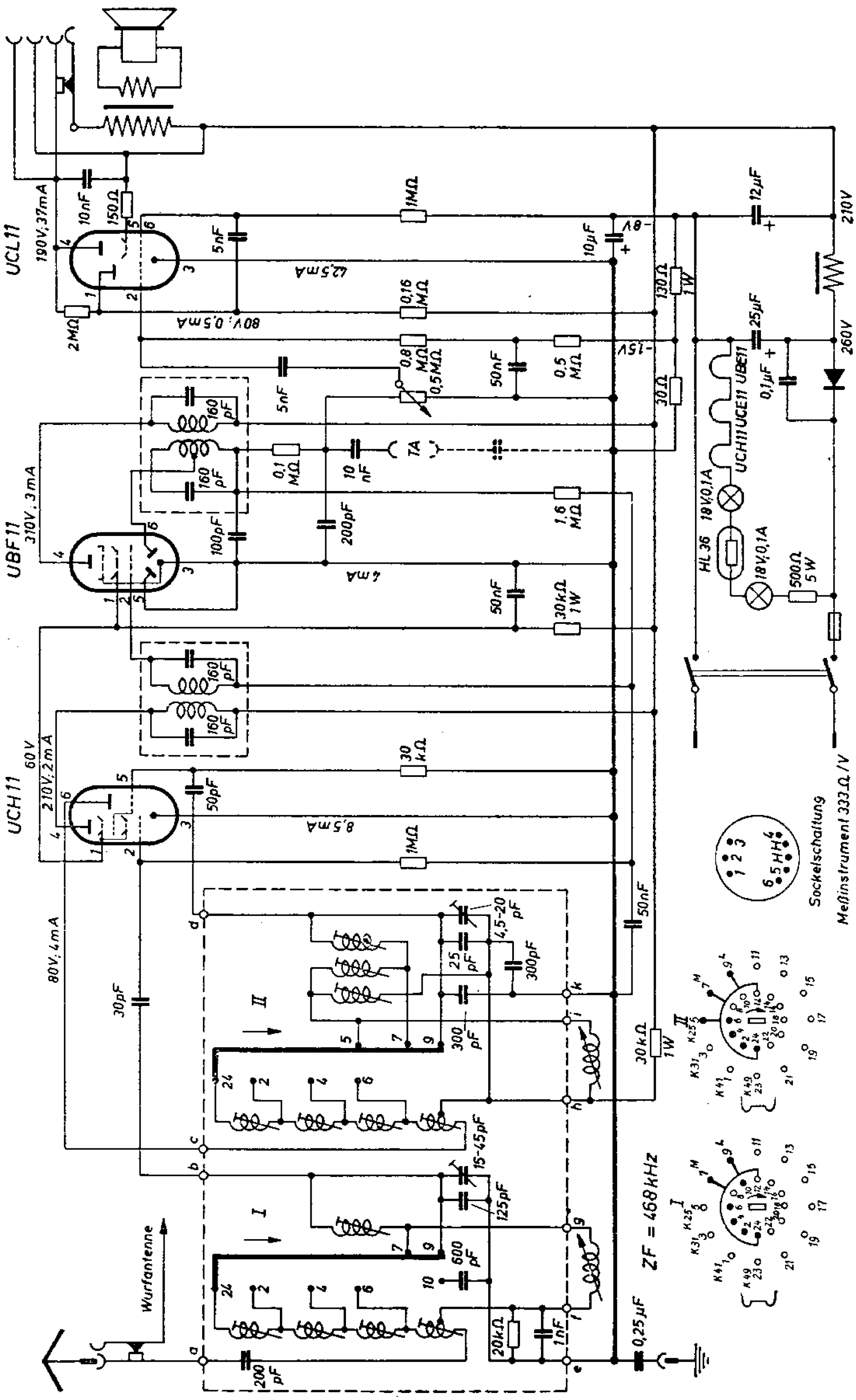

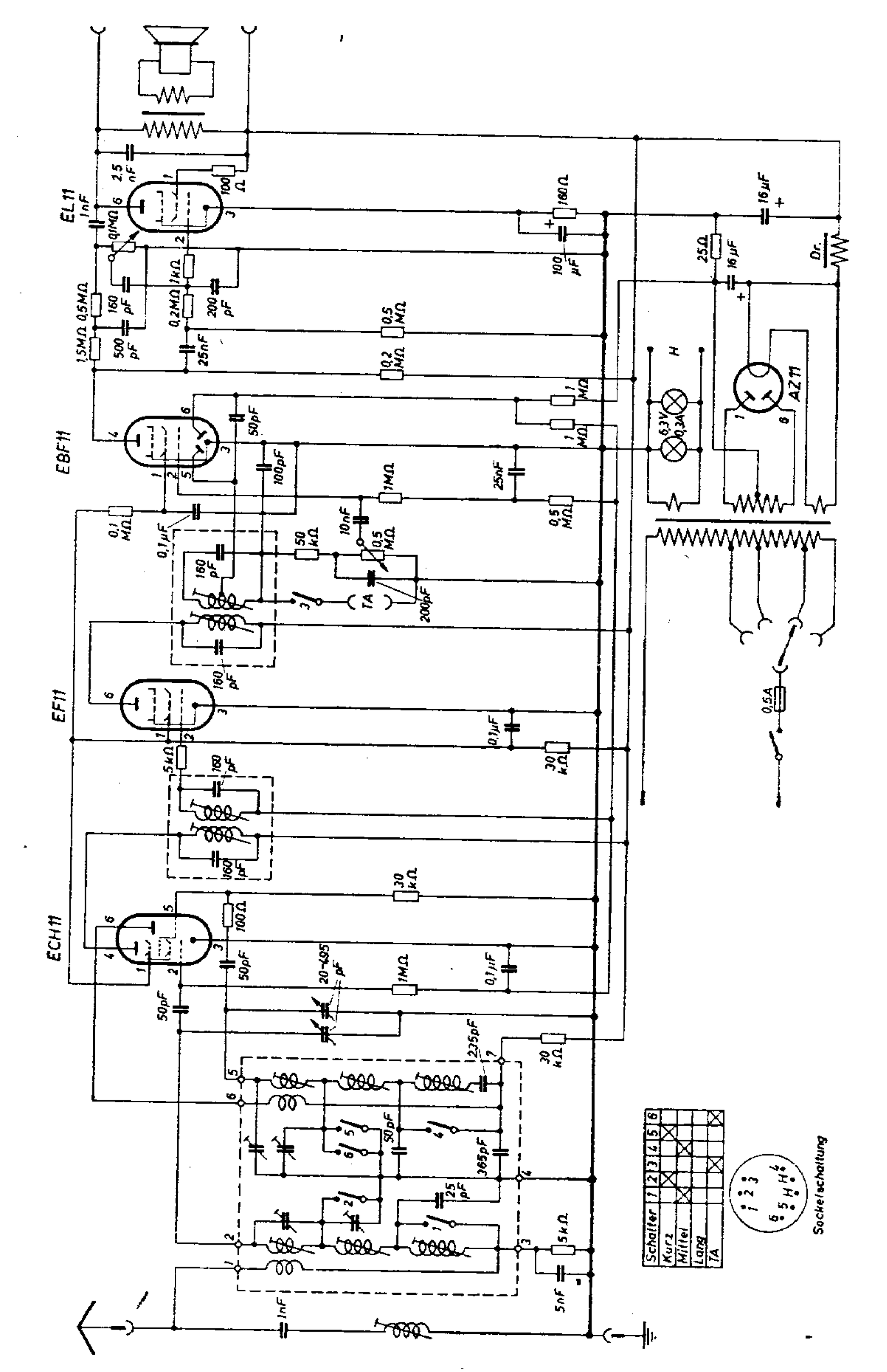
EL 11
EBF 11
EF 11
ECH 11
AZ 11
Dr.
H
0,5A
Schalter
Kurz
Mittel
Lang
TA
Sockelschaltung

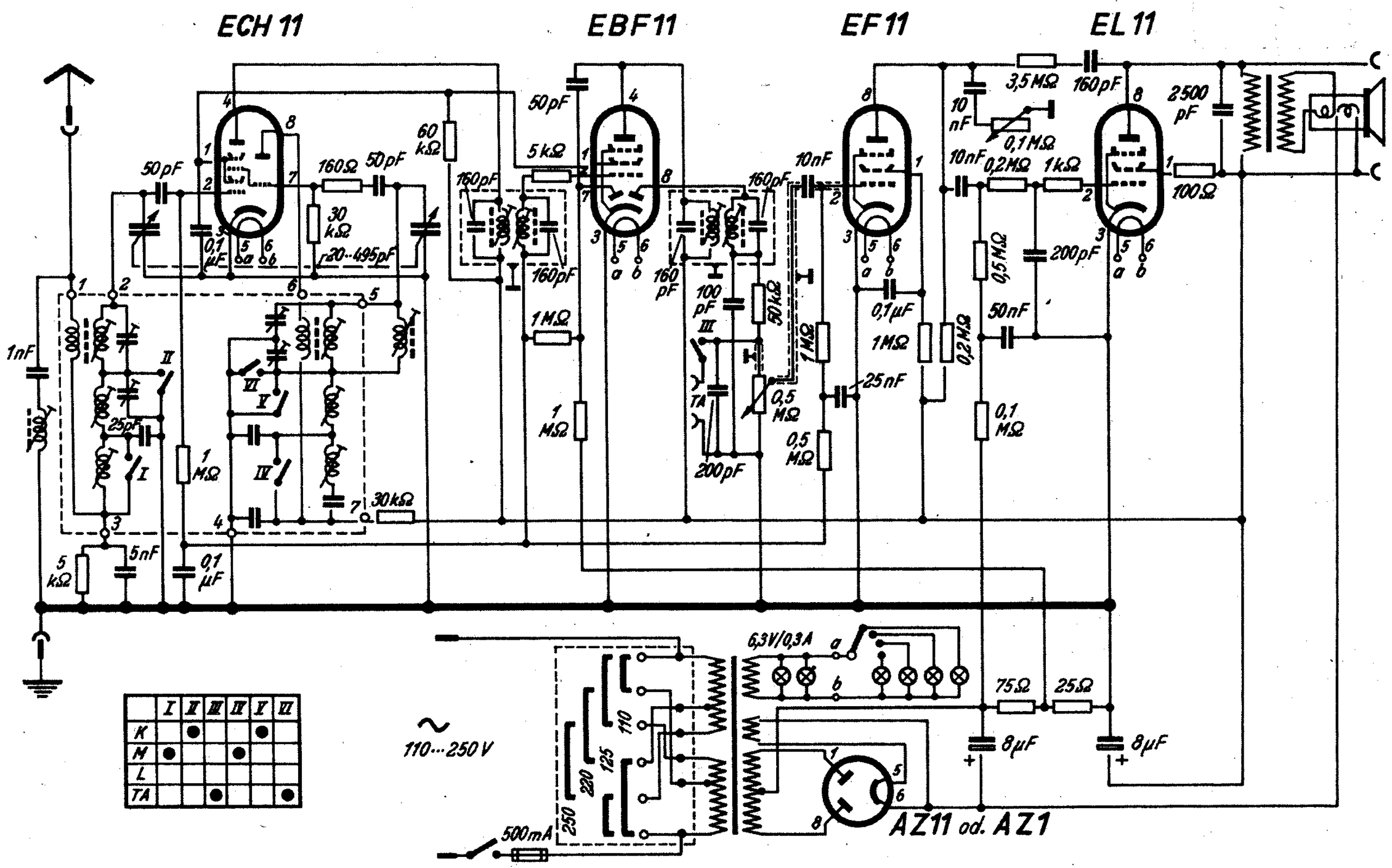
ECH 11
EBF 11
EF 11
EL 11
50pF
160Ω
50pF
60 kΩ
30 kΩ
0,1 µF
20...495pF
160pF
5 kΩ
160pF
160pF
1 MΩ
1 MΩ
160 pF
100 pF
50 kΩ
0,5 MΩ
200pF
10nF
1 MΩ
25nF
0,5 MΩ
0,1µF
1 MΩ
0,2 MΩ
3,5 MΩ
160pF
10 nF
0,1 MΩ
10nF
0,2 MΩ
1 kΩ
0,5 MΩ
200pF
50nF
0,1 MΩ
2500 pF
100Ω
1nF
25pF
1 MΩ
30 kΩ
5 kΩ
5nF
0,1 µF
6,3V/0,3A
75Ω
25Ω
8µF
8µF
110...250 V
500mA
250
220
125
110
AZ11 od. AZ1
I II III IV V VI
K
M
L
TA
ECH 11
EF 11
EBF 11
EL 11
AZ 11
Anschlüsse von unten gegen die Röhre gesehen

Elektro-Apparate-Fabrik, Köppelsdorf 65/50 WKS II

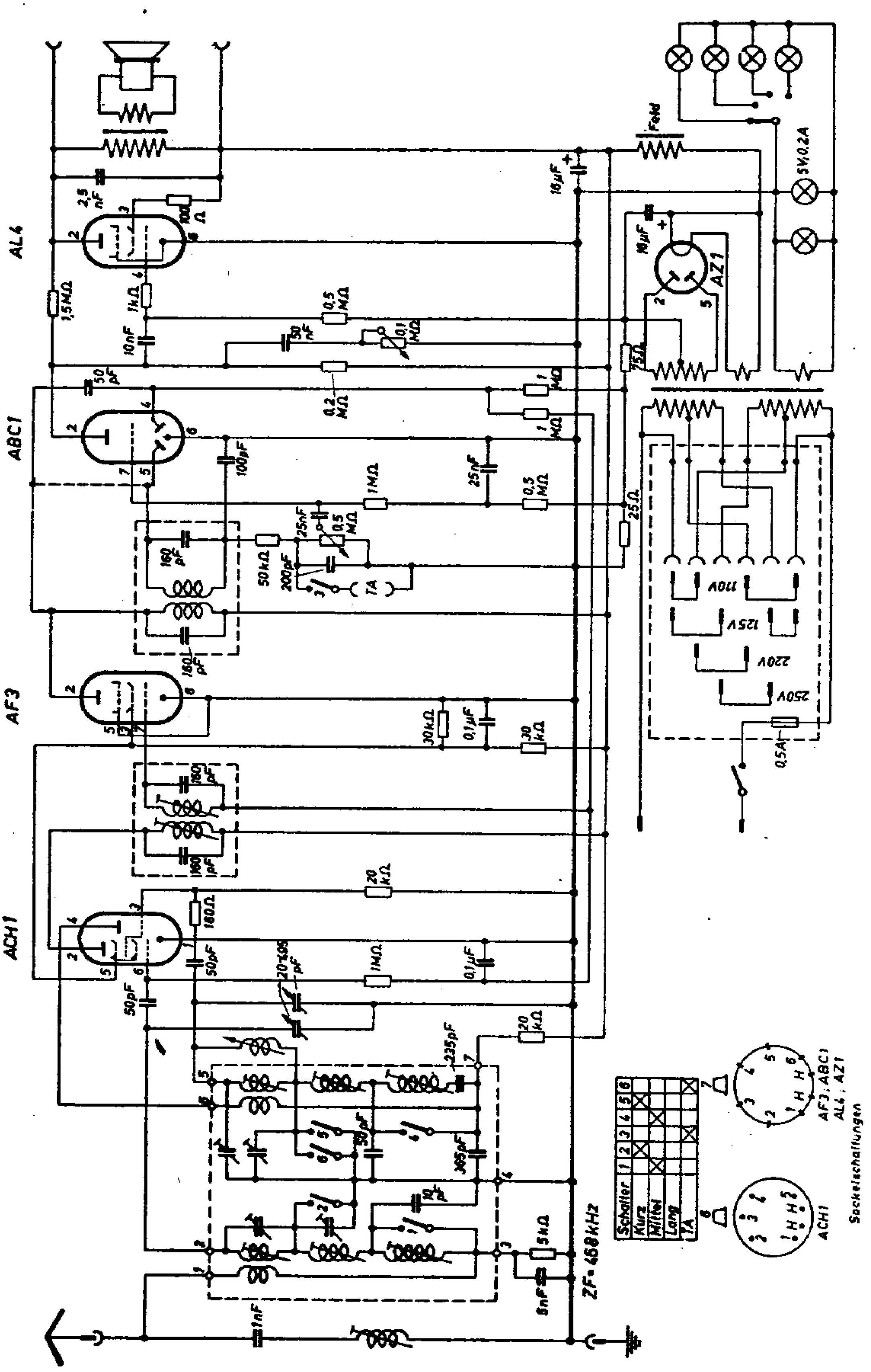

Elektro-Apparate-Fabrik, Köppelsdorf 88/48 W

(rechte Seite des Schaltbildes)

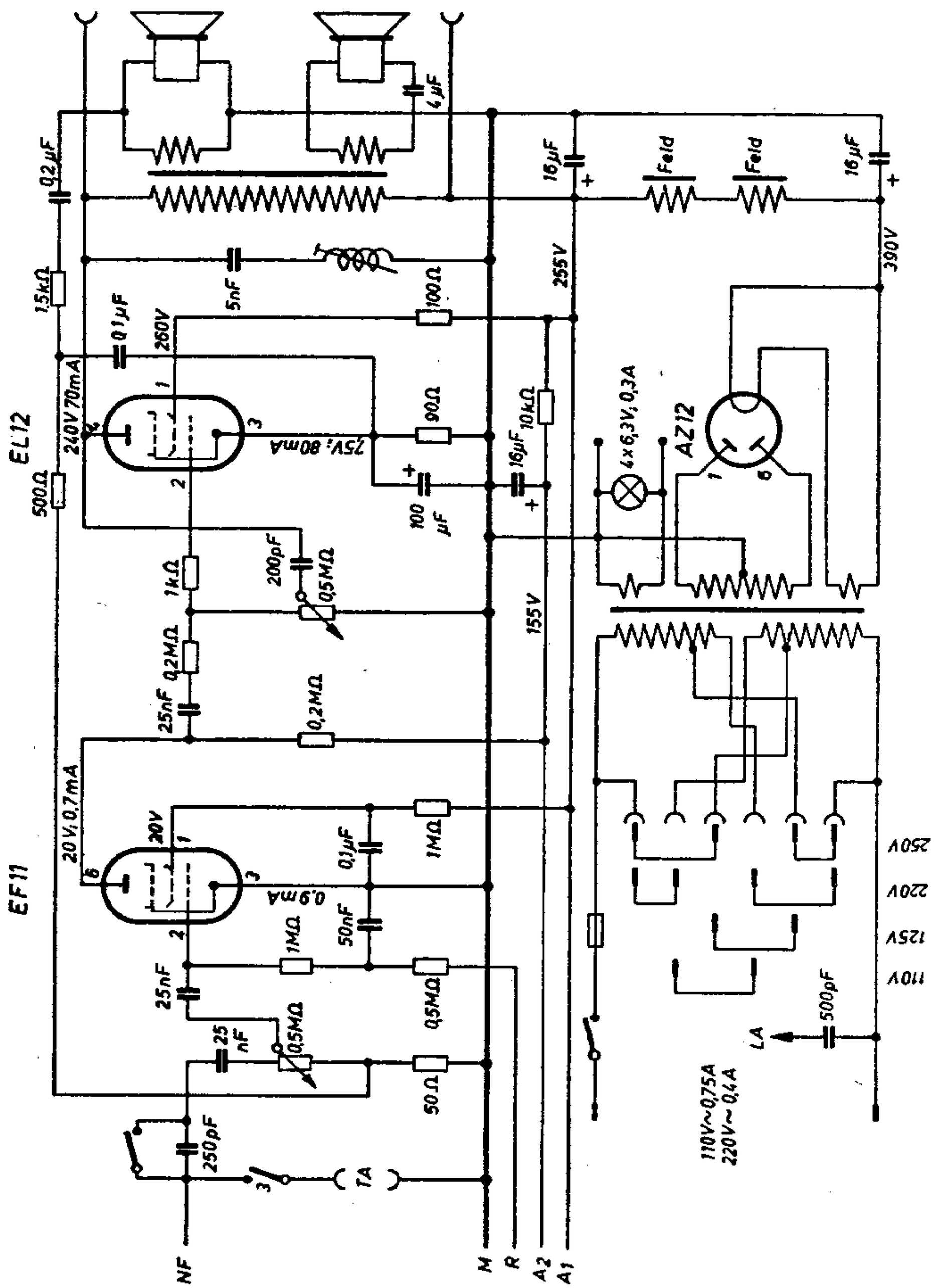

Elektro-Apparate-Fabrik, Köppelsdorf 88/48 W

(linke Seite des Schaltbildes)

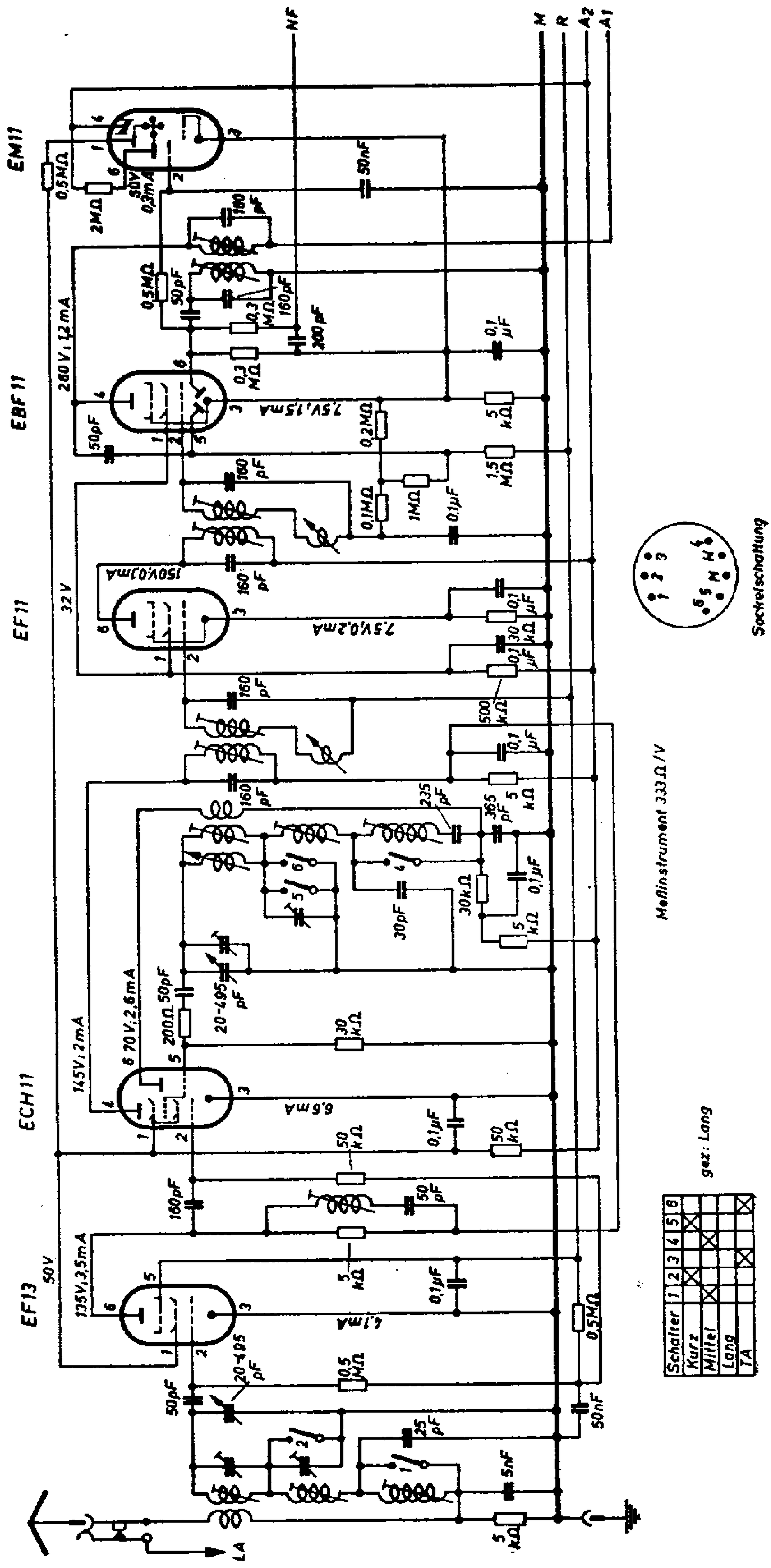

Elektro-Apparate-Fabrik, Köppelsdorf 912/50 W

(linke Seite des Schaltbildes)

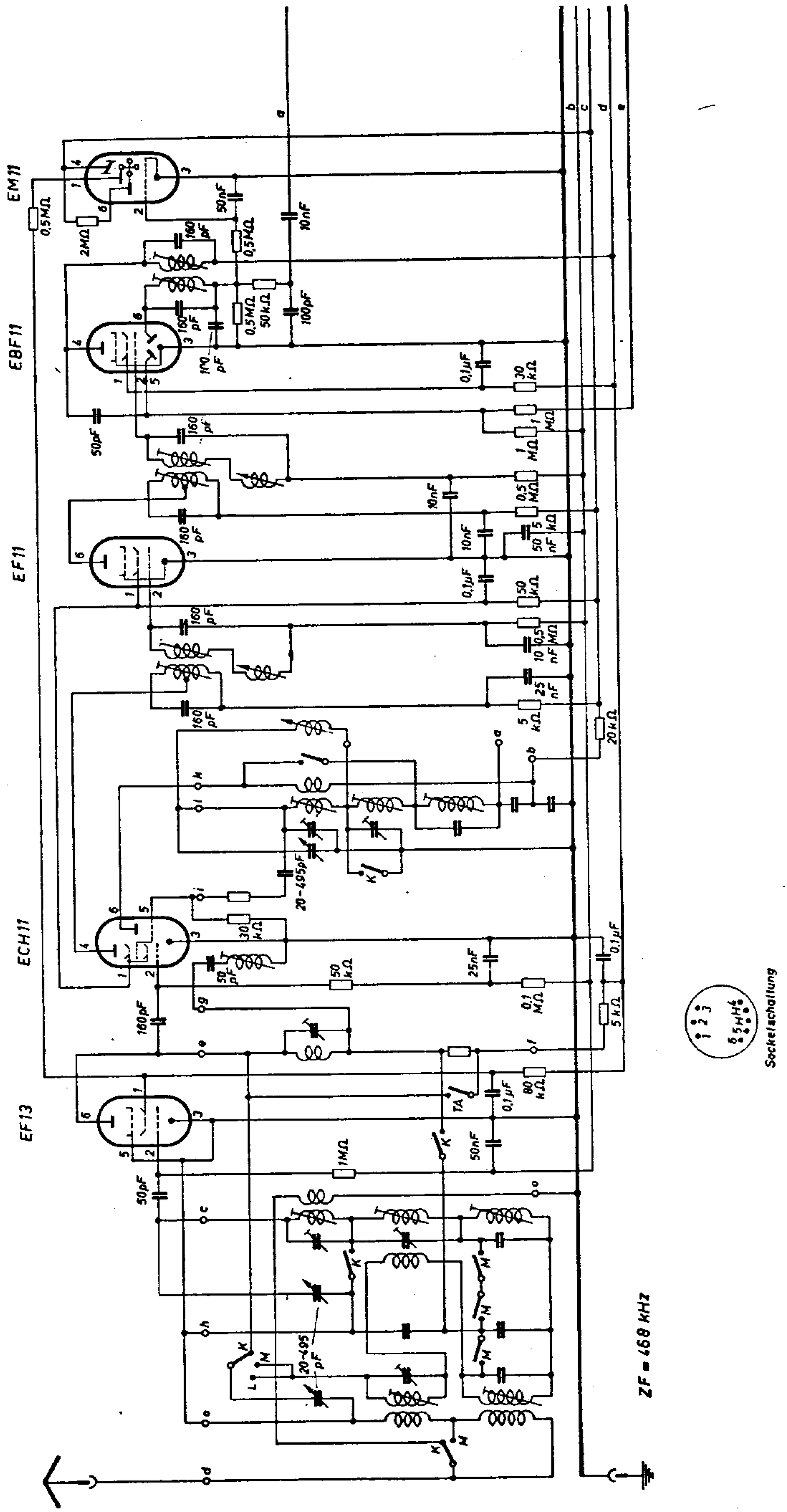

Elektro-Apparate-Fabrik, Köppelsdorf 912/50 W

(rechte Seite des Schaltbildes)

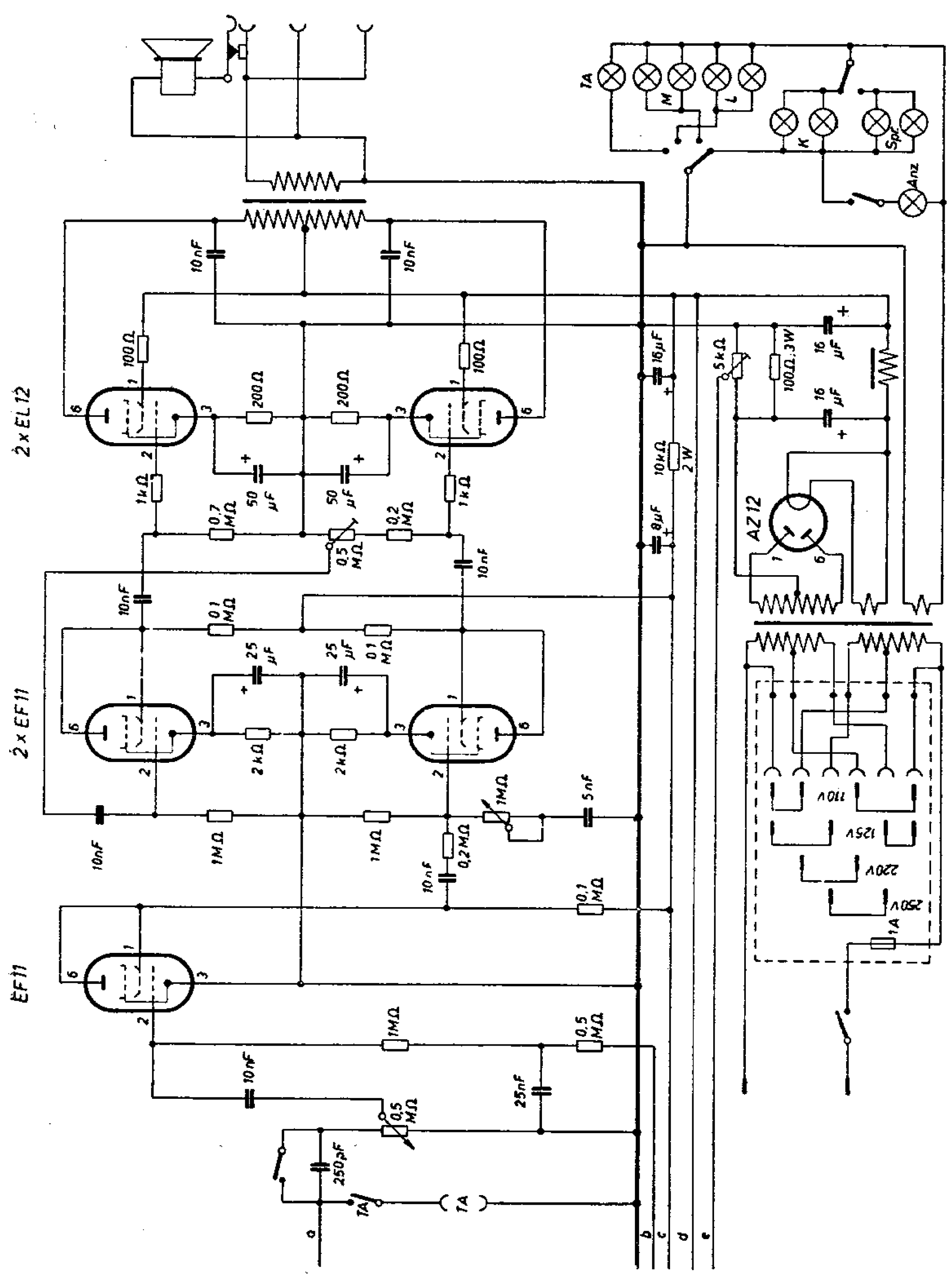

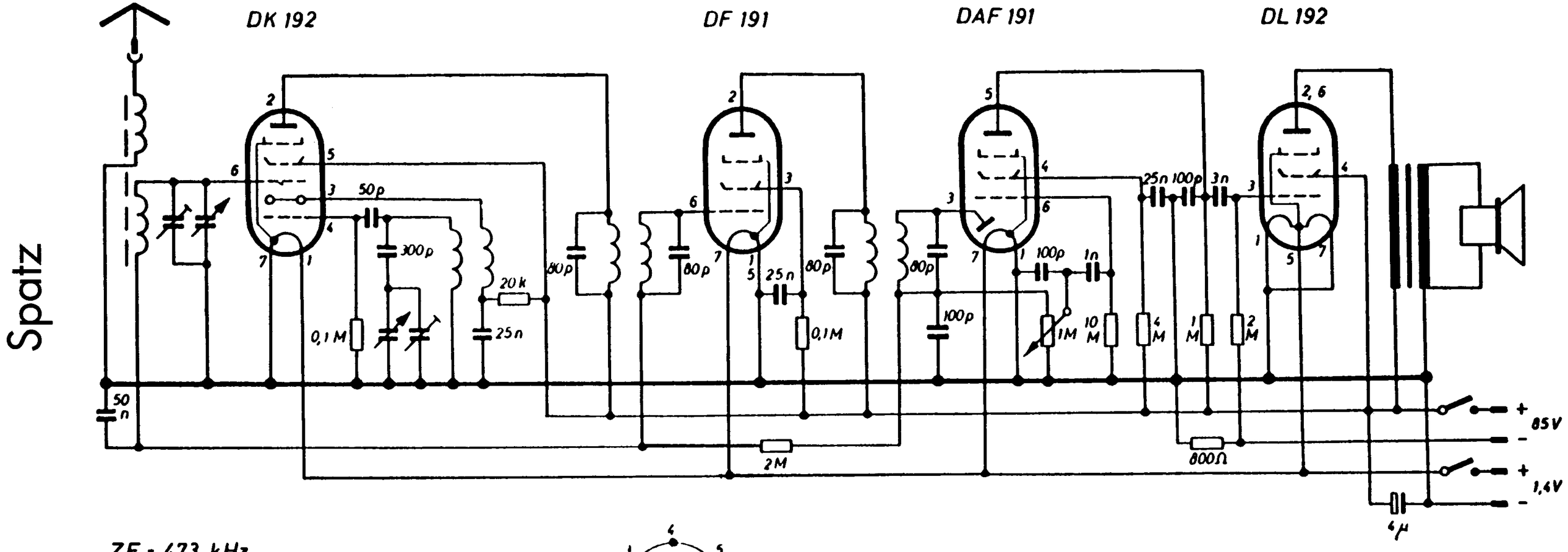
DK 192
DF 191
DAF 191
DL 192
Spatz
50p
300p
20k
0,1M
25n
80p
25n
0,1M
2M
100p
1n
1M
10 M
4 M
1 M
2 M
800Ω
25n
100p
3n
50 n
4μ
85V
1,4V

ZF = 473 kHz

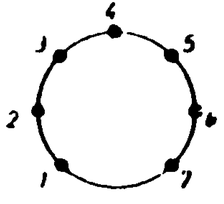
1
2
3
4
5
6
7