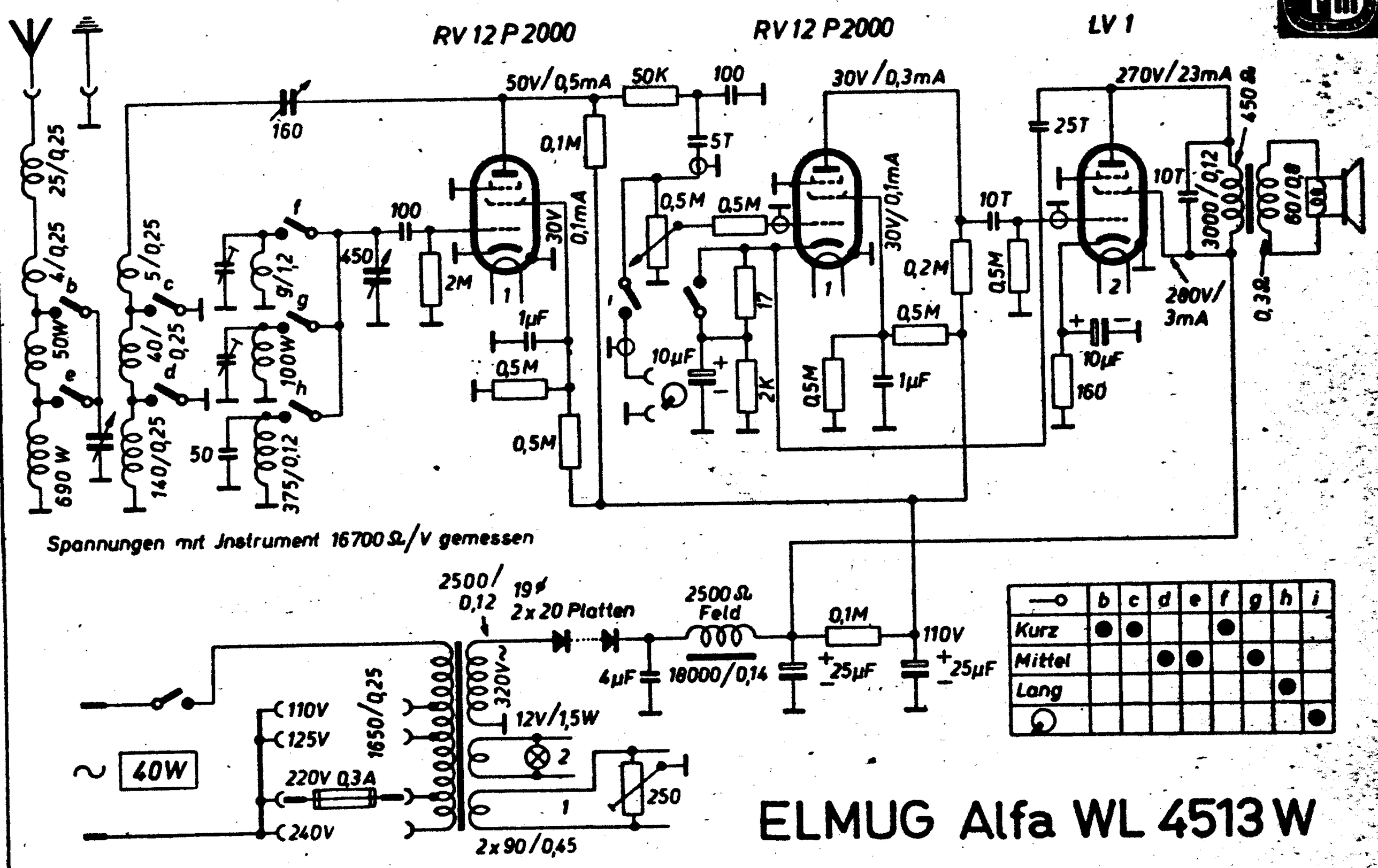
RV 12 P 2000
RV 12 P 2000
LV 1
50V/0,5mA
50K
100
30V/0,3mA
270V/23mA
450 Ω
160
0,1M
5T
25T
10T
100
450
2M
30V
0,1mA
1µF
0,5M
0,5M
0,5M
0,5M
30V/0,1mA
0,2M
0,5M
0,5M
1µF
17
2K
10µF
10µF
160
3000/0,12
80/0,8
0,3Ω
200V/
3mA
25/0,25
4/0,25
50W
690 W
5/0,25
40/
0,25
140/0,25
50
375/0,12
100W
9/1,2
f
g
h
b
c
d
e
2500/
0,12
19ø
2x20 Platten
2500 Ω
Feld
0,1M
110V
4µF
18000/0,14
25µF
25µF
320V~
12V/1,5W
250
2x90/0,45
1650/0,25
110V
125V
220V 0,3A
240V
40W
Spannungen mit Instrument 16700 Ω/V gemessen
b c d e f g h i
Kurz
Mittel
Lang
ELMUG Alfa WL 4513 W