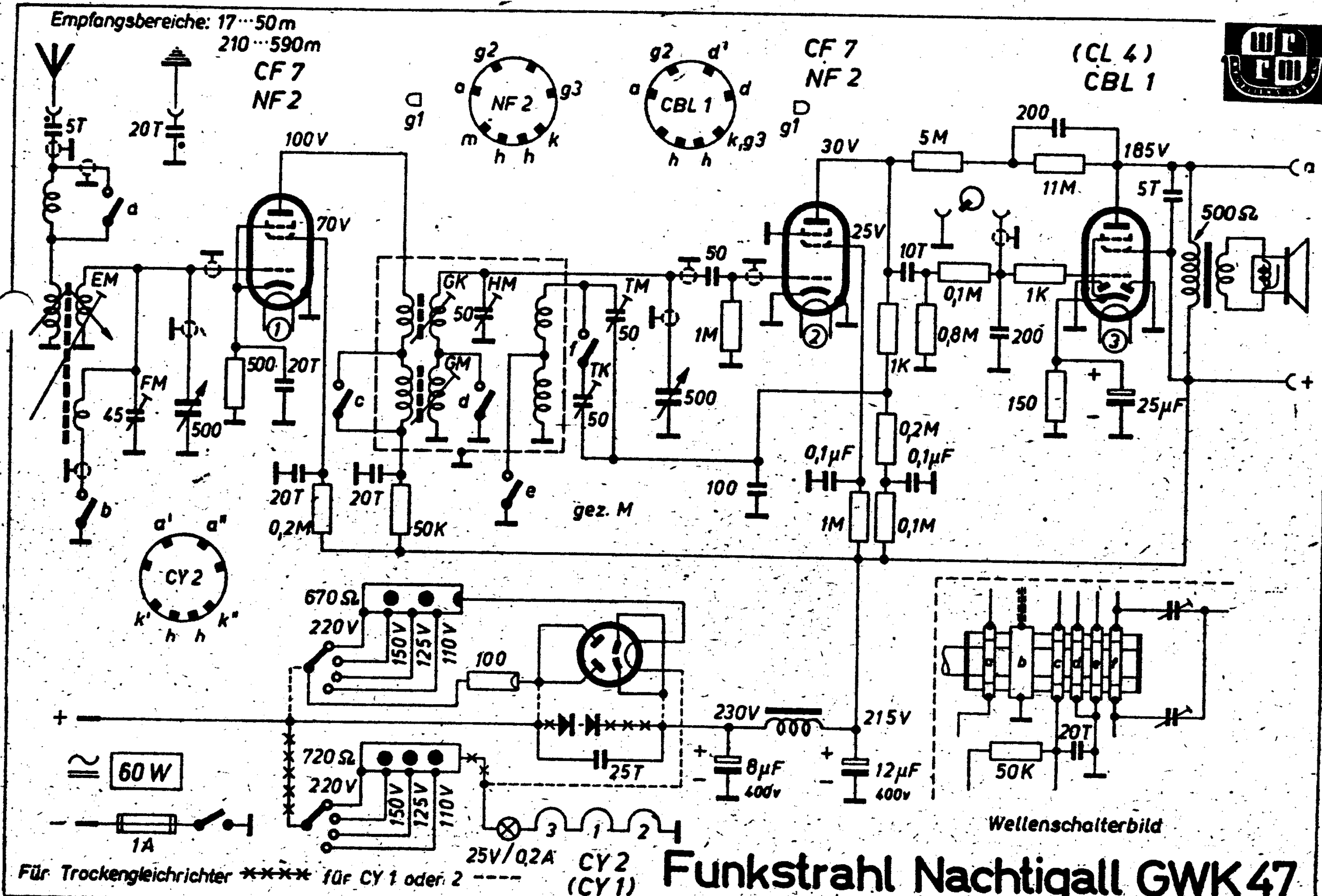
Empfangsbereiche: 17···50m
210···590m
CF 7
NF 2
(CL 4)
CBL 1
CY 2
5T
20T
100V
70V
30V
25V
185V
5M
200
11M
5T
500Ω
EM
FM
45
500
20T
GK
HM
50
GM
TM
TK
1M
10T
0,1M
1K
0,8M
200
150
25µF
0,2M
0,1µF
100
gez. M
0,2M
50K
670Ω
220V
150V
125V
110V
100
720Ω
25T
8µF
400V
12µF
400V
230V
215V
50K
Wellenschalterbild
60W
1A
25V/0,2A
CY 2
(CY 1)
Für Trockengleichrichter ×××× für CY 1 oder 2 ----
Funkstrahl Nachtigall GWK 47

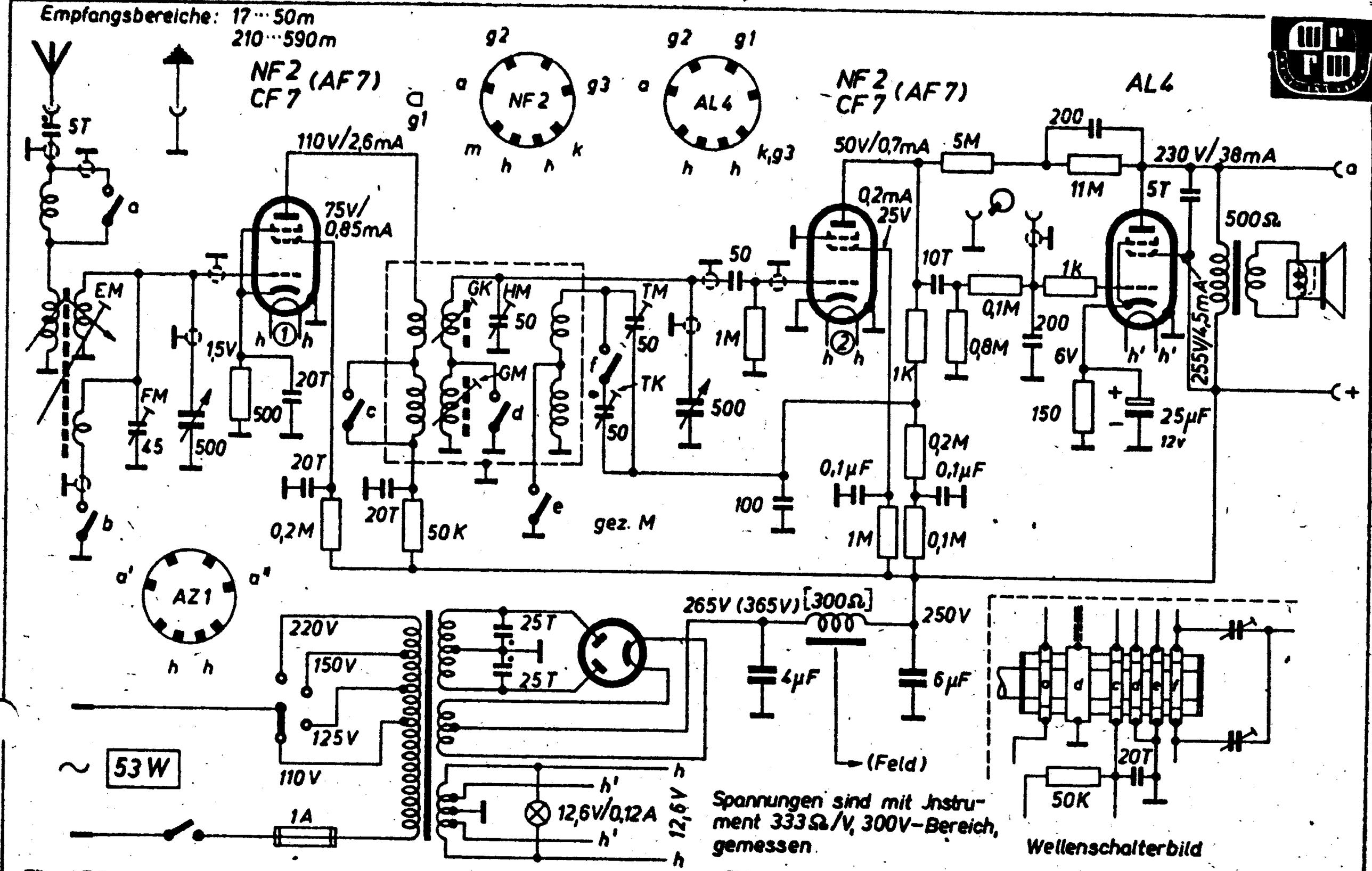

Für AF 7 ist die Heizung am Trafo von 12,6V auf 4V zu löten.

Funkstrahl Nachtigall WK 47

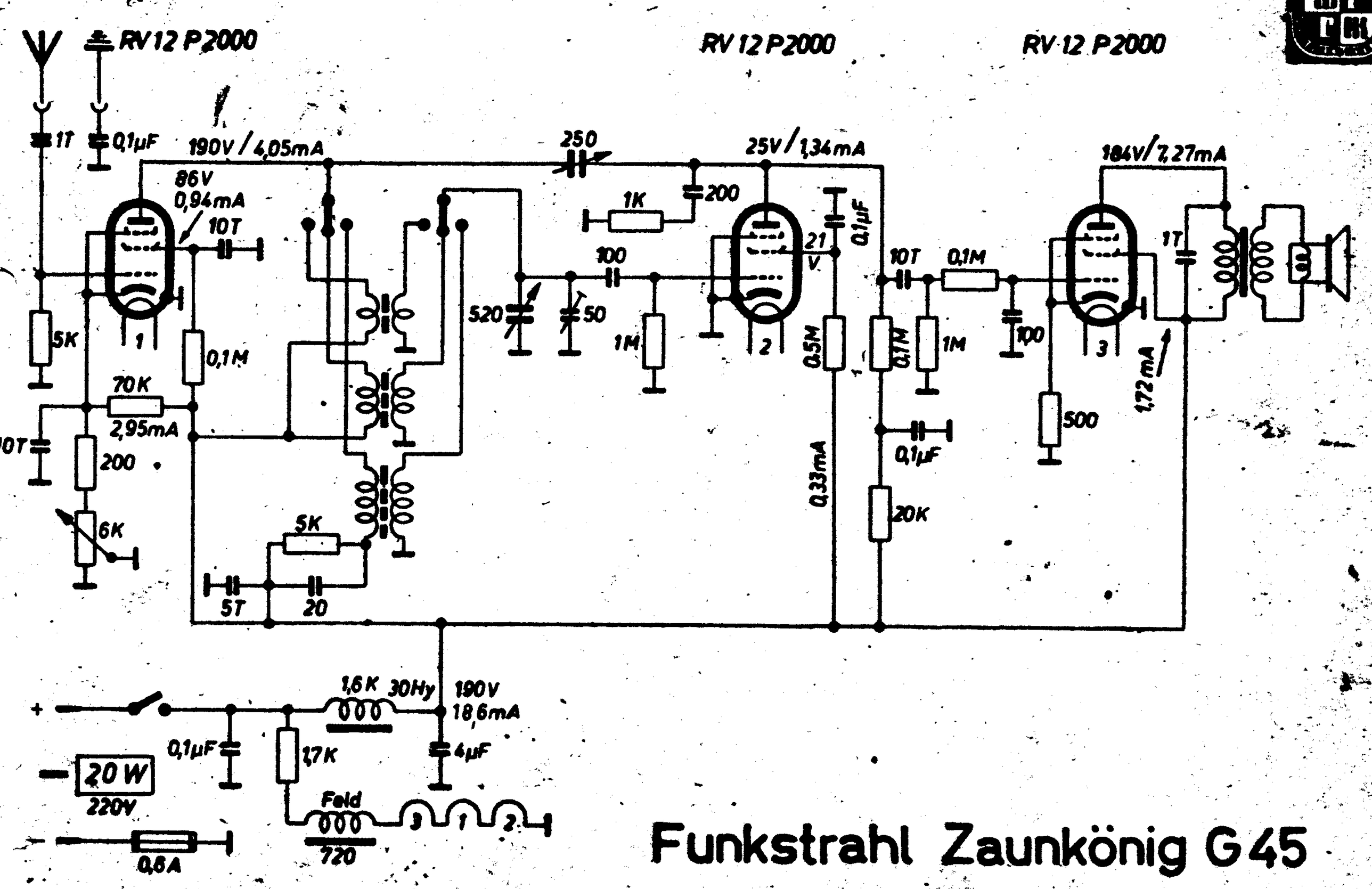

Funkstrahl Zaunkönig G 45

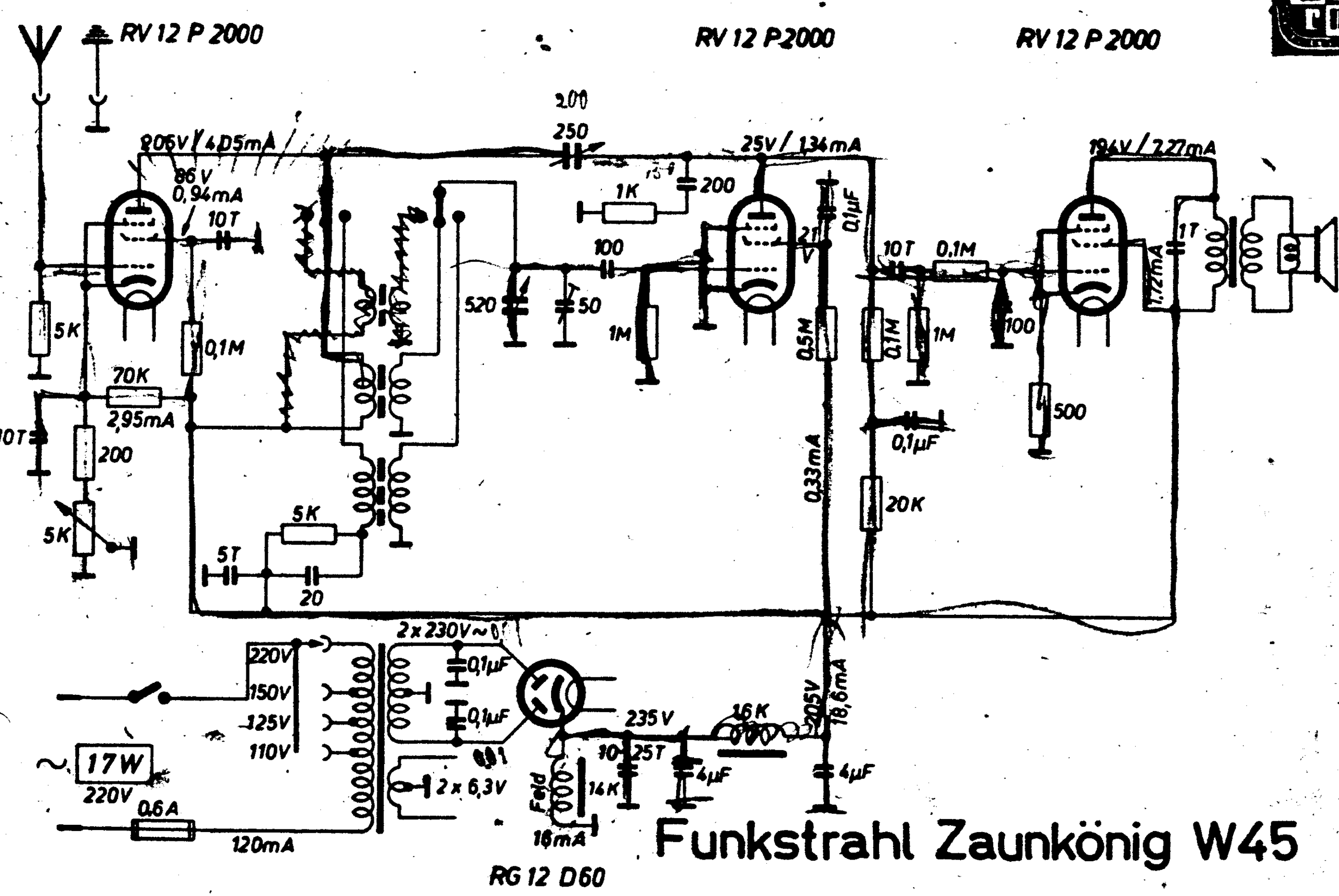

Funkstrahl Zaunkönig W45