Sweet-clock R 27

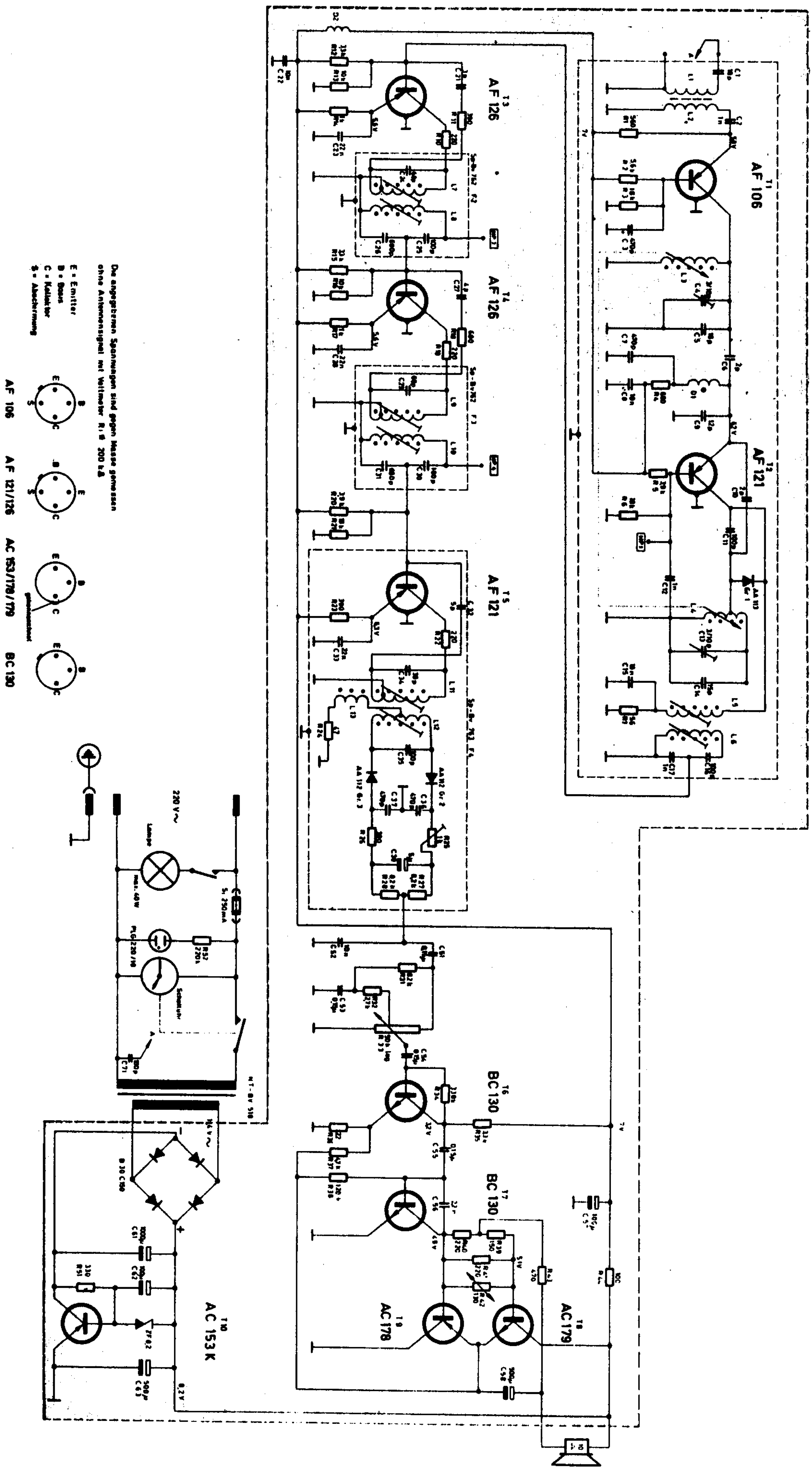

Imperial Super „7P"

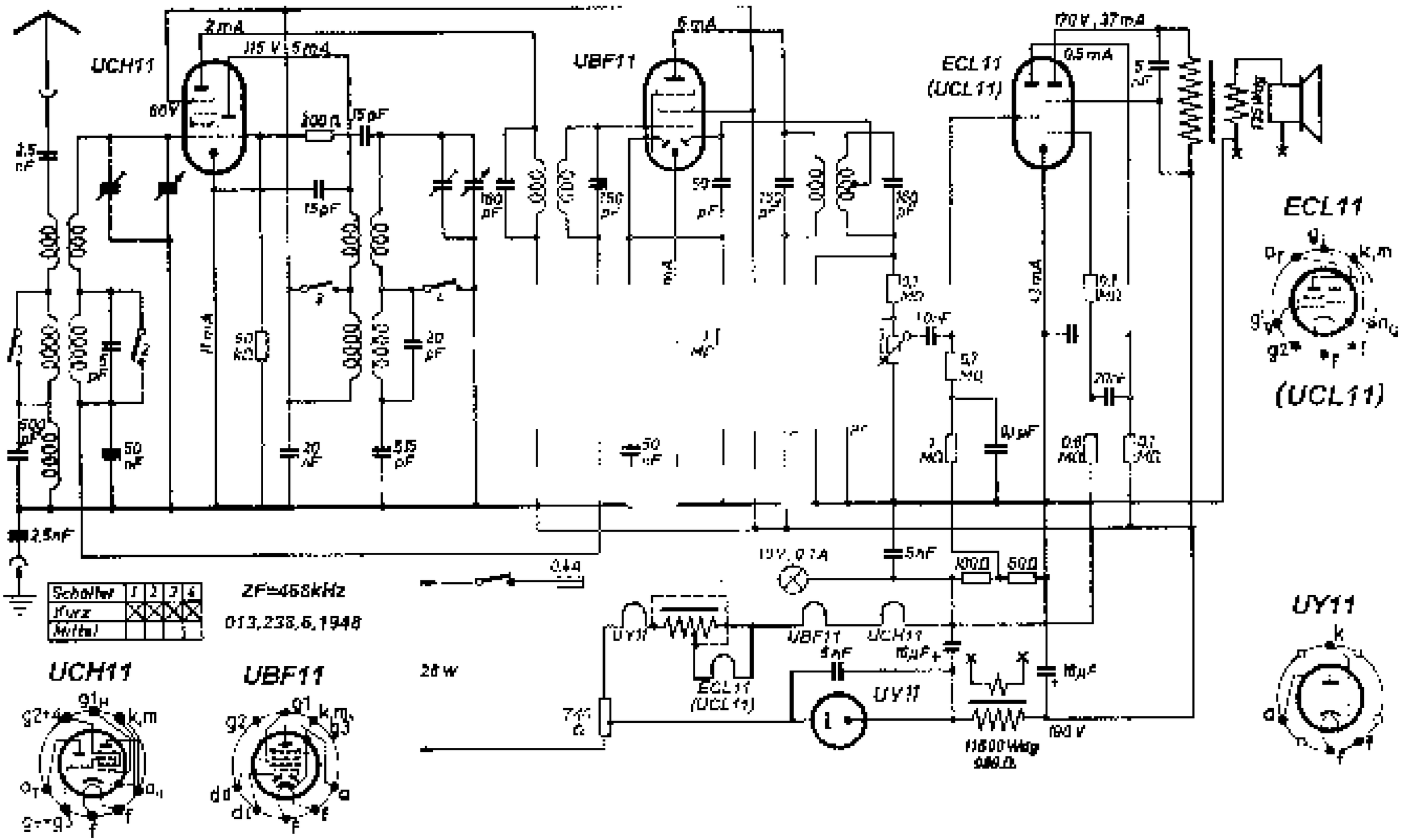

11. Imperial V 50

Hagenuk-UKW-Einsatz

Hagenuk, Hanseatische Apparatebauges. mbH, Kiel

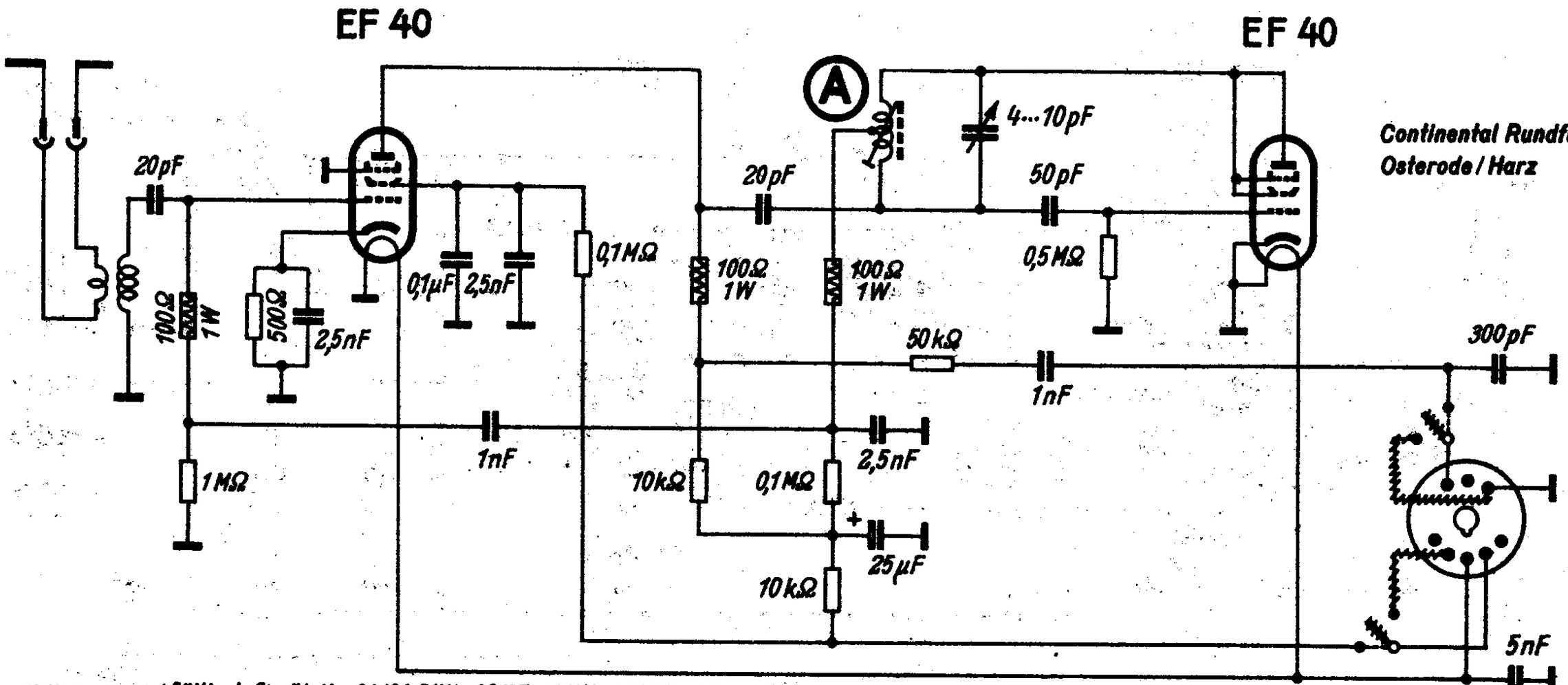

entfällt ab Gerät Nr. 21101 51W; 36157 661W; 15406 516W; 30375 661 6W

zugesetzt ab Gerät Nr. 21101 51W; 36157 661W; 15406 516W; 30375 661 6W