Lange-Continental 1K2G

2 Röhren
1 Kreis
G-Rü-G

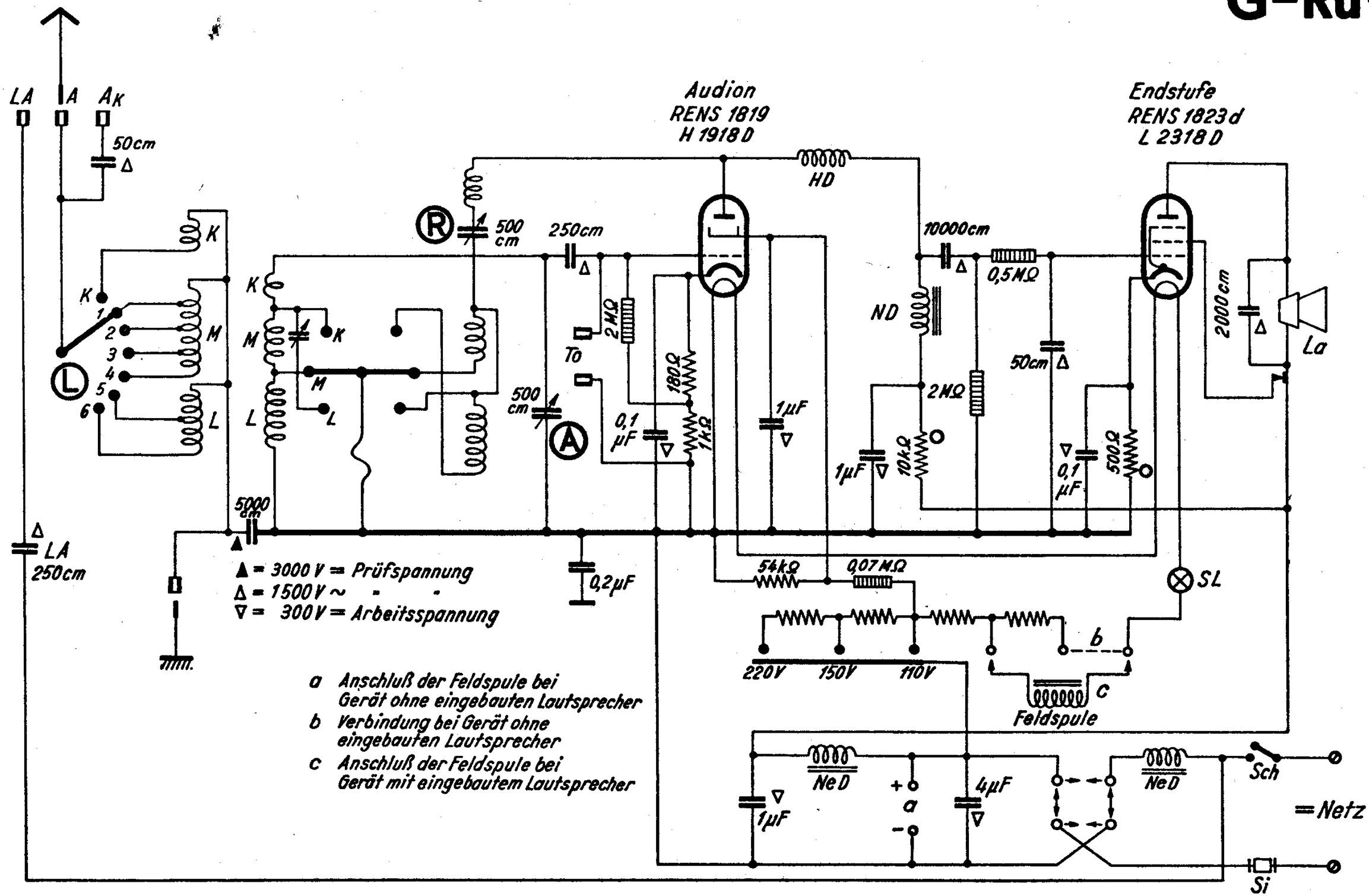

Lange-Continental 1K 2W

2 Röhren
1 Kreis
G-Rü-W

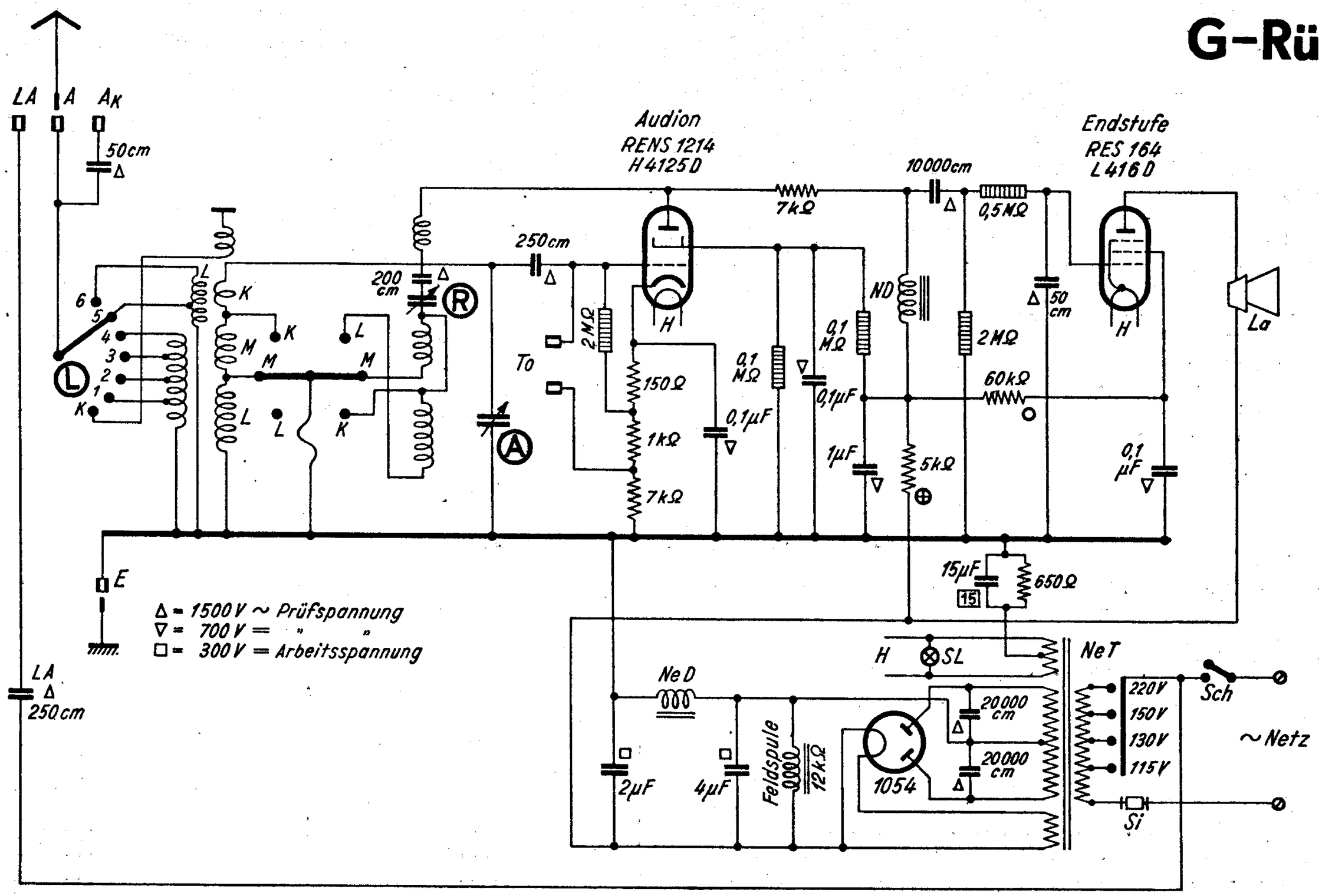

Lange 2K4W (B) Europa

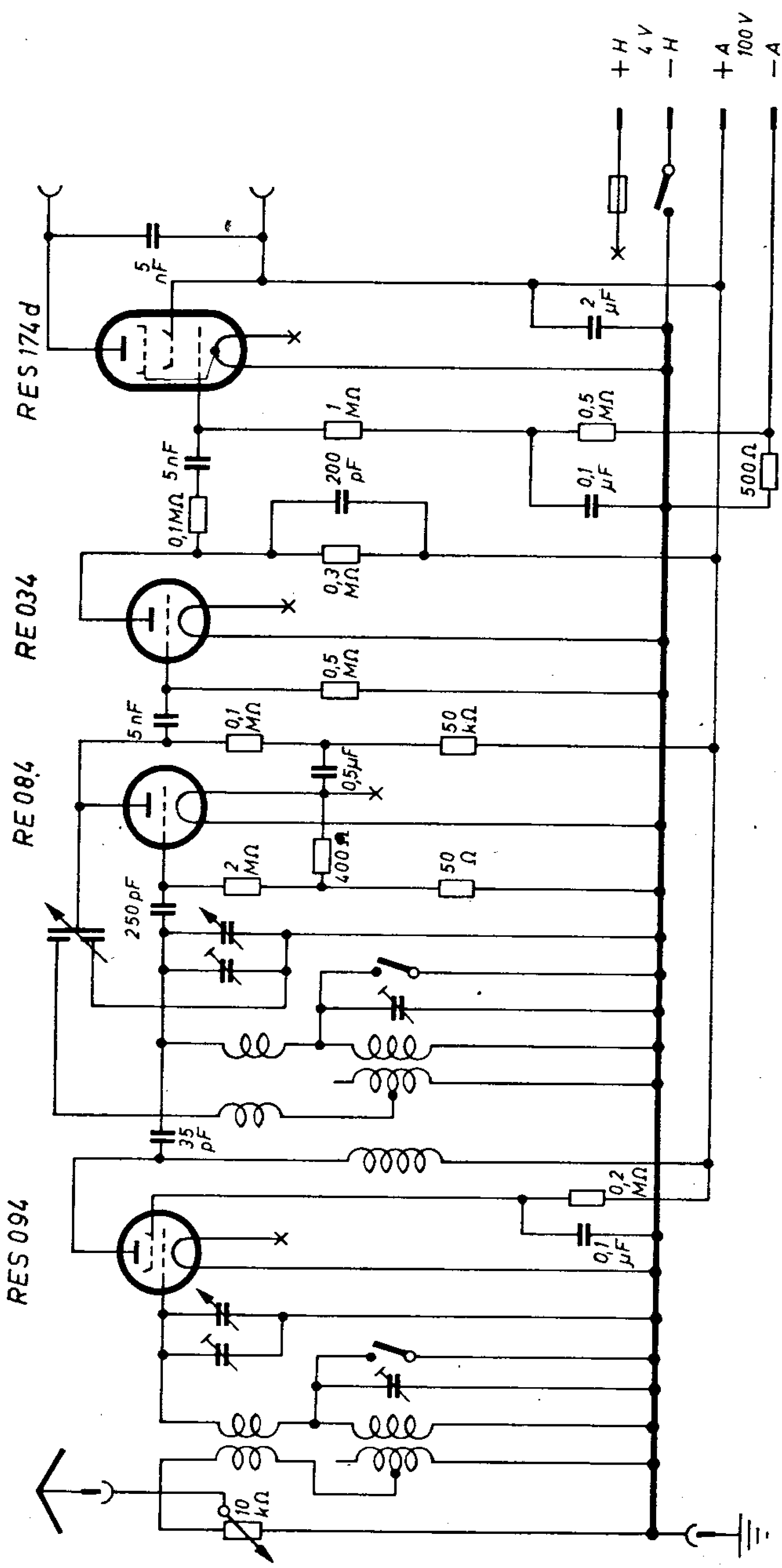

Lange 2 K 3 G Gral

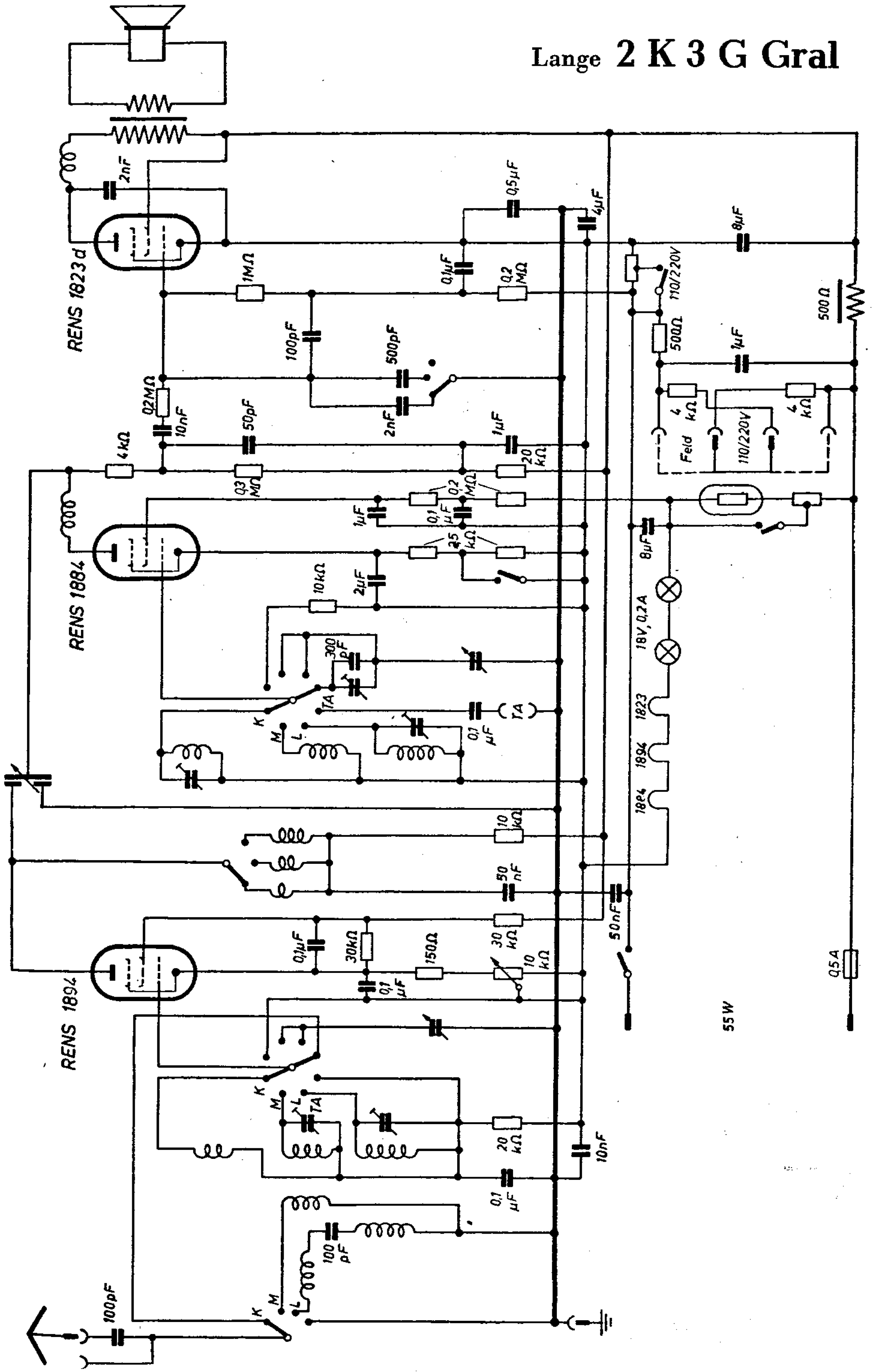

Lange - Gral 2 K 3 W
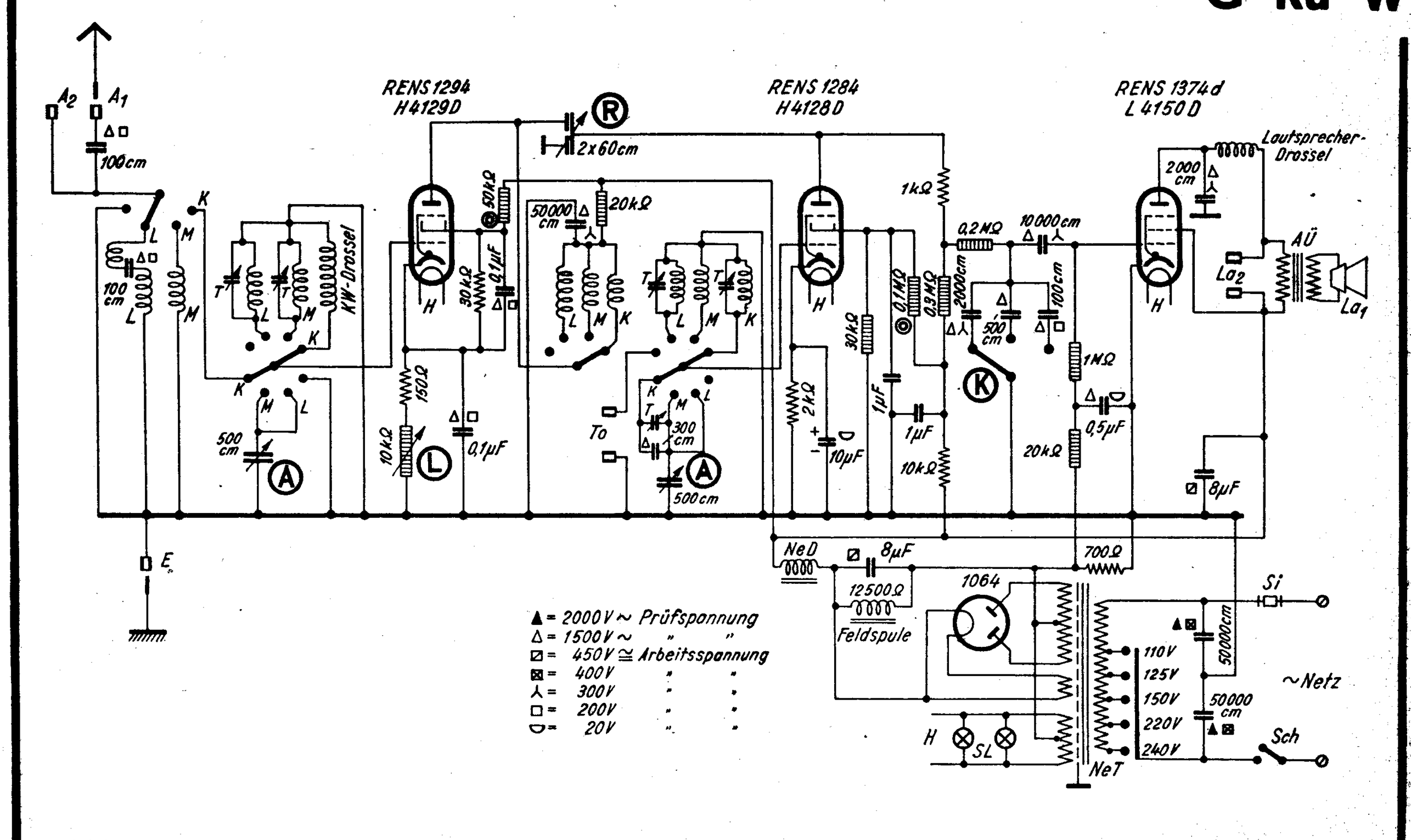
3 Röhren
2 Kreise
G-Rü-W