Lembeck Atlantis LS 660 W

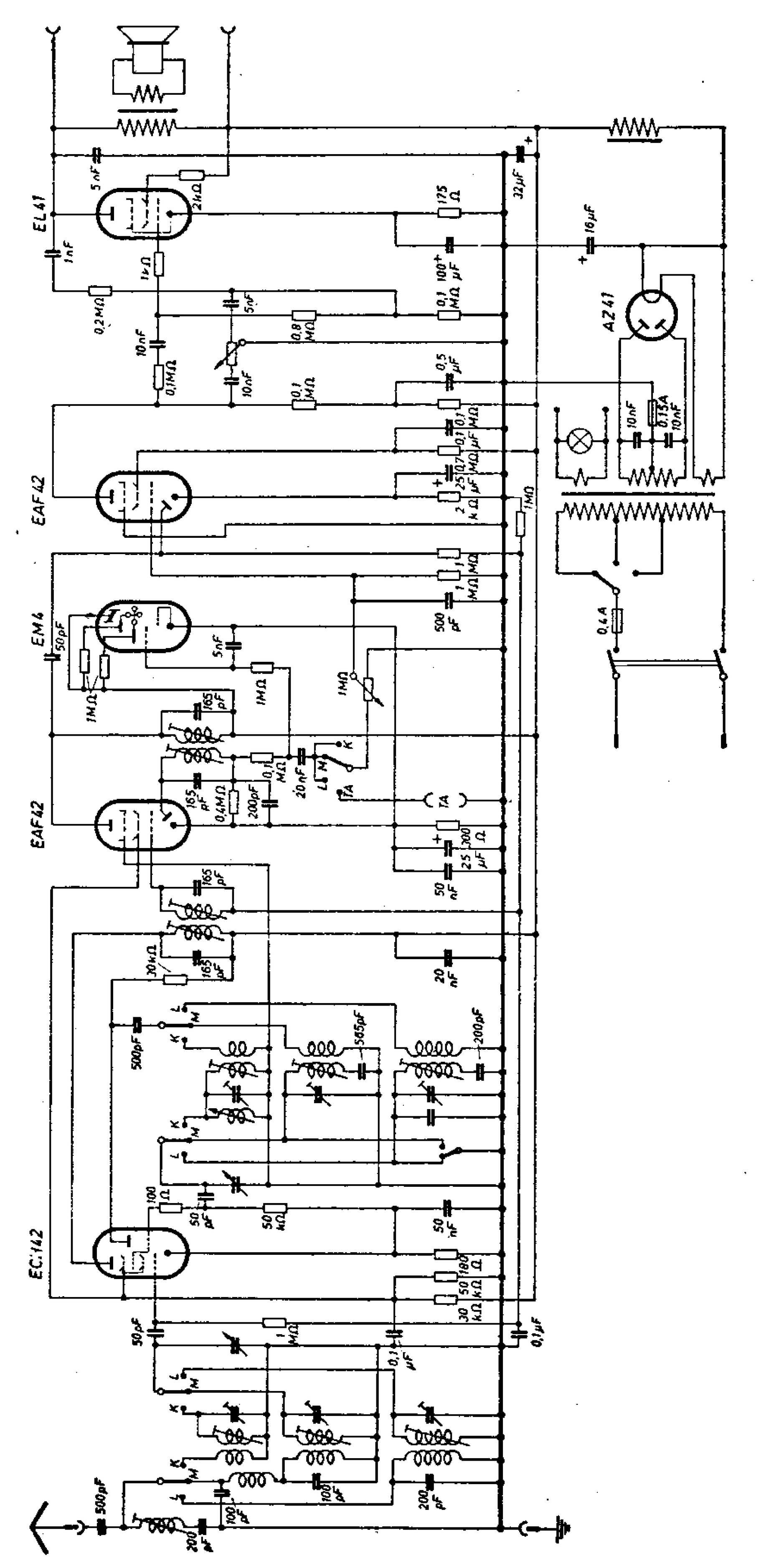

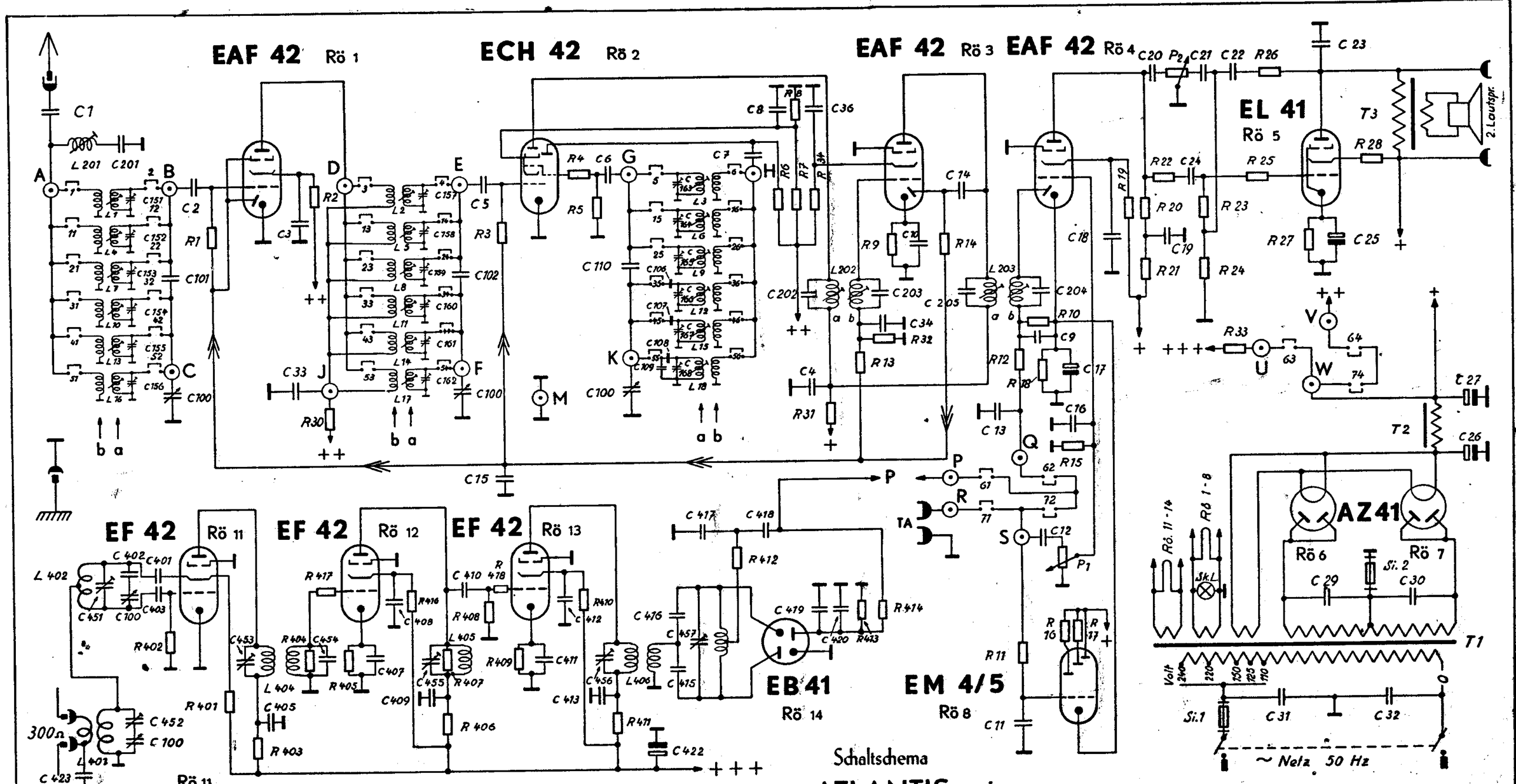

Geschl. Kontakte										
KW I	1	2	3	4	5	6	62	72	64	74
KW II	11	12	13	14	15	16	62	72	64	74
KW III	21	22	23	24	25	26	62	72	64	74
MW I	31	32	33	34	35	36	62	72	64	74
MW II	41	42	43	44	45	46	62	72	64	74
LW	51	52	53	54	55	56	62	72	64	74
UKW							61	72	63	74
TA							62	71	64	

Schaltschema

ATLANTIS

Typen **TSE 395/445**
u. TSP 495/545
mit UKW-AES 4a

LEMBECK-RADIO-WERK
BRAUNSCHWEIG

34. Lembeck Atlantis W 1030

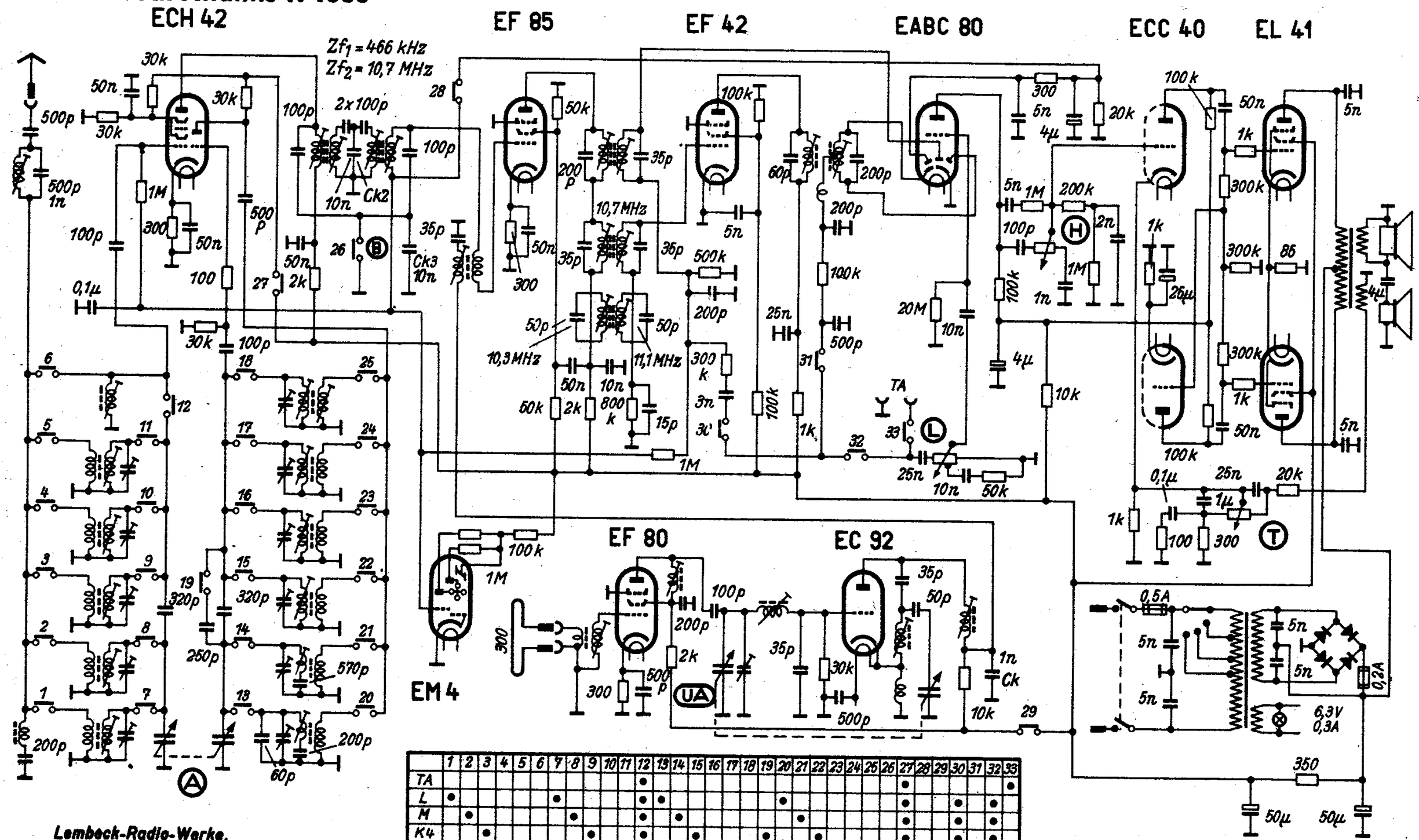

	1	2	3	4	5	6	7	8	9	10	11	12	13	14	15	16	17	18	19	20	21	22	23	24	25	26	27	28	29	30	31	32	33
TA												•															•						•
L	•						•					•	•							•							•			•		•	
M		•						•				•		•							•						•			•		•	
K4			•						•			•			•				•			•					•			•		•	
K3				•						•		•				•							•				•			•		•	
K2					•						•	•					•							•			•			•		•	
K1						•												•							•		•			•		•	
UK												•																•	•		•	•	

Lembeck-Radio-Werke,
Braunschweig,
Fallersleebertorwall 8

138. Lembeck Atlantis W 51

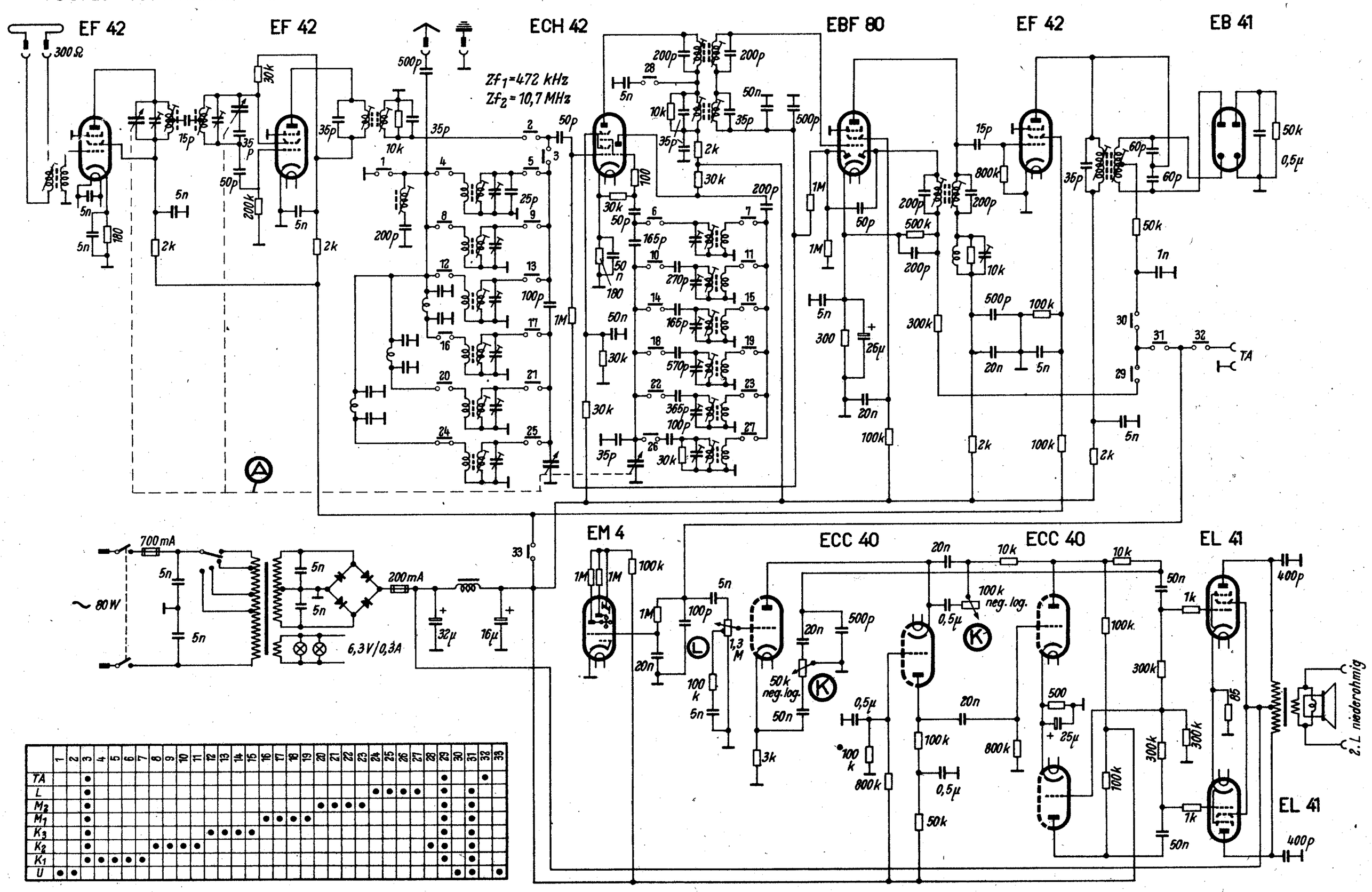

	1	2	3	4	5	6	7	8	9	10	11	12	13	14	15	16	17	18	19	20	21	22	23	24	25	26	27	28	29	30	31	32	33
TA			•																										•			•	
L			•																					•	•	•	•		•		•		
M_2			•																	•	•	•	•						•		•		
M_1			•													•	•	•	•										•		•		
K_3			•									•	•	•	•														•		•		
K_2			•					•	•	•	•																	•	•		•		
K_1			•	•	•	•	•																						•		•		
U	•	•																												•	•		•

Lembeck - Atlantis W 51

Lembeck Braunschweig LS 648 W

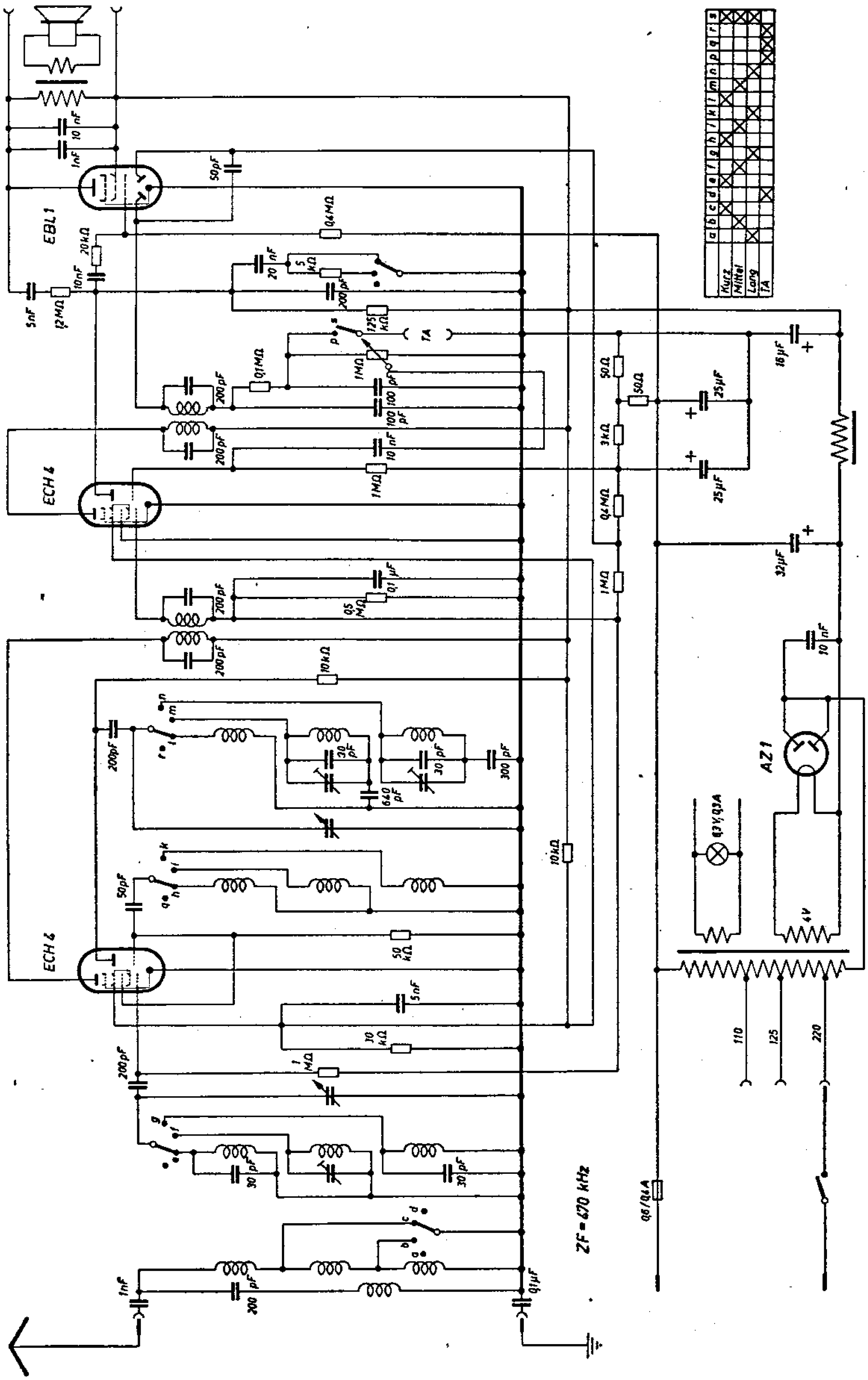

137. Lembeck Europa 681 GW

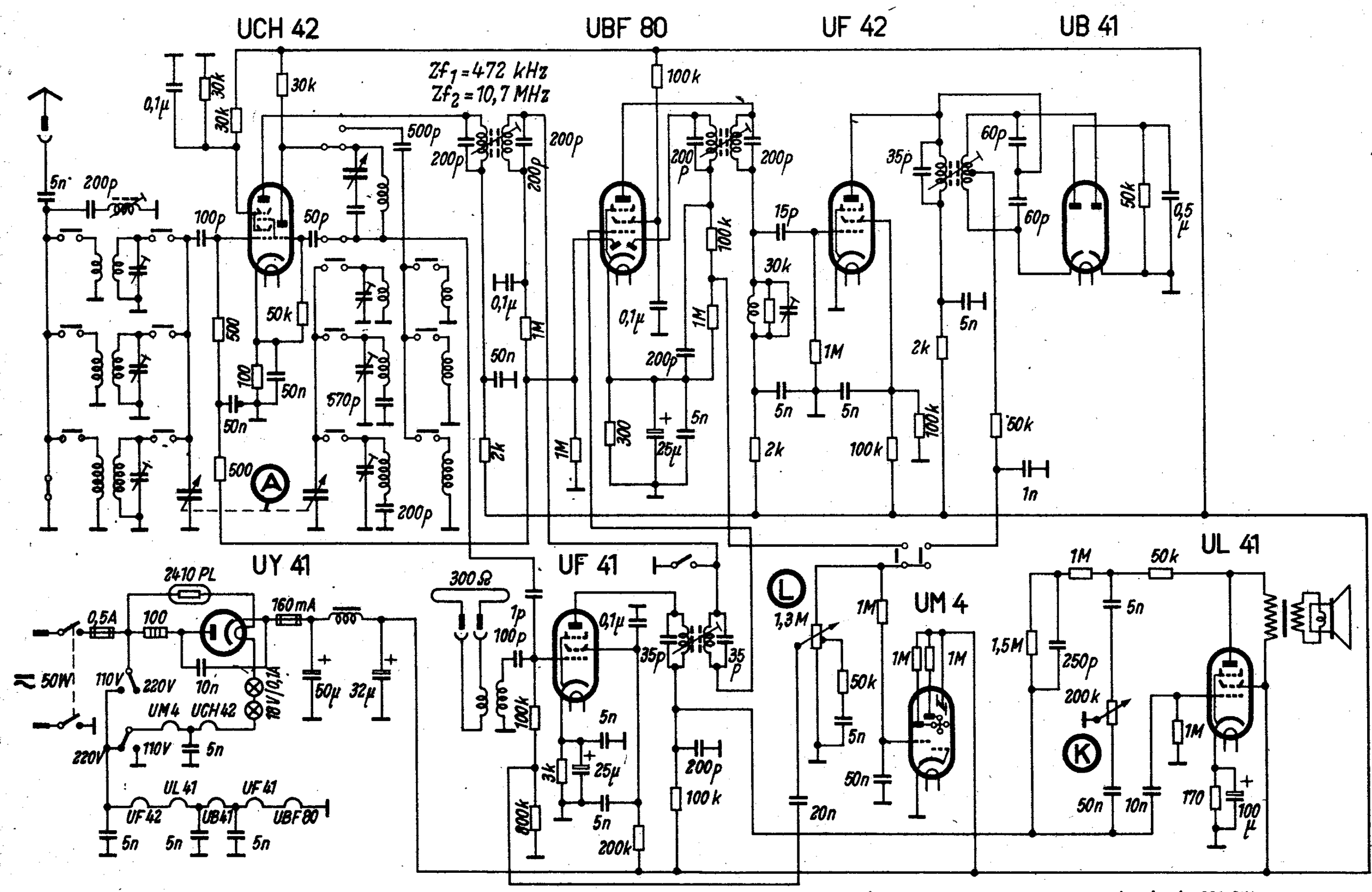

136. Lembeck Europa 681 W

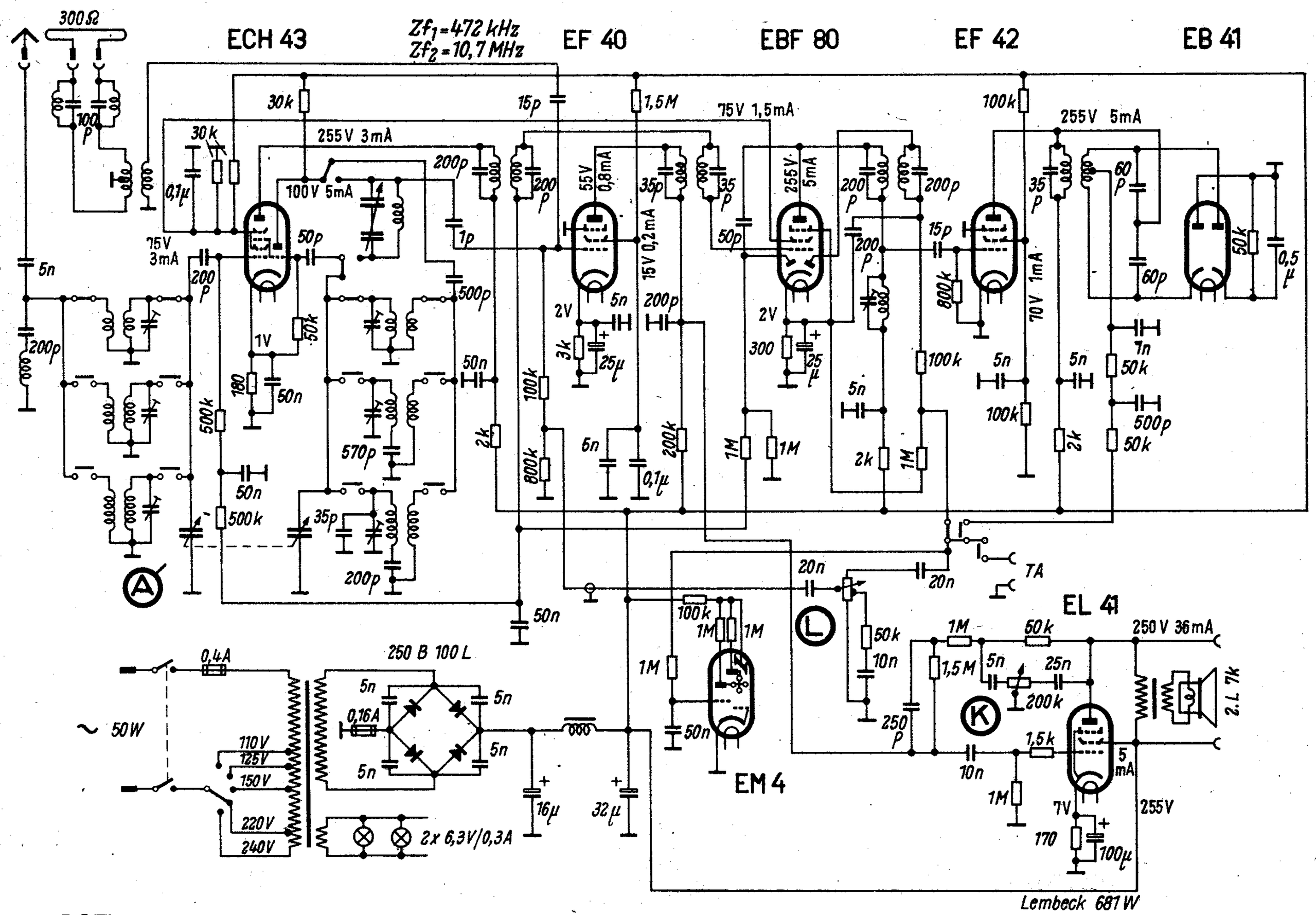

264. Lembeck Exor

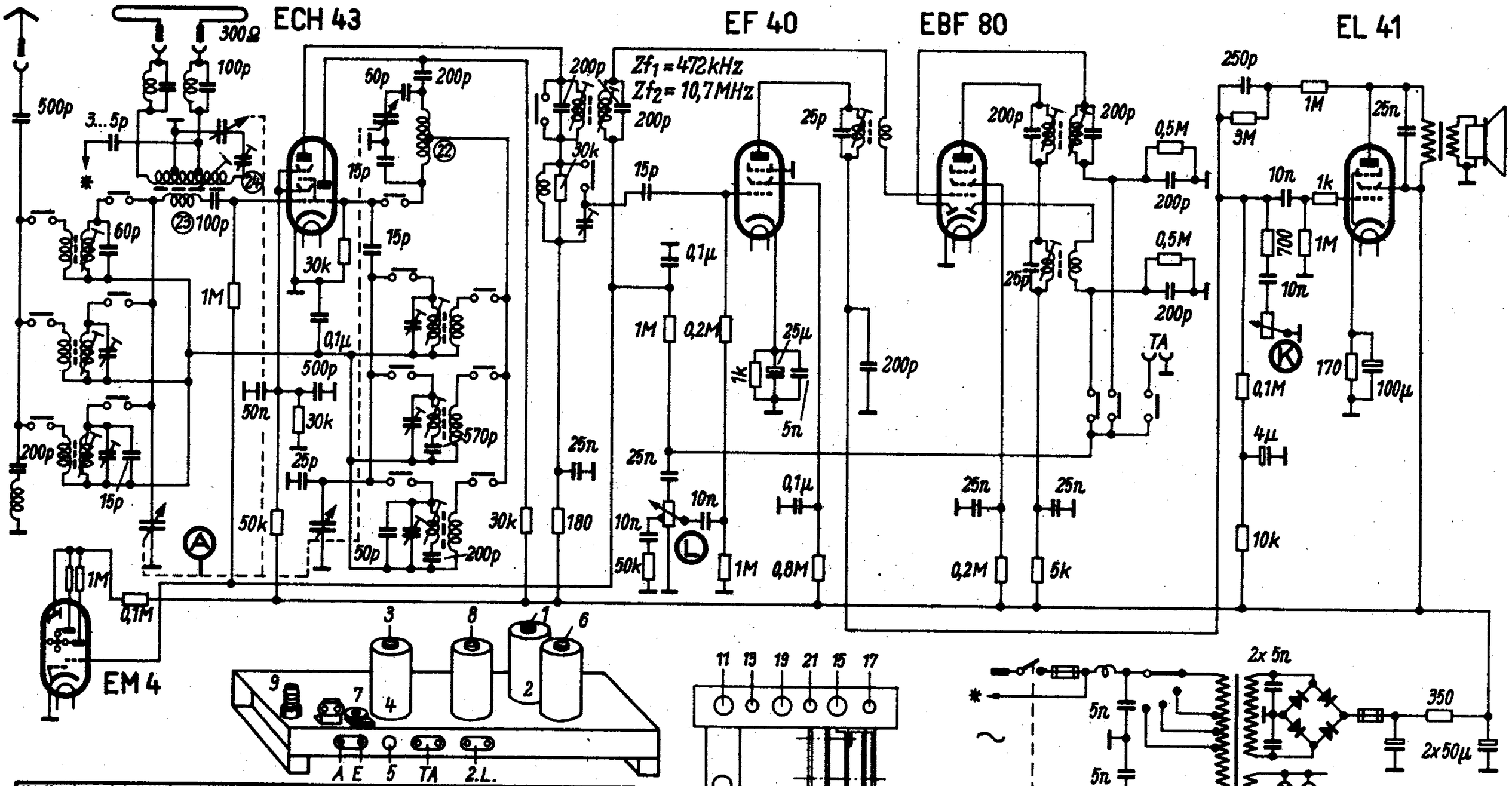

Wellenbereich m		Empfindlichkeit µV	Abgleich
U	3... 3,45	12	85 MHz: 22, 23; 100 MHz:
K	16,7... 60	15	6 MHz: 10, 11; 18 MHz: 12, 13
M	189... 580	5	600 kHz: 14, 15; 1600 kHz: 16, 17
L	750... 2000	5	160 kHz: 18, 19; 350 kHz: 20, 21

Zf_1 = 472 kHz; Reihenfolge: 1, 2, 3, 4 (Max.), 5 (Min.)
Zf_2 = 10,7 MHz; Reihenfolge: 6, 7, 8 (Max.), 9 (Min.)

Lembeck Exor

Lembeck **Junior LJ 649 GW**

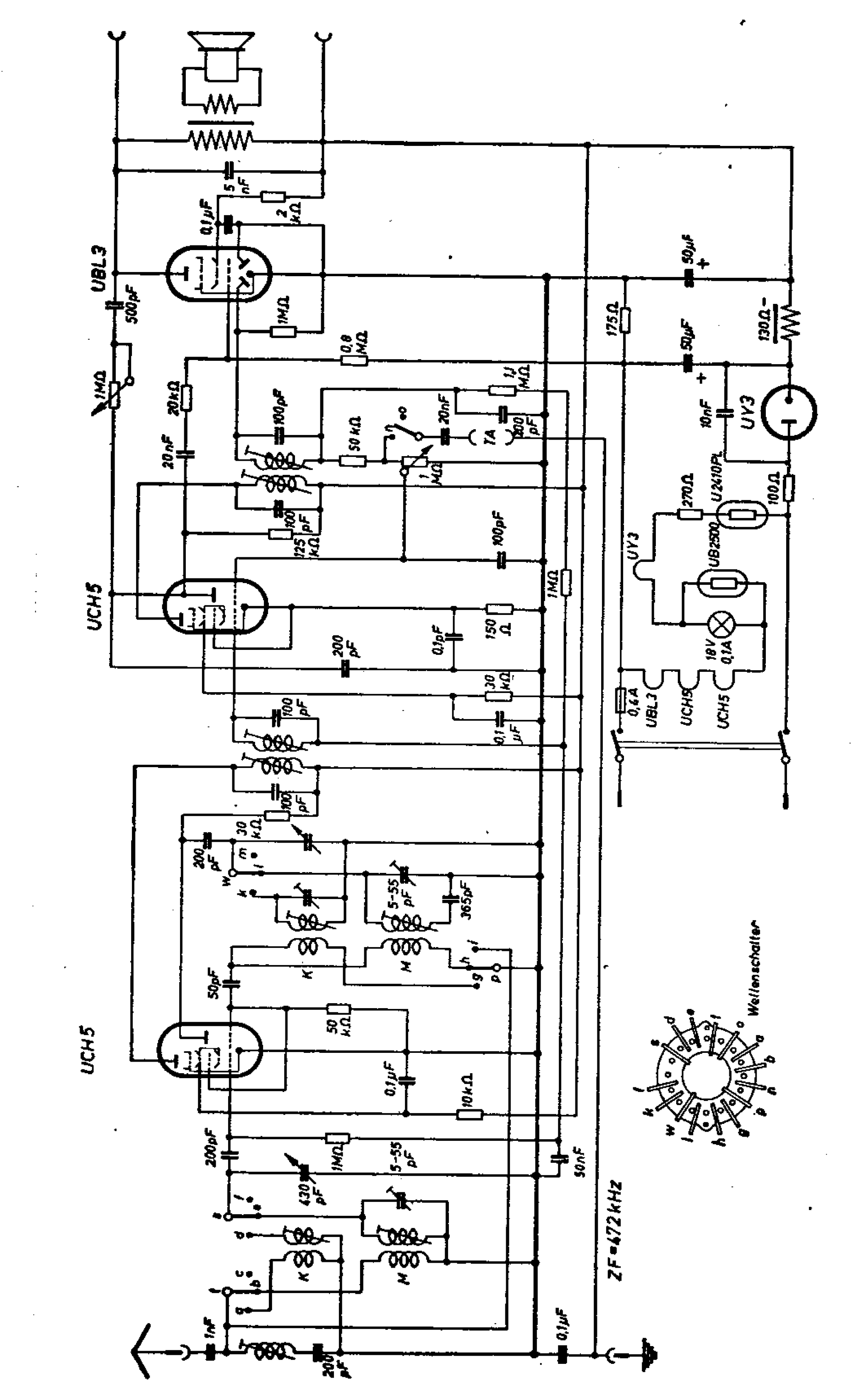

54. Lembeck-Kamerad

Lembeck & Co.,
Braunschweig, Fallersleber-torwall 8

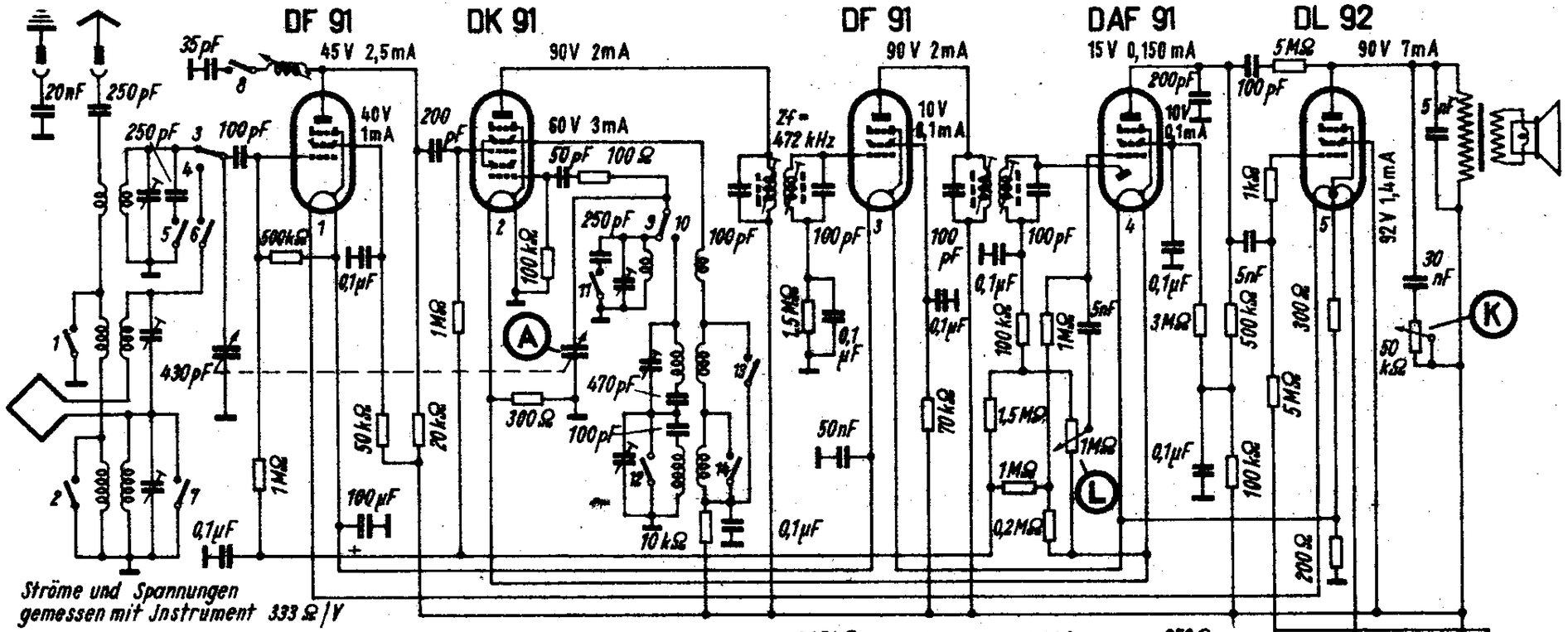

Ströme und Spannungen gemessen mit Instrument 333 Ω/V

Wellenbereich m		1	2	3	4	5	6	7	8	9	10	11	12	13	14
K_1	20... 40 m	•		•					•	•				•	
K_2	37... 52 m	•		•		•		•	•	•		•		•	
M	185... 585 m		•		•		•	•			•		•		•
L	850... 2000 m				•		•		•		•				

Abgleich	
K_1 / K_2	K_1 und K_2: 6,8 MHz: 8,2; 13,6 MHz: 7,1
M	593 kHz: 10,4; 1546 kHz: 9,3
L	160 kHz: 12,6; 300 kHz: 11,5
ZF = 472 kHz; Reihenfolge: Kreise 4, 3, 2, 1	

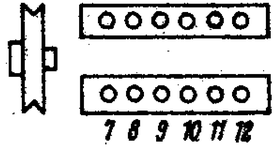

74. Lembeck Kamerad

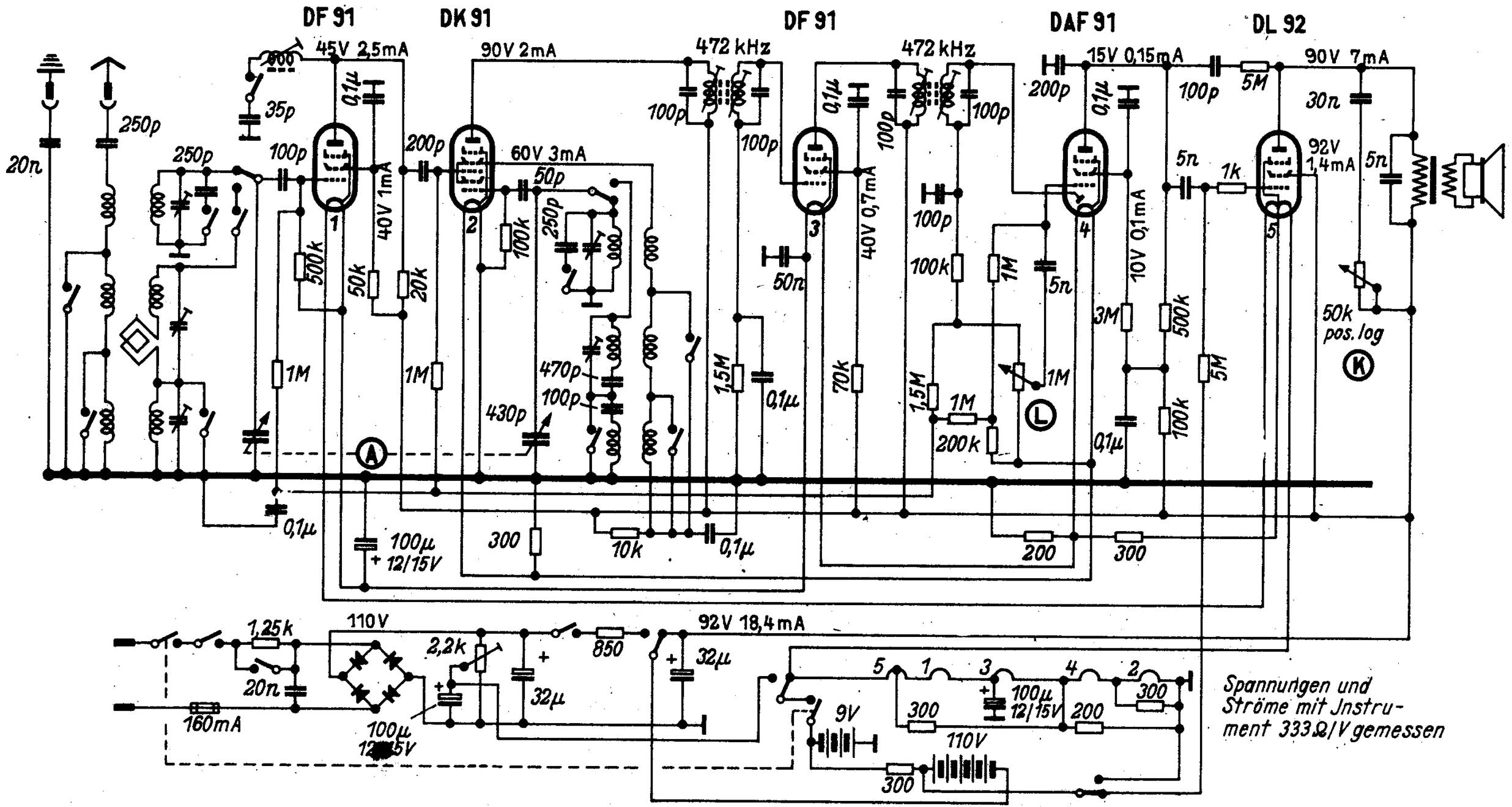

Lembeck-Radio-Werke, Braunschweig, Fallersleber-Tor-Wall 8

Lembeck Musikant L 148 W

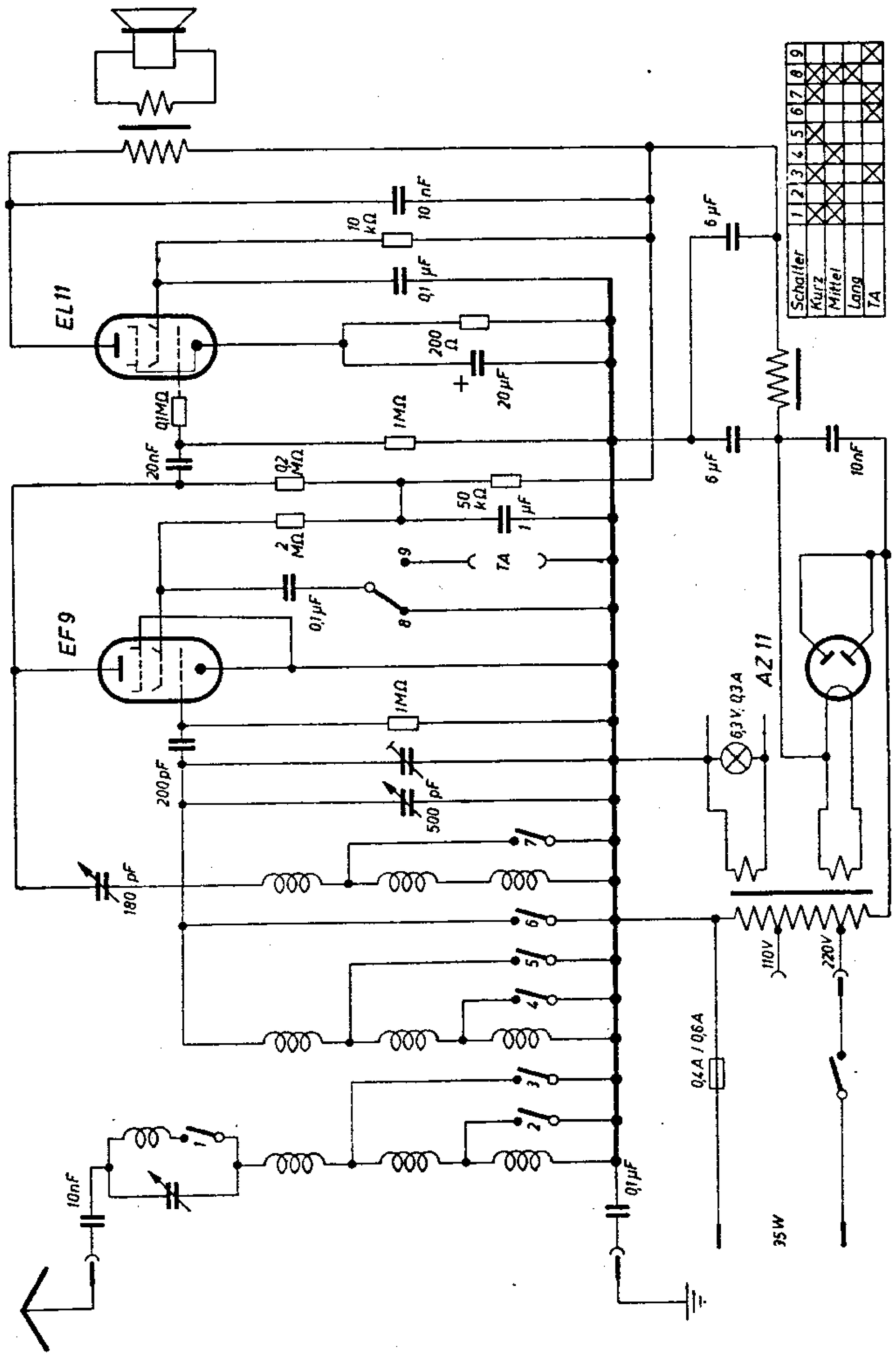

135. Lembeck Orient B

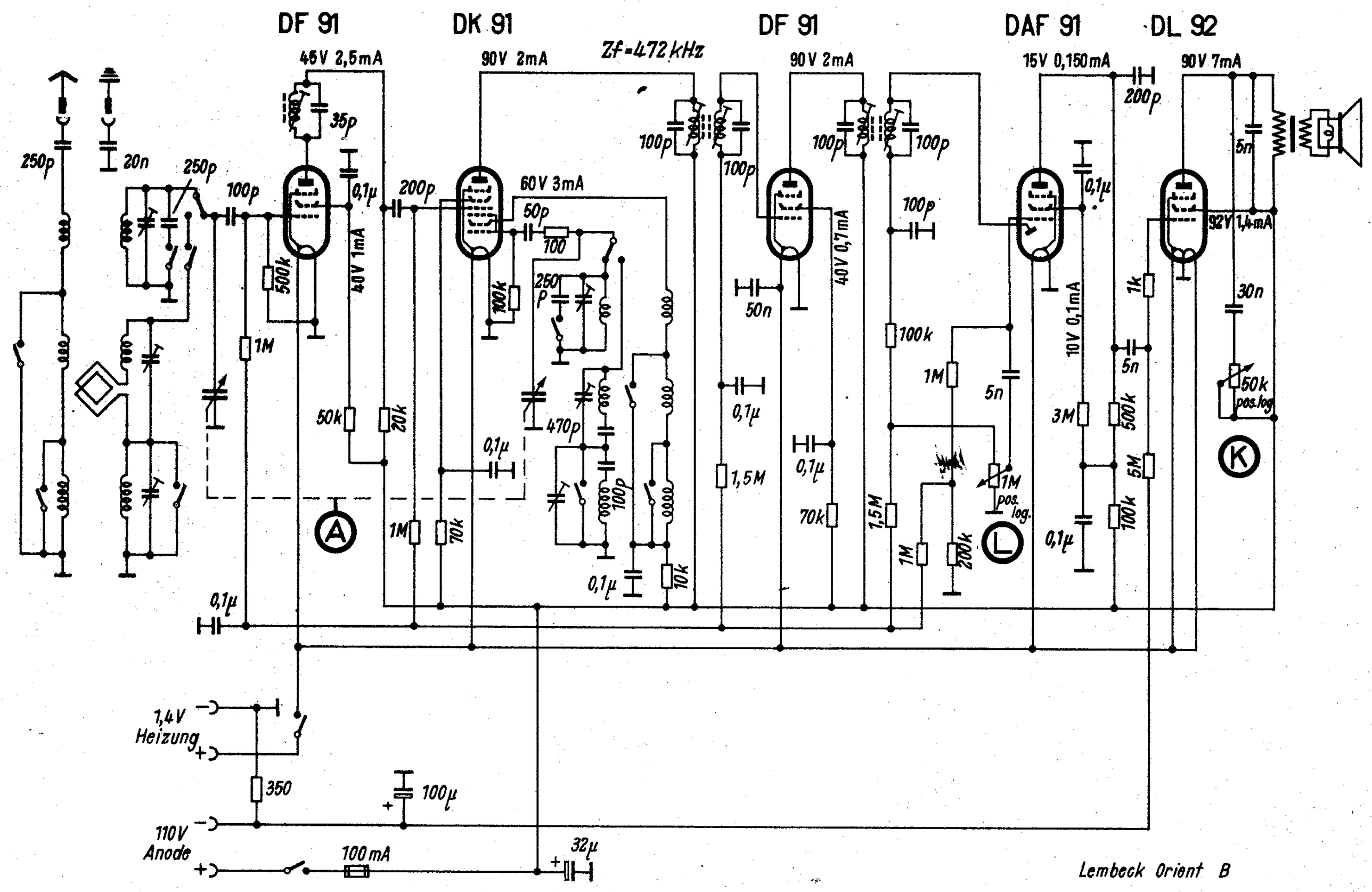

Lembeck Piccolo LS 439 GW

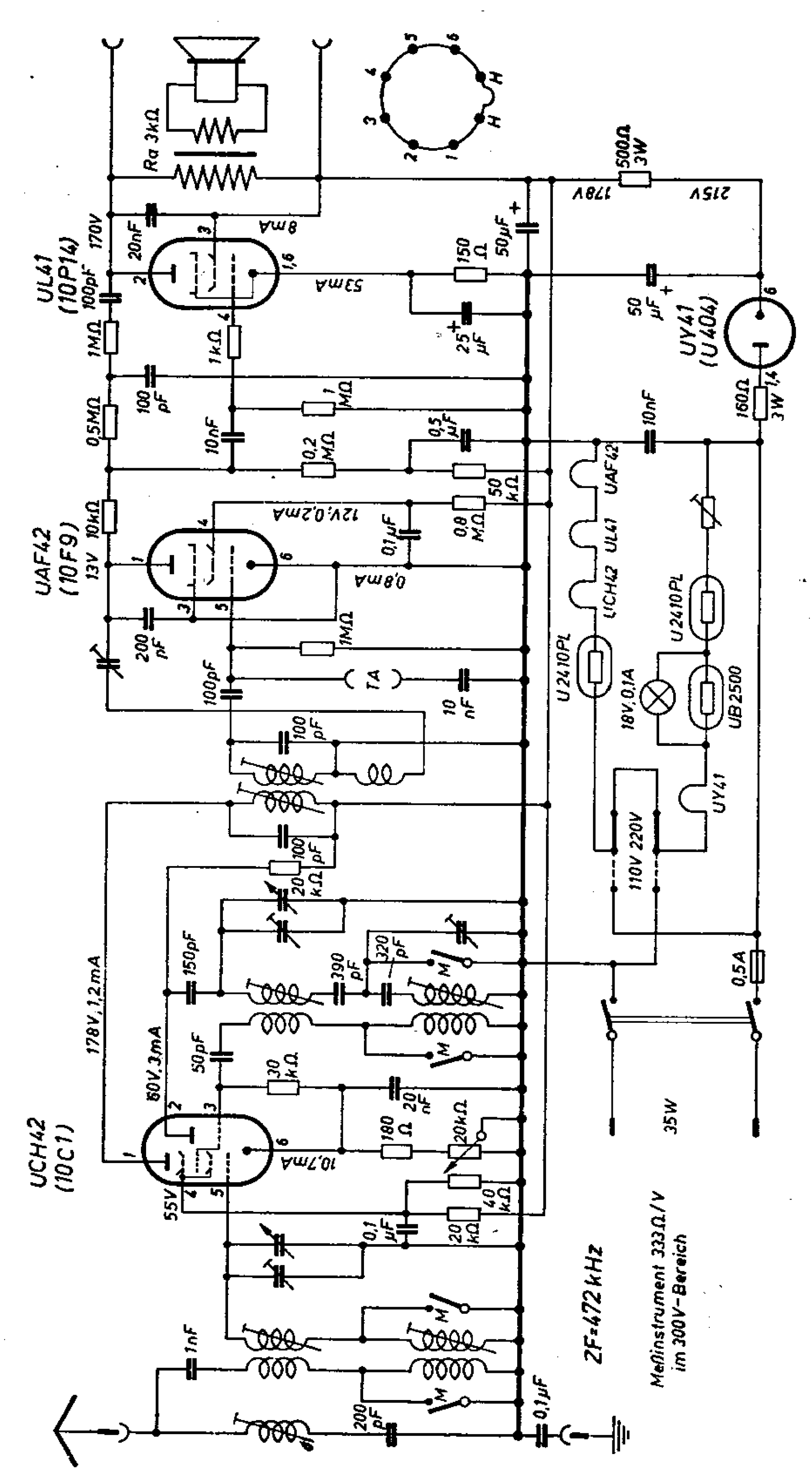

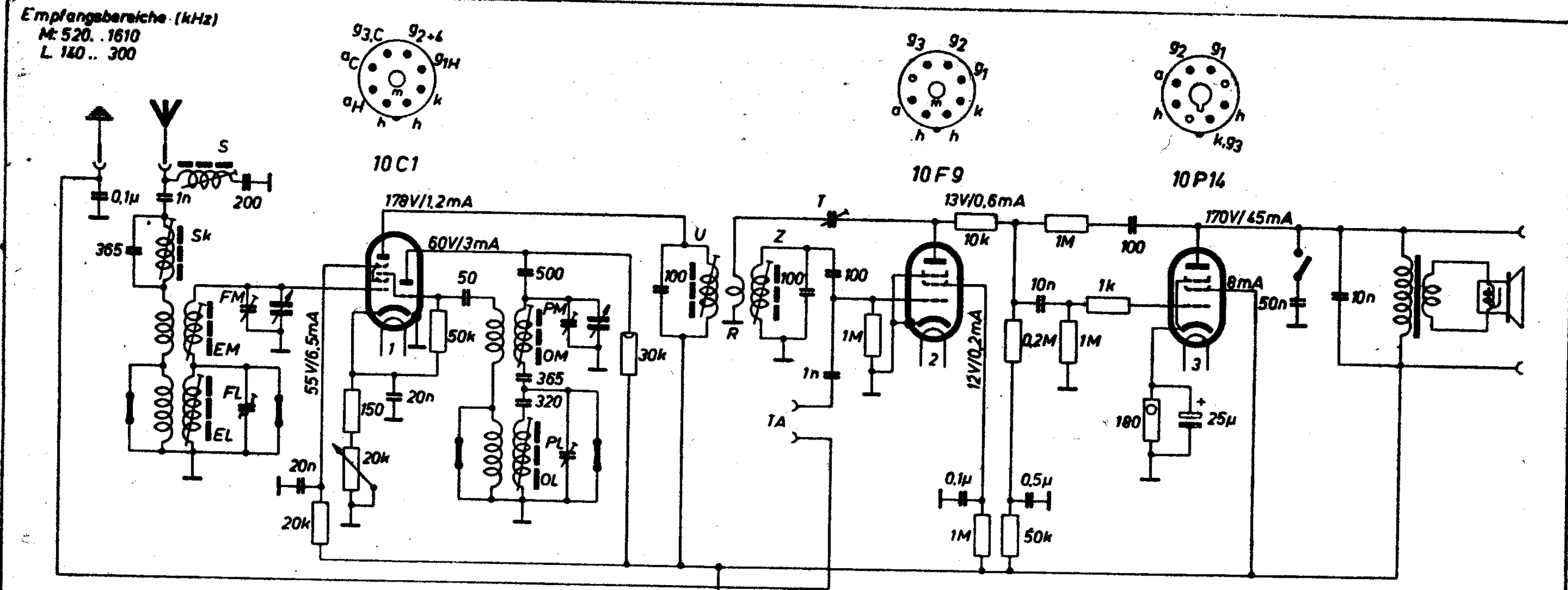

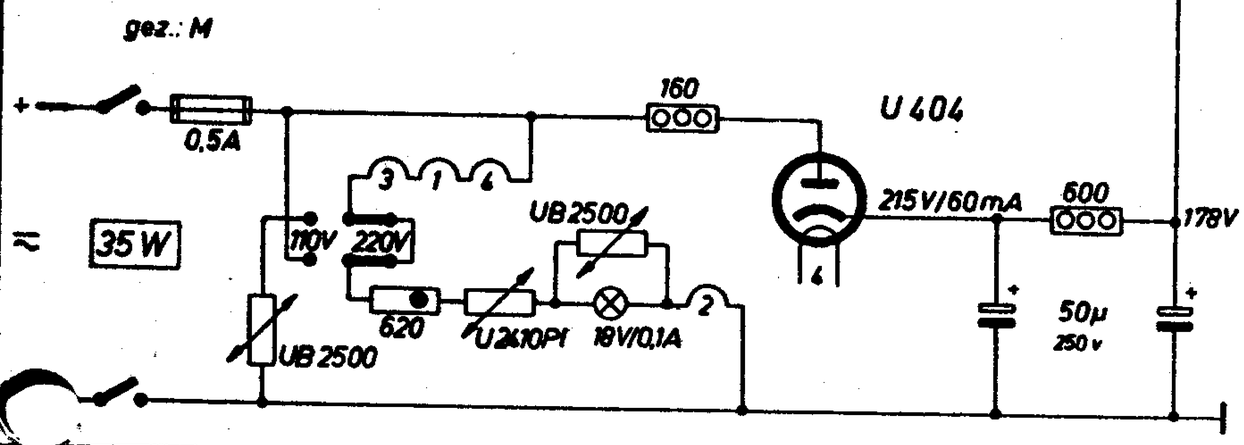

ZF-472 kHz

Gehäuseabessungen (mm)
Höhe 215
Breite 310
Tiefe 177
Gew. ca. 3,5 kg

Abgleich siehe Seite 990

Spannungen sind mit Instr 333Ω/V im 300V Bereich gemessen bei aufgedrehtem Lautstärkeregler

Lembeck Piccolo
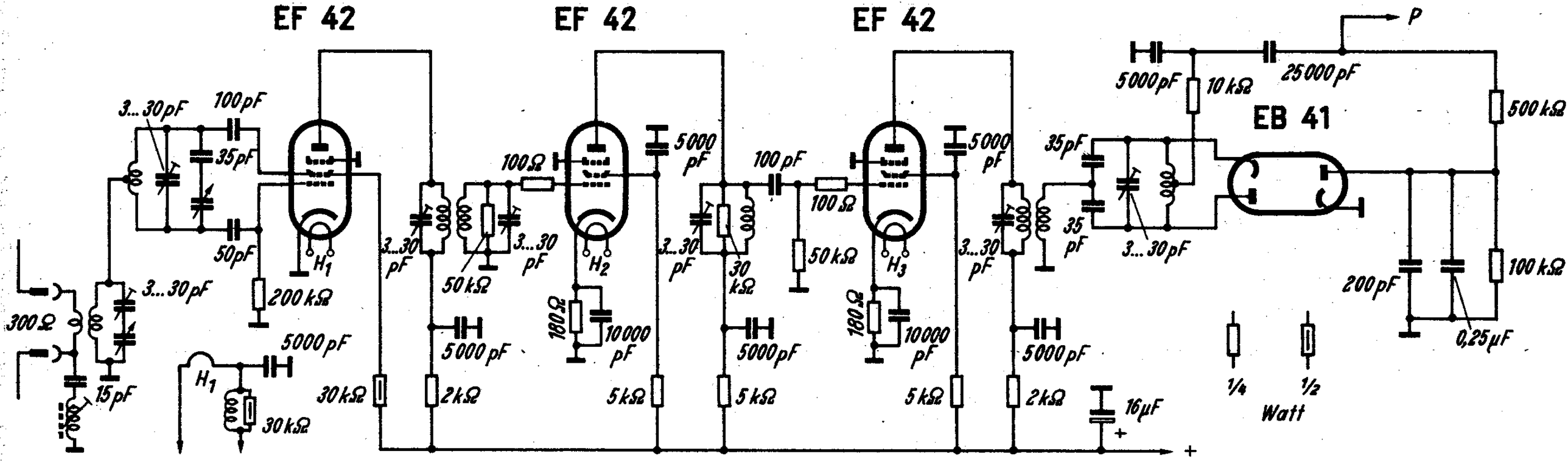
16. Lembeck-UKW-AES 4a