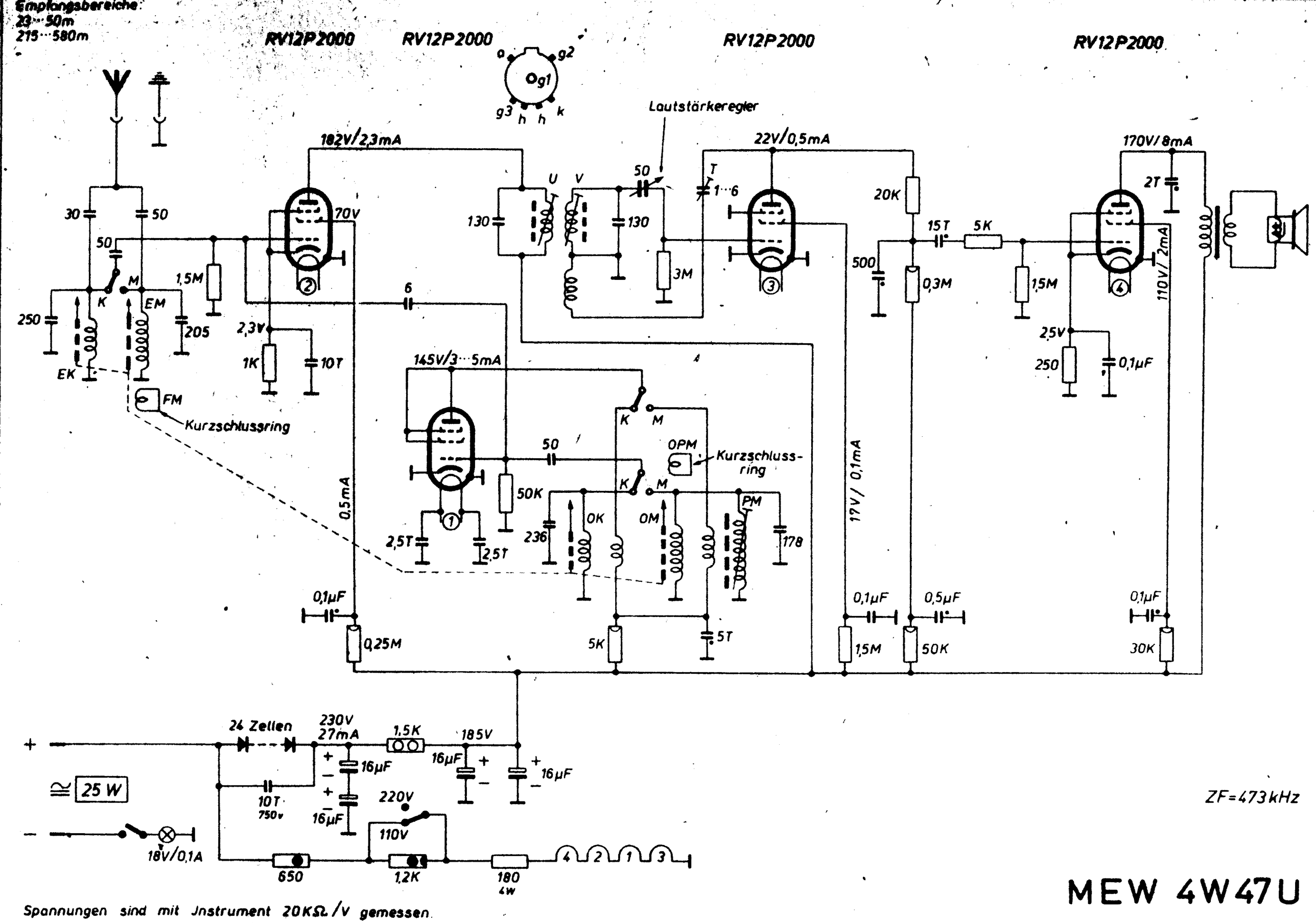

Spannungen sind mit Jnstrument 20KΩ/V gemessen.