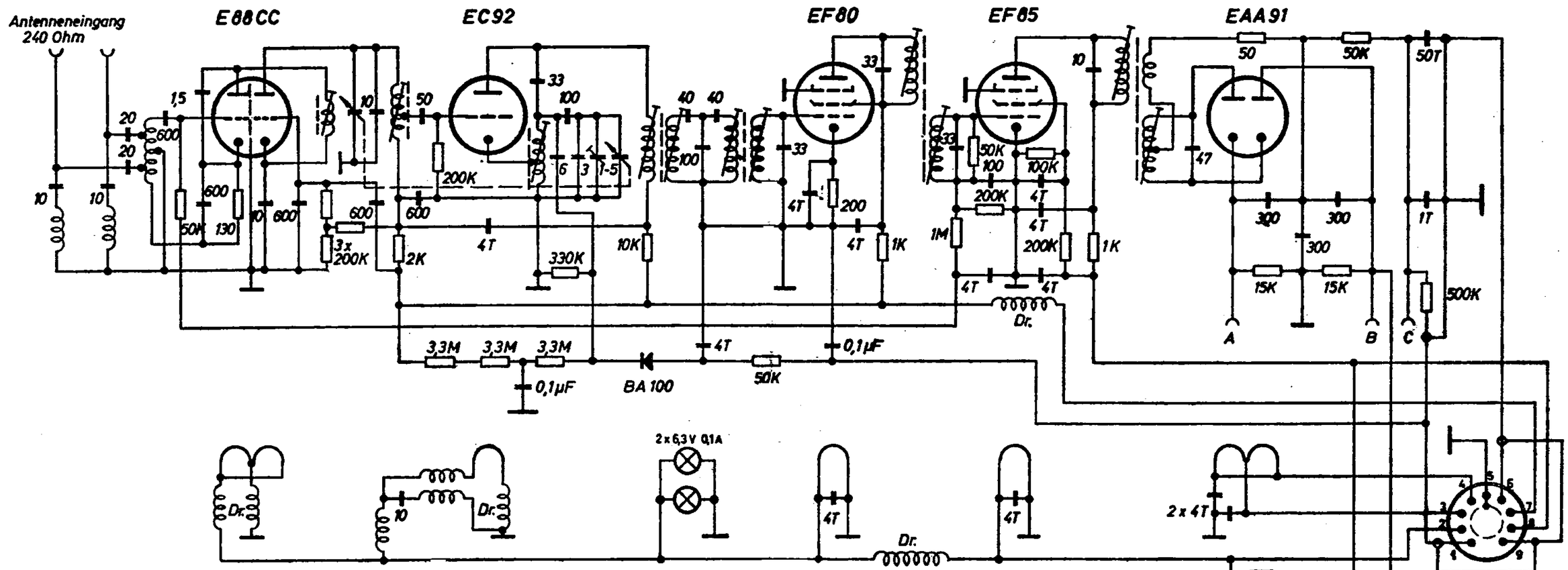

1 = Automatische Scharfabstimmung (Schalter)
2 = Heizung I 6,3 V 1,45 A
3 = Heizung II 6,3 V 0,3 A symmetrisch
4
5 = Masse für Anodenspannung und Heizung I
6 = NF-Ausgangsspannung ca. 1,5 V an 200 K-Ohm
7 = Anodenspannung 200 V 35 mA
8 = Anodenspannungsabschaltung EF 85 + EM 84
9 = Masse für NF-Ausgang und Automatische Scharfabstimmung

A = positive Richtspannung Ratio Detektor
B = negative Richtspannung Ratio Detektor
C = Ratio Detektor 0

Konstruktionsänderungen vorbehalten!

Anschlußschema
Fassung von unten gesehen

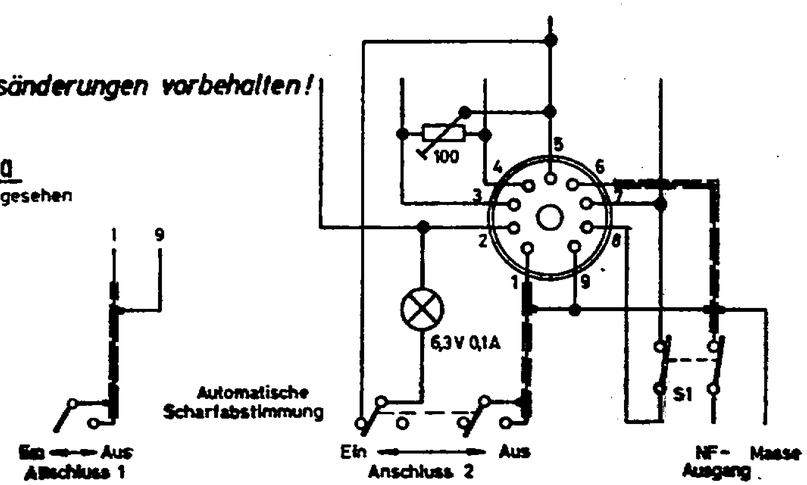

NOGOTON UKW-Einbausuper
Type: 12642/61 "Z-Baustein"

NOGOTON UKW SUPER 12642/57 »W«

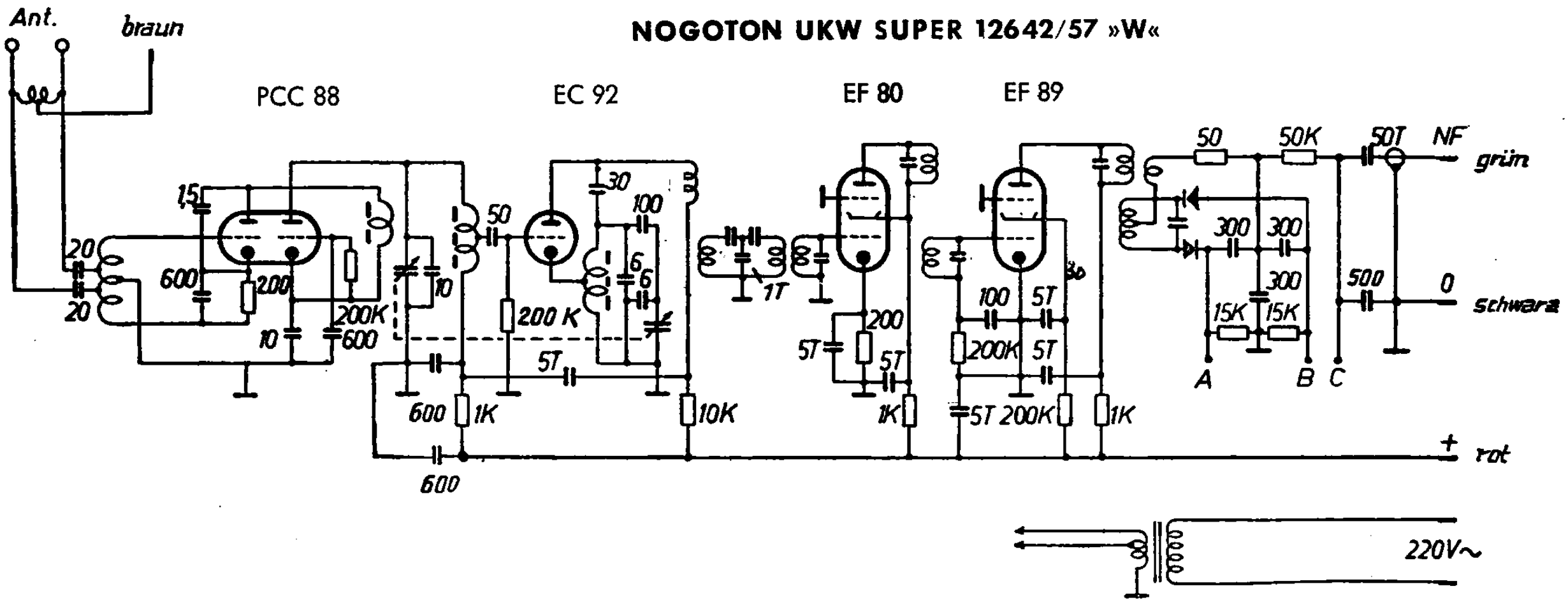

Konstruktionsänderungen vorbehalten

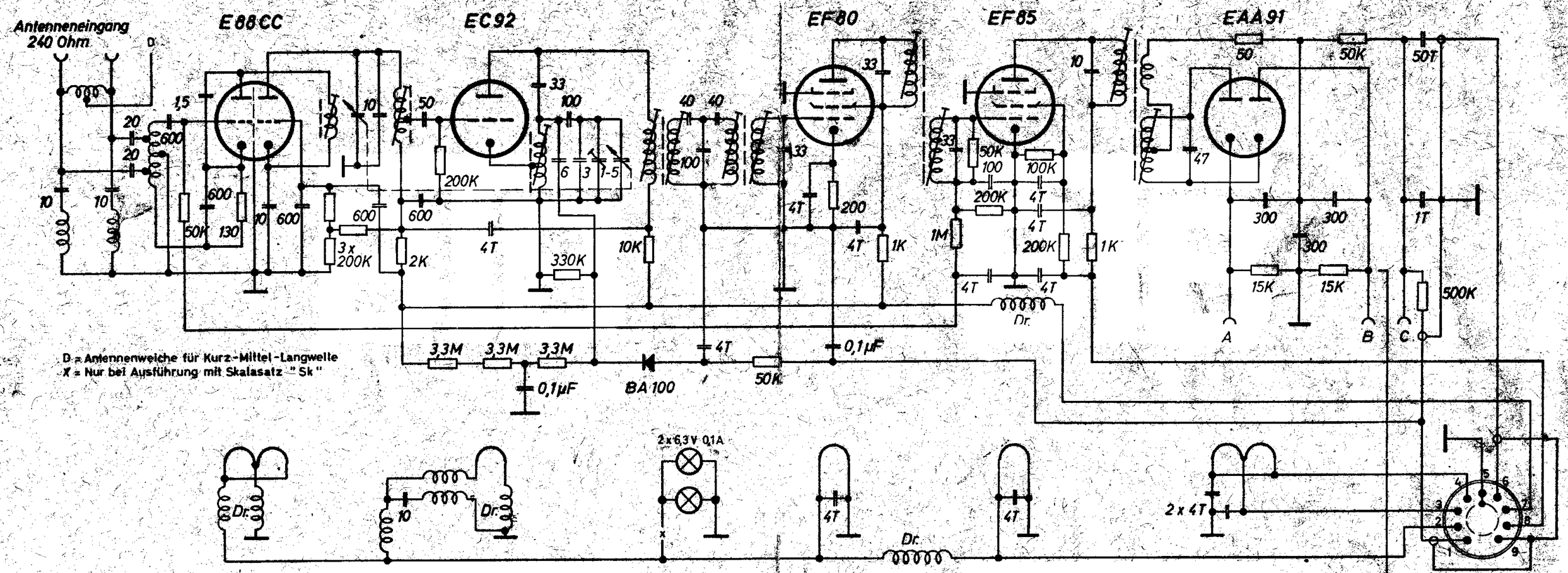

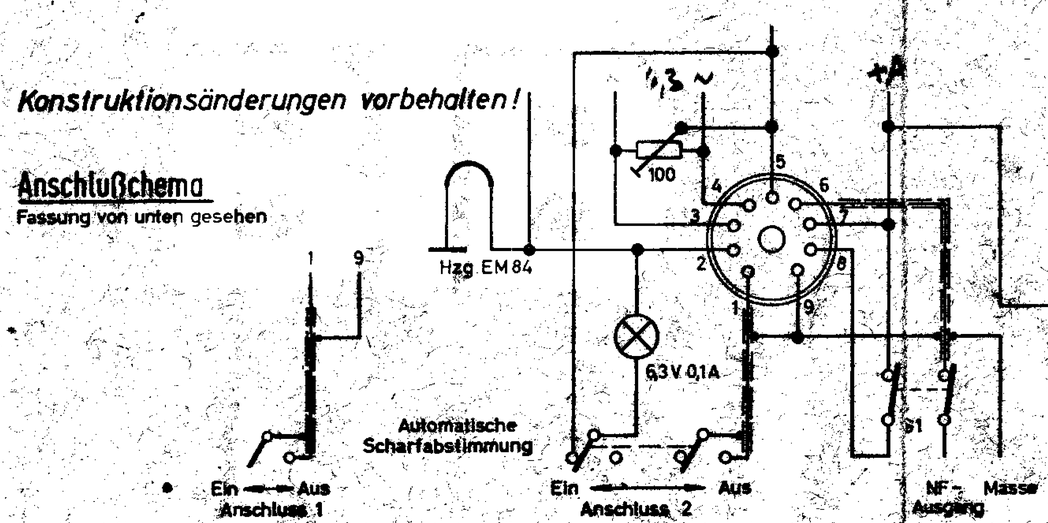

Konstruktionsänderungen vorbehalten!

Anschlußschema
Fassung von unten gesehen

1 = Automatische Scharfabstimmung (Schalter)
2 = Heizung I 6,3 V 1,1 A (mit Skalasatz "Sk" = 1,3 A)
3 = Heizung II 6,3 V 0,3 A symmetrisch
4
5 = Masse für Anodenspannung und Heizung I
6 = NF-Ausgangsspannung ca. 1,5 V an 200 K-Ohm
7 = Anodenspannung 200 V 35 mA
8 = Anodenspannungsabschaltung EF 85 + EM 84
9 = Masse für NF-Ausgang und Automatische Scharfabstimmung

A = positive Richtspannung Ratio Detektor
B = negative Richtspannung Ratio Detektor
C = Ratio Detektor 0

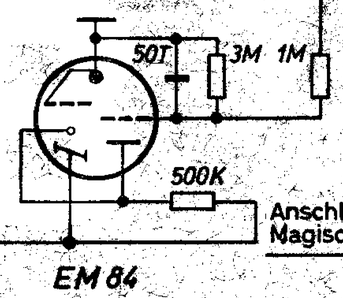

Stecker von unten gesehen

Anschlußbeispiel Magisches Auge

NOGOTON UKW-Einbausuper
Type: 126 42/61 "Z-spezial"