Nordmark 127 GW

2 Röhren
1 Kreis
G-Rü-GW

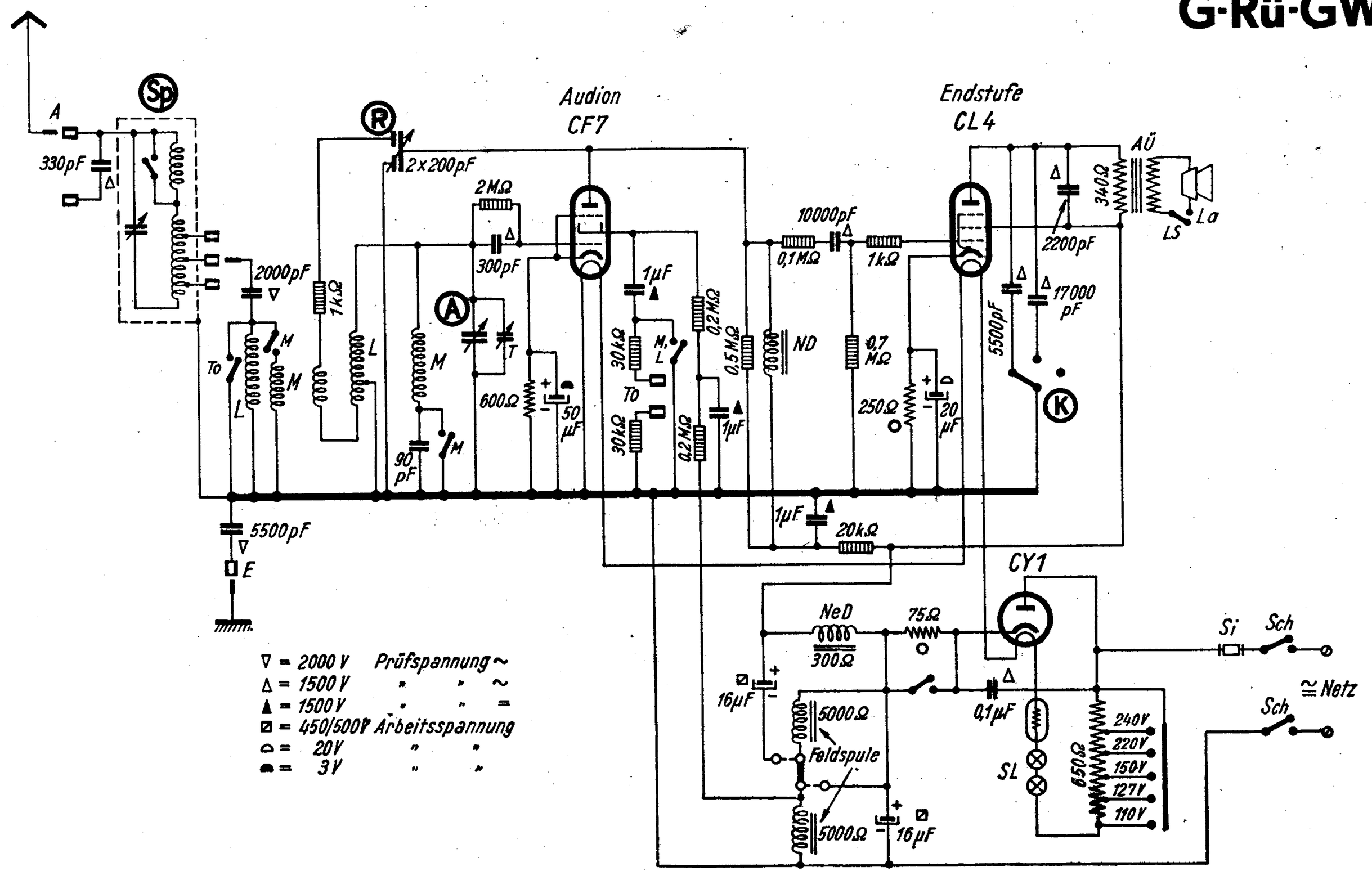

Nordmark 127 W

2 Röhren
1 Kreis
G-Rü-W

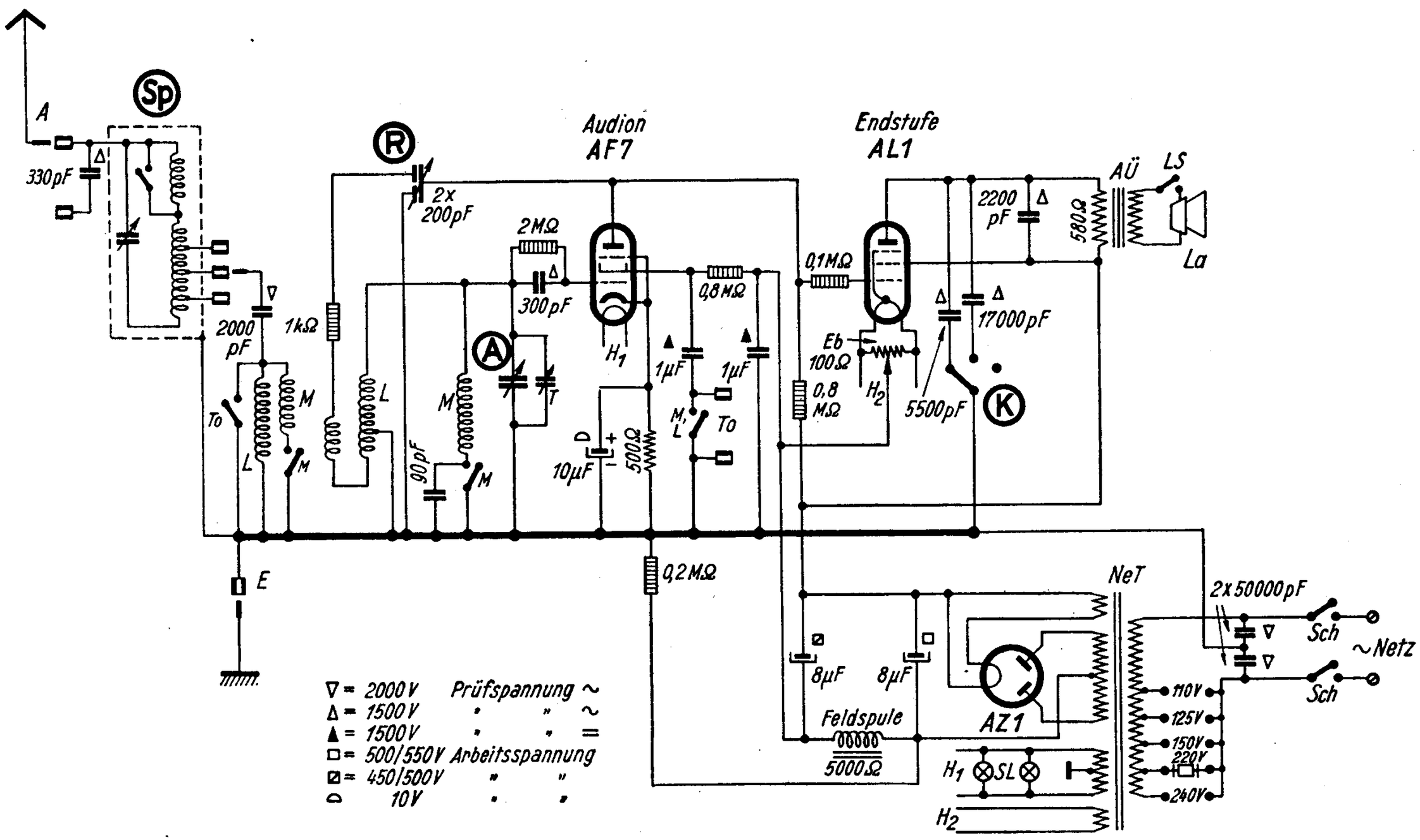

Nordmark 128 W

2 Röhren
1 Kreis
G-Rü-W

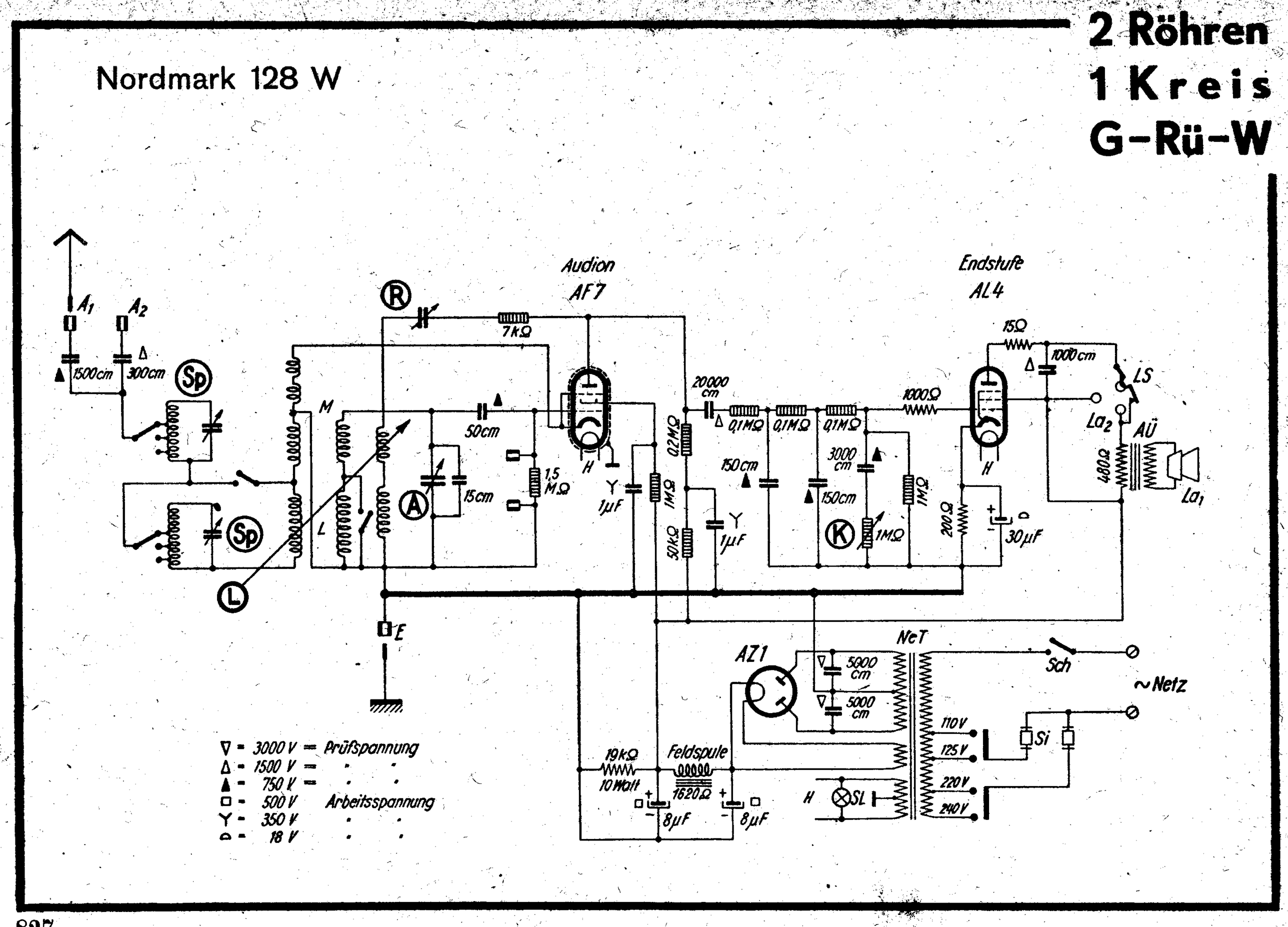

N u. K - Nordmark 158 WL

2 Röhren
1 Kreis
G-Rü-W

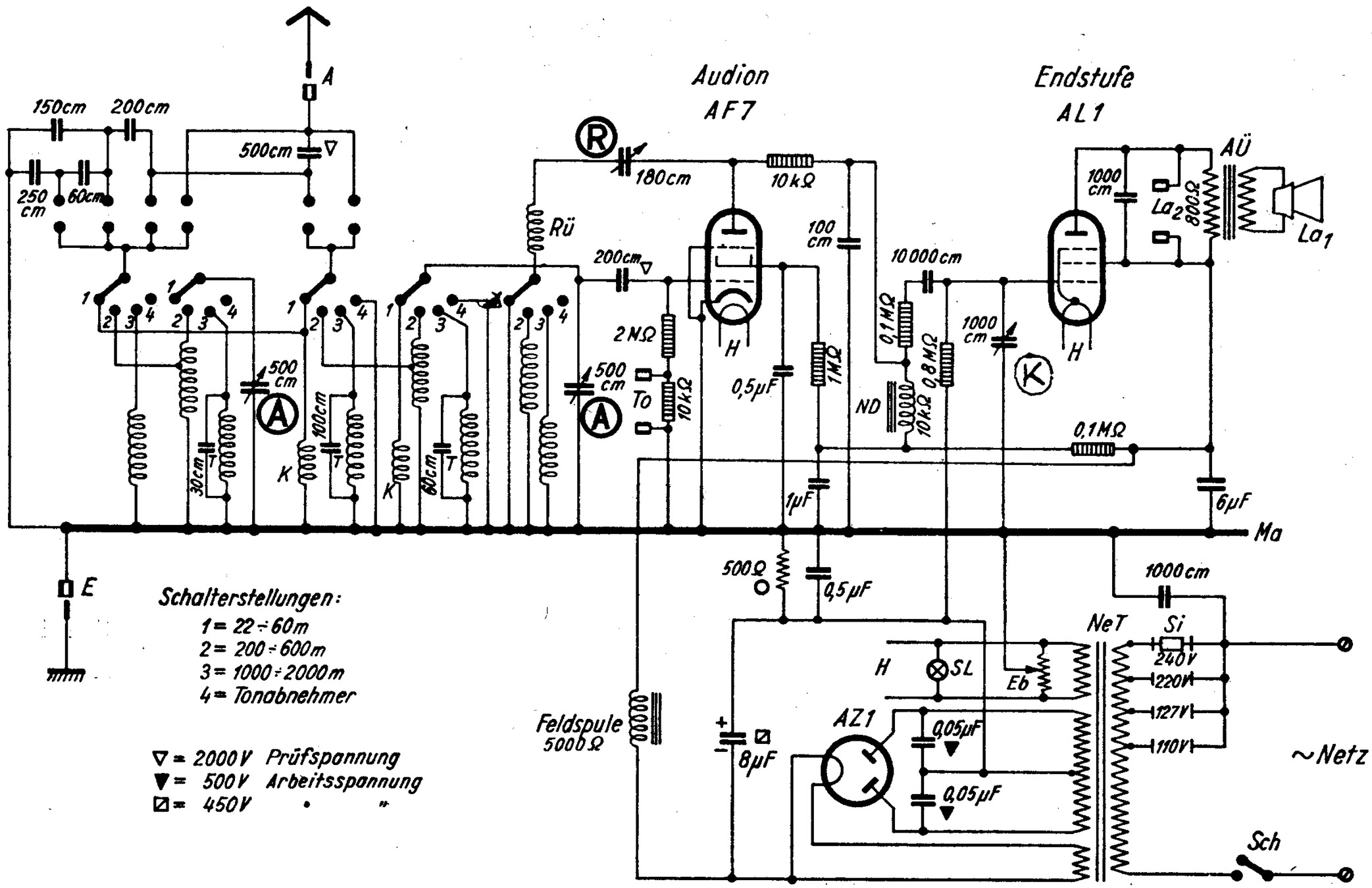

Nordmark 237 W

3 Röhren
2 Kreise
G-Rü-W

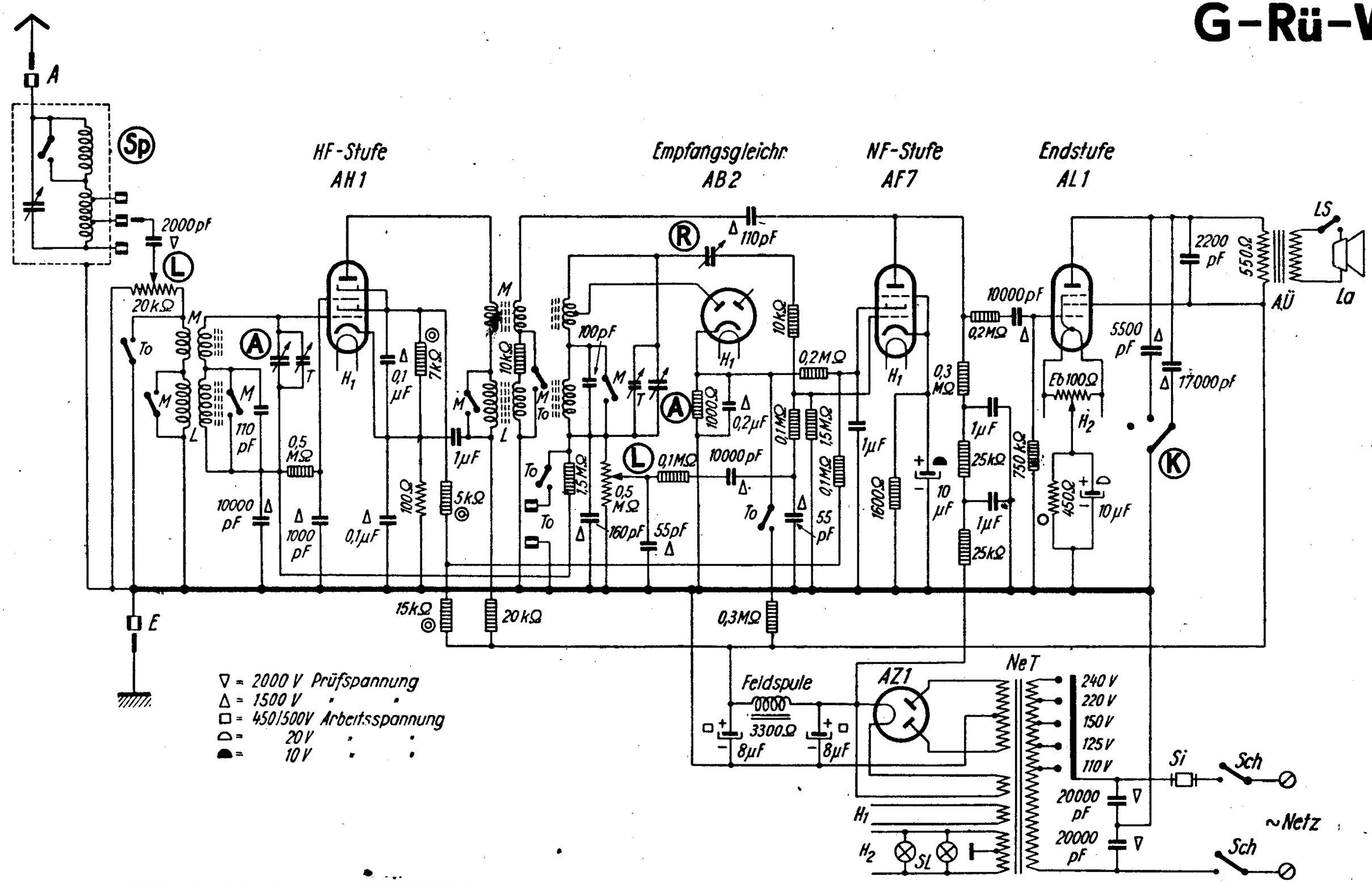

N u. K – Nordmark 326 GW

3 Röhren
2 Kreise
G-Rü-GW

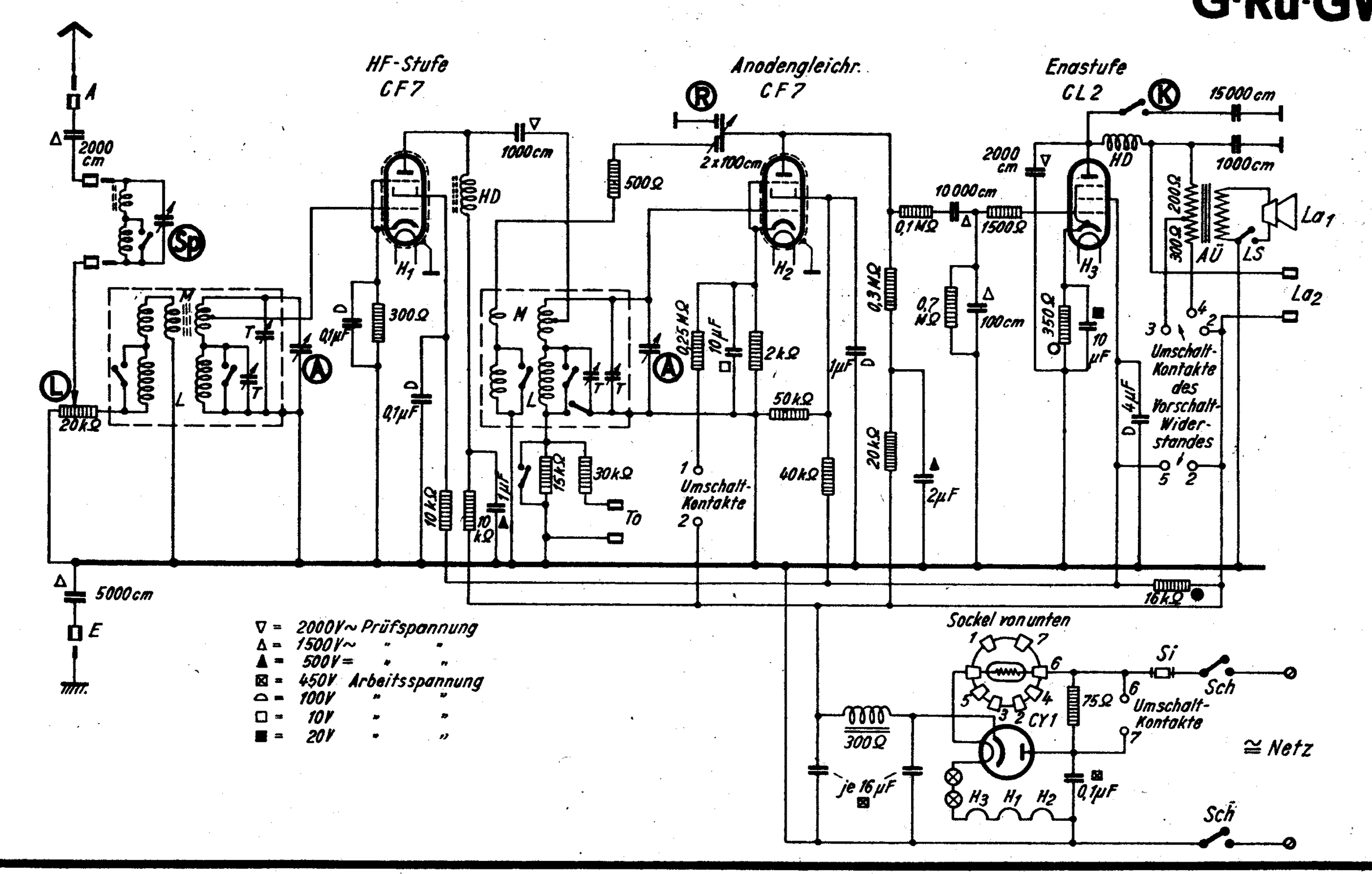

Nu.K-Nordmark 326 W

3 Röhren
2 Kreise
G-Rü-W

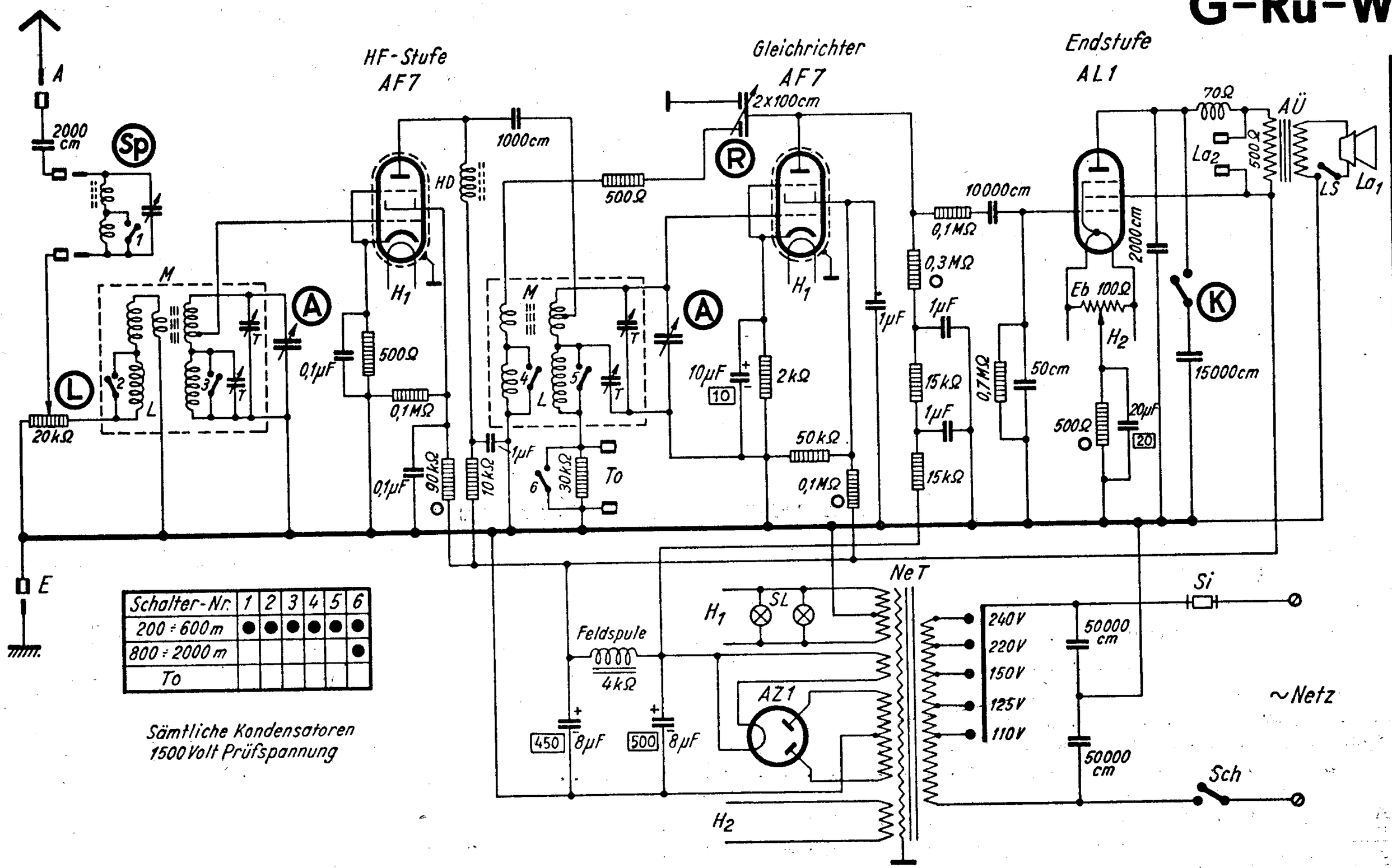

Sämtliche Kondensatoren
1500 Volt Prüfspannung

Nordmark 327 GW

3 Röhren
2 Kreise
G-Rü-GW

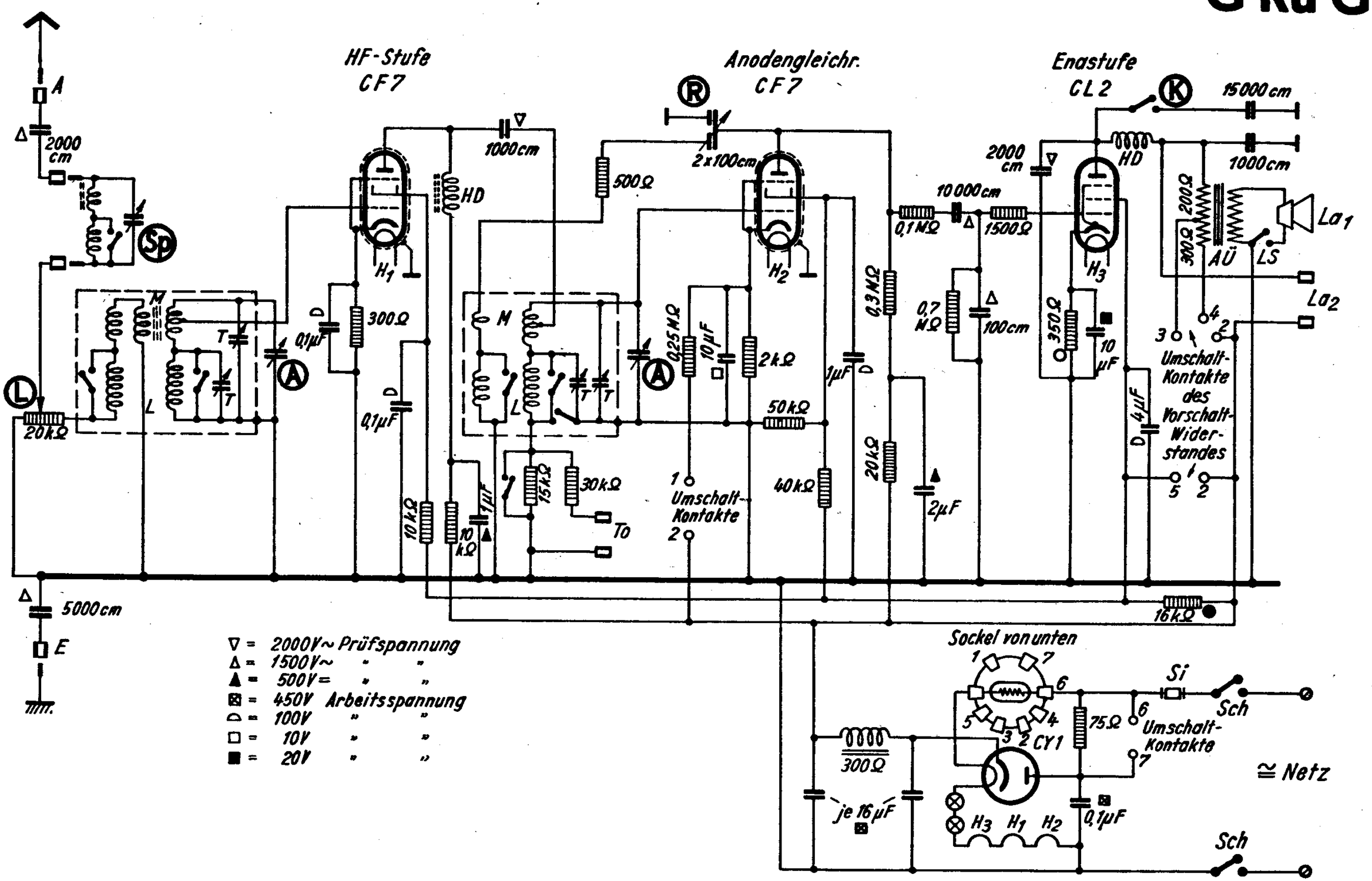

Nordmark 327 W

3 Röhren
2 Kreise
G-Rü-W

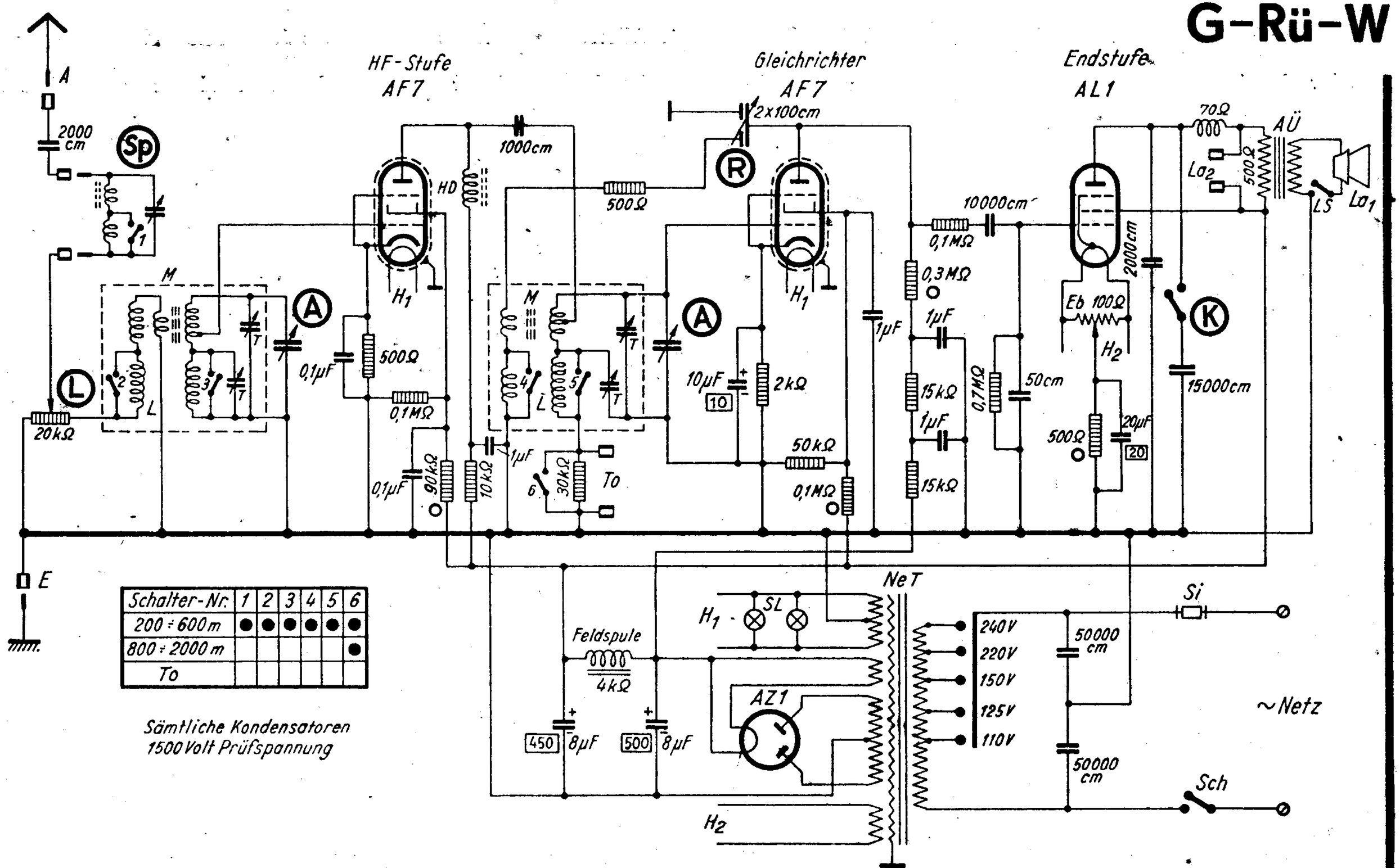

Schalter-Nr.	1	2	3	4	5	6
200 ÷ 600 m	●	●	●	●	●	●
800 ÷ 2000 m						●
To						

Sämtliche Kondensatoren
1500 Volt Prüfspannung

Nordmark 648 KW

4 Röhren
6 Kreise
S-W.

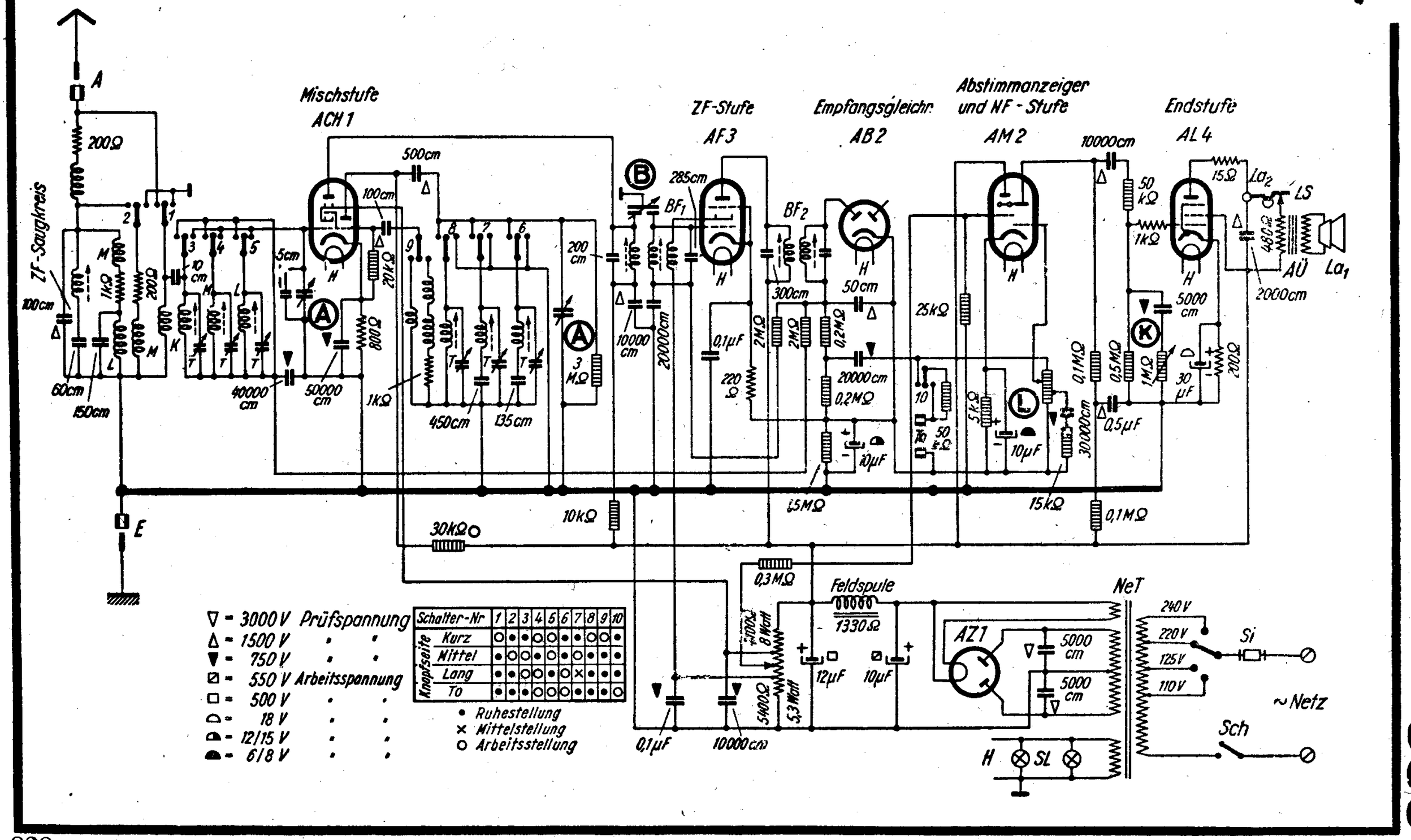

Nordmark 758 GW

5 Röhren
7 Kreise
S-GW

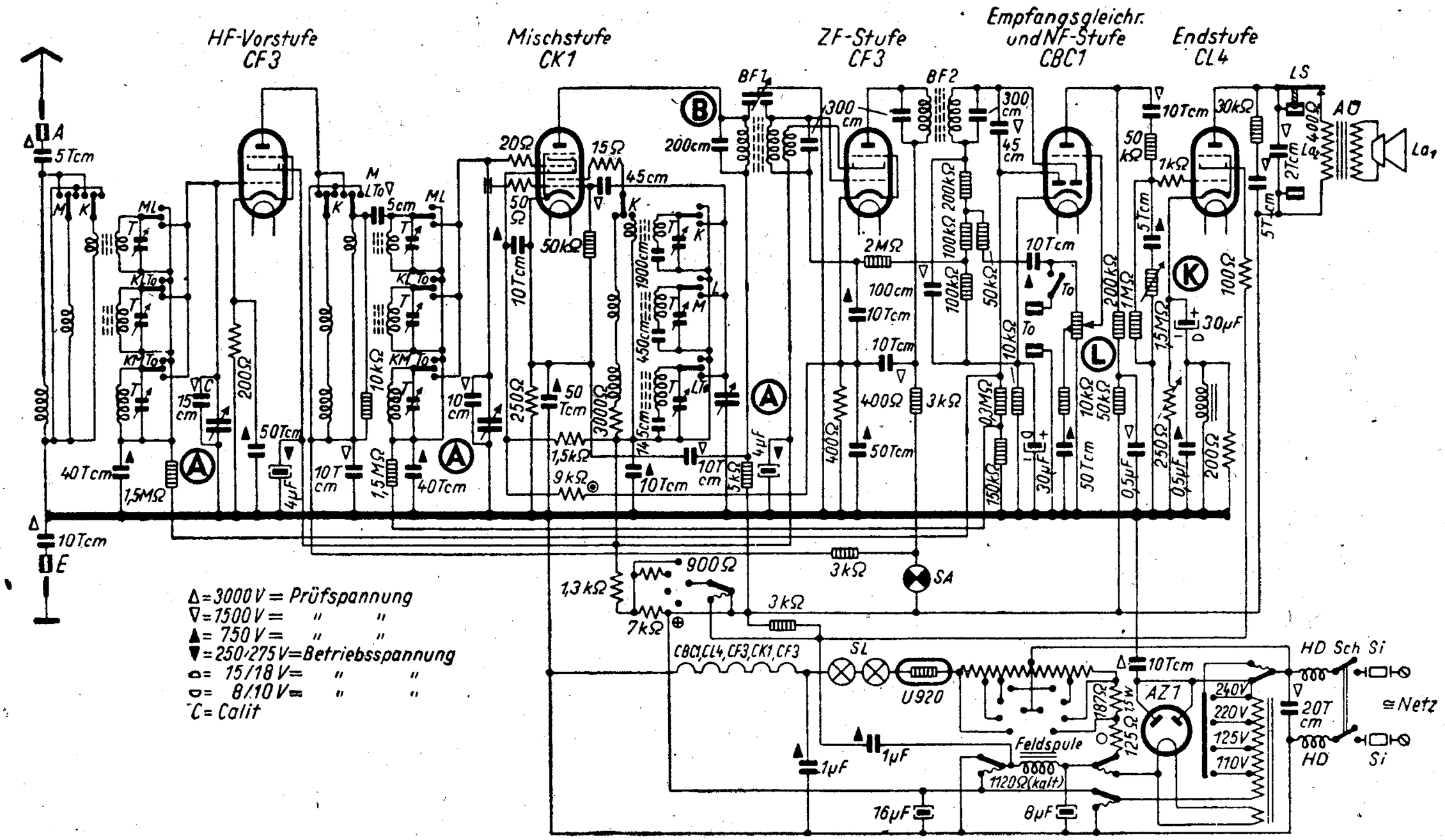

Nordmark 758 W

5 Röhren
7 Kreise
S–W

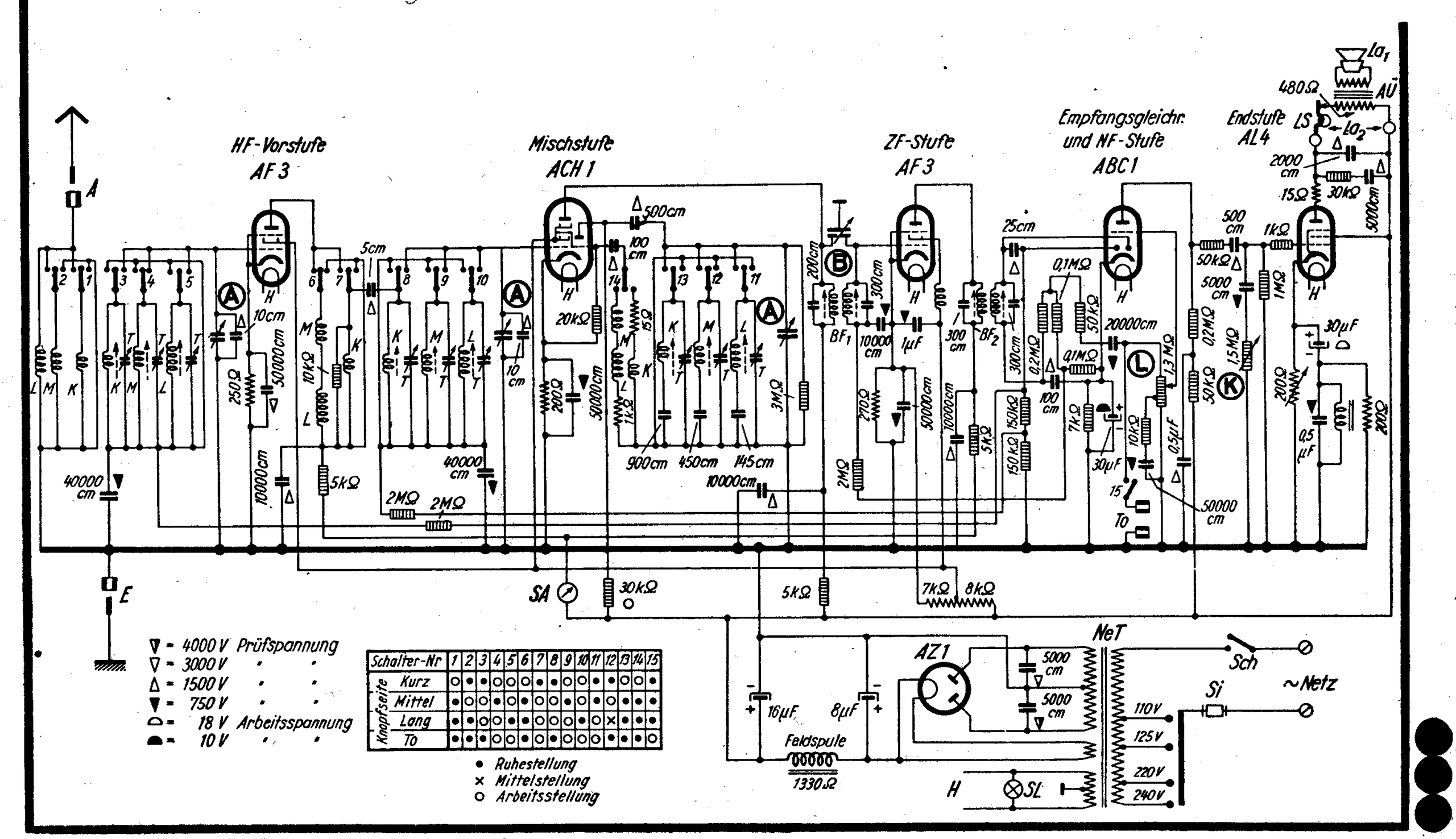

N u. K – Nordmark B 21 W

2 Röhren
2 Kreise
G-Rü-W

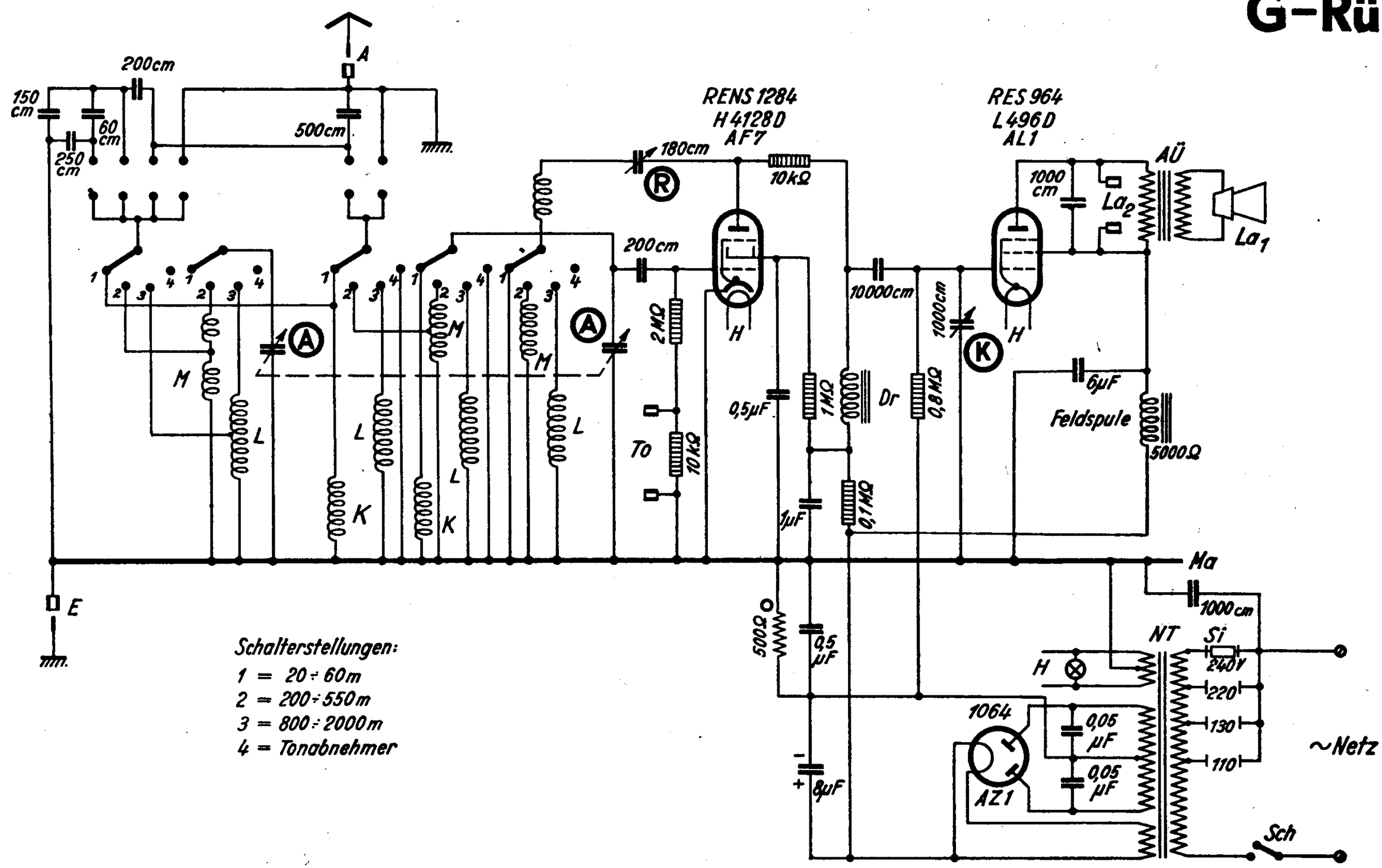

Nordmark-Super W

4 Röhren
6 Kreise
S-W

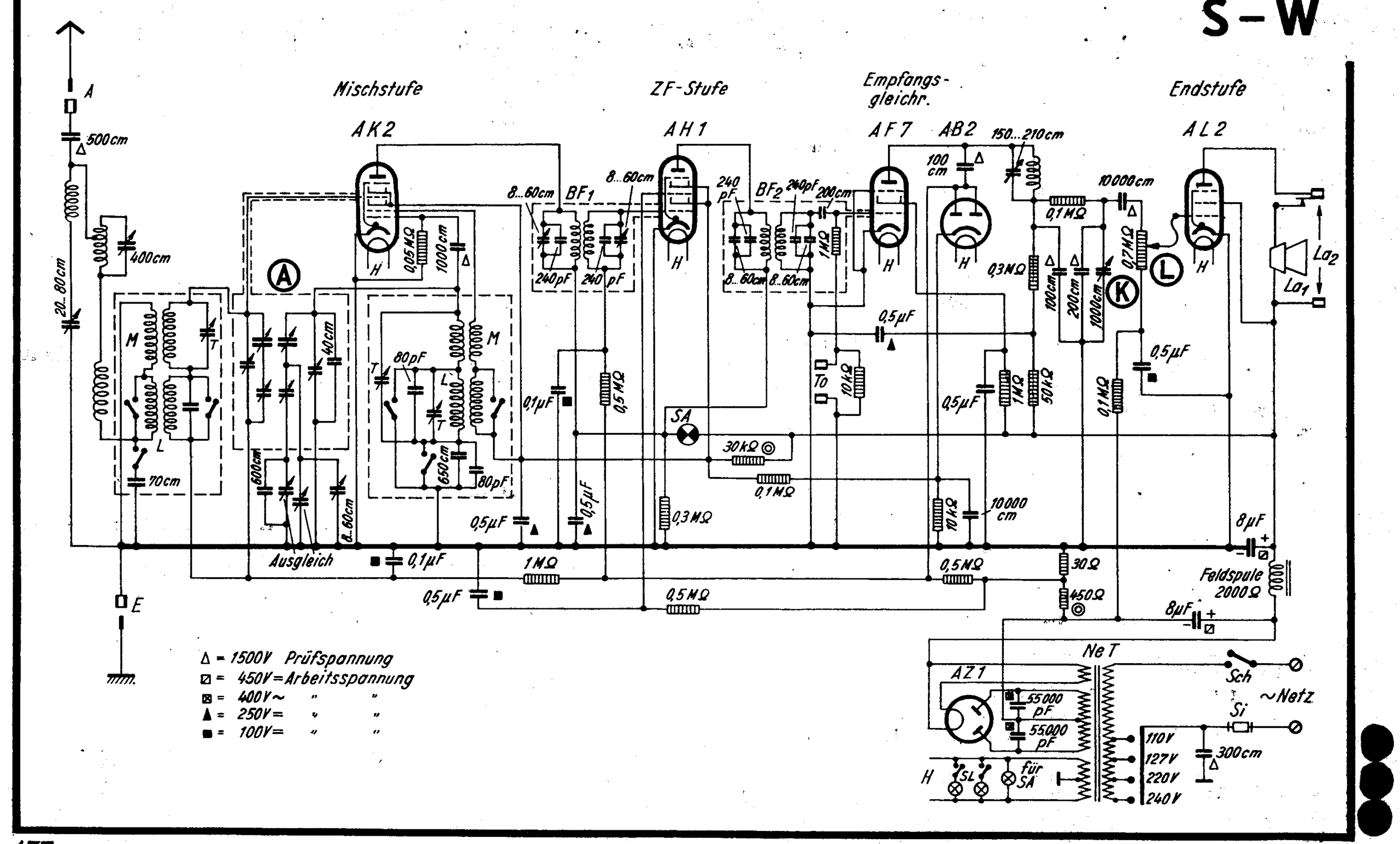

3 Röhren
4 Kreise
G-Rü-W
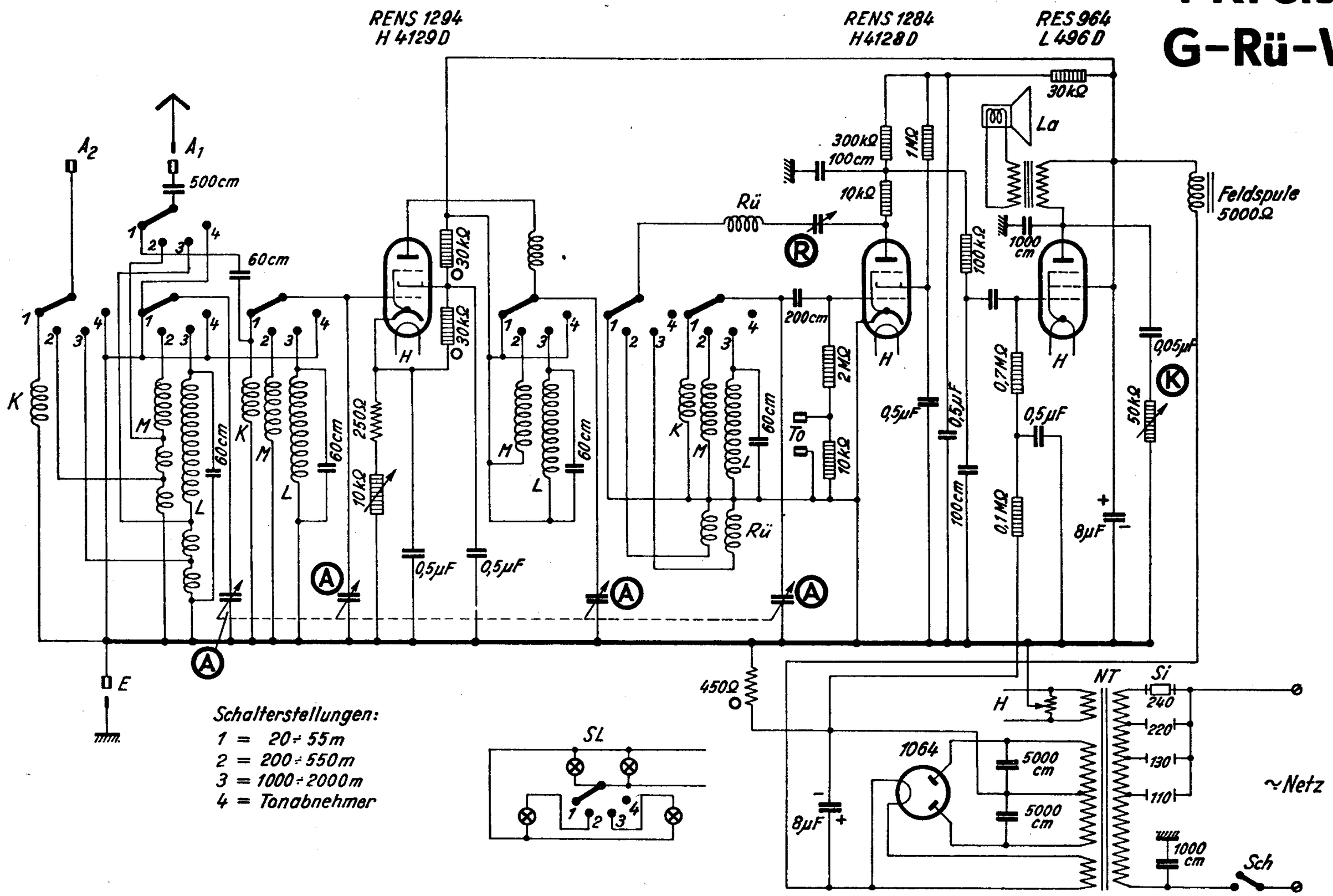
Nu.K - Torpedo 2 B 31 W