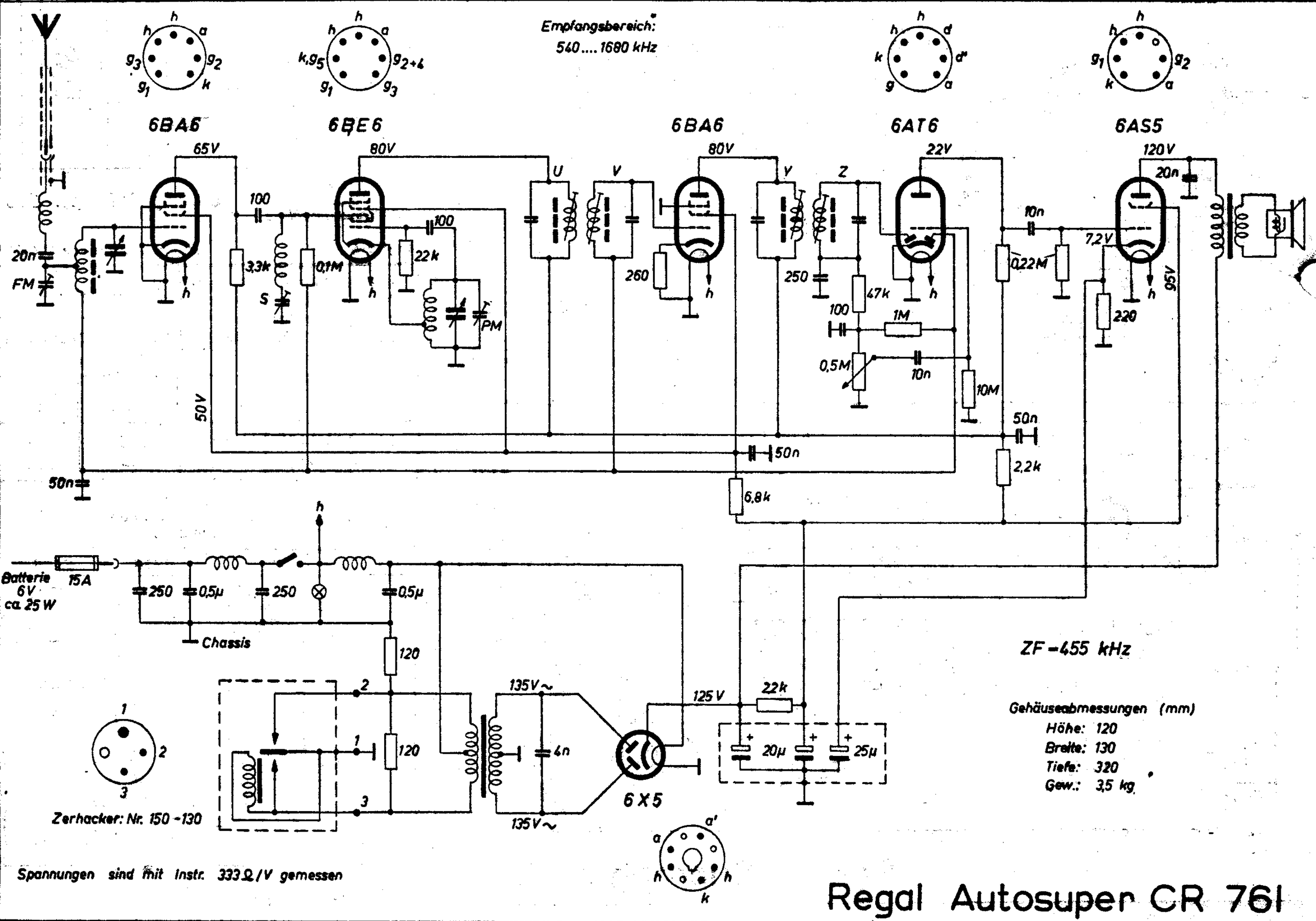

Regal Autosuper CR 761