R-F-W RFW 402 W Condor

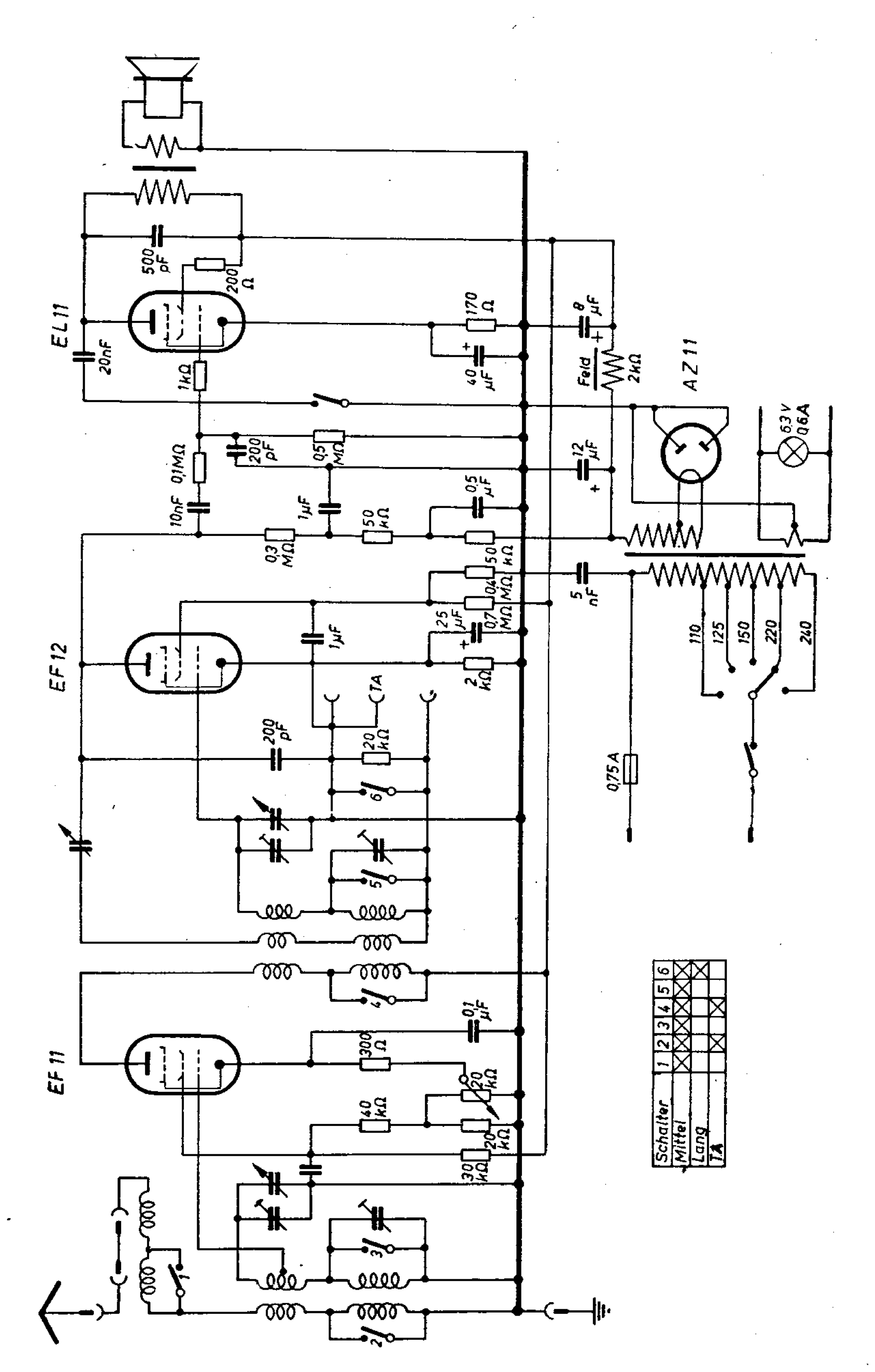

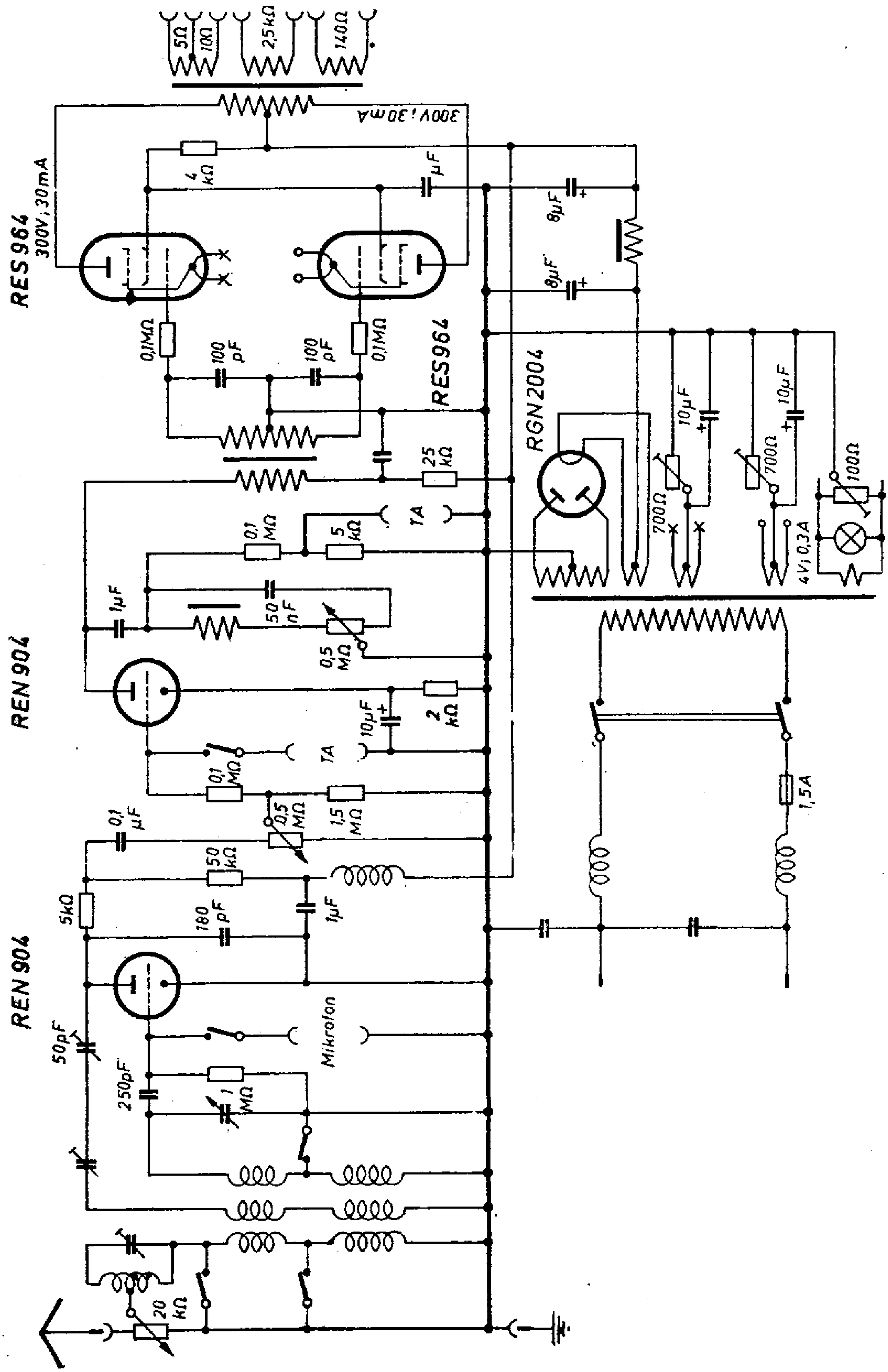
RES 964
300V; 30mA
RES 964
RGN 2004
REN 904
REN 904
5Ω
10Ω
2,5kΩ
140Ω
300V; 30mA
4 kΩ
8μF
8μF
0,1MΩ
100 pF
100 pF
0,1MΩ
25 kΩ
10μF
10μF
700Ω
700Ω
100Ω
4V; 0,3A
TA
0,1 MΩ
5 kΩ
1μF
50 nF
0,5 MΩ
10μF
2 kΩ
TA
0,1 MΩ
1,5 MΩ
0,5 MΩ
0,1 μF
50 kΩ
5kΩ
180 pF
1μF
1,5A
50pF
Mikrofon
250pF
1 MΩ
20 kΩ

RFW 366

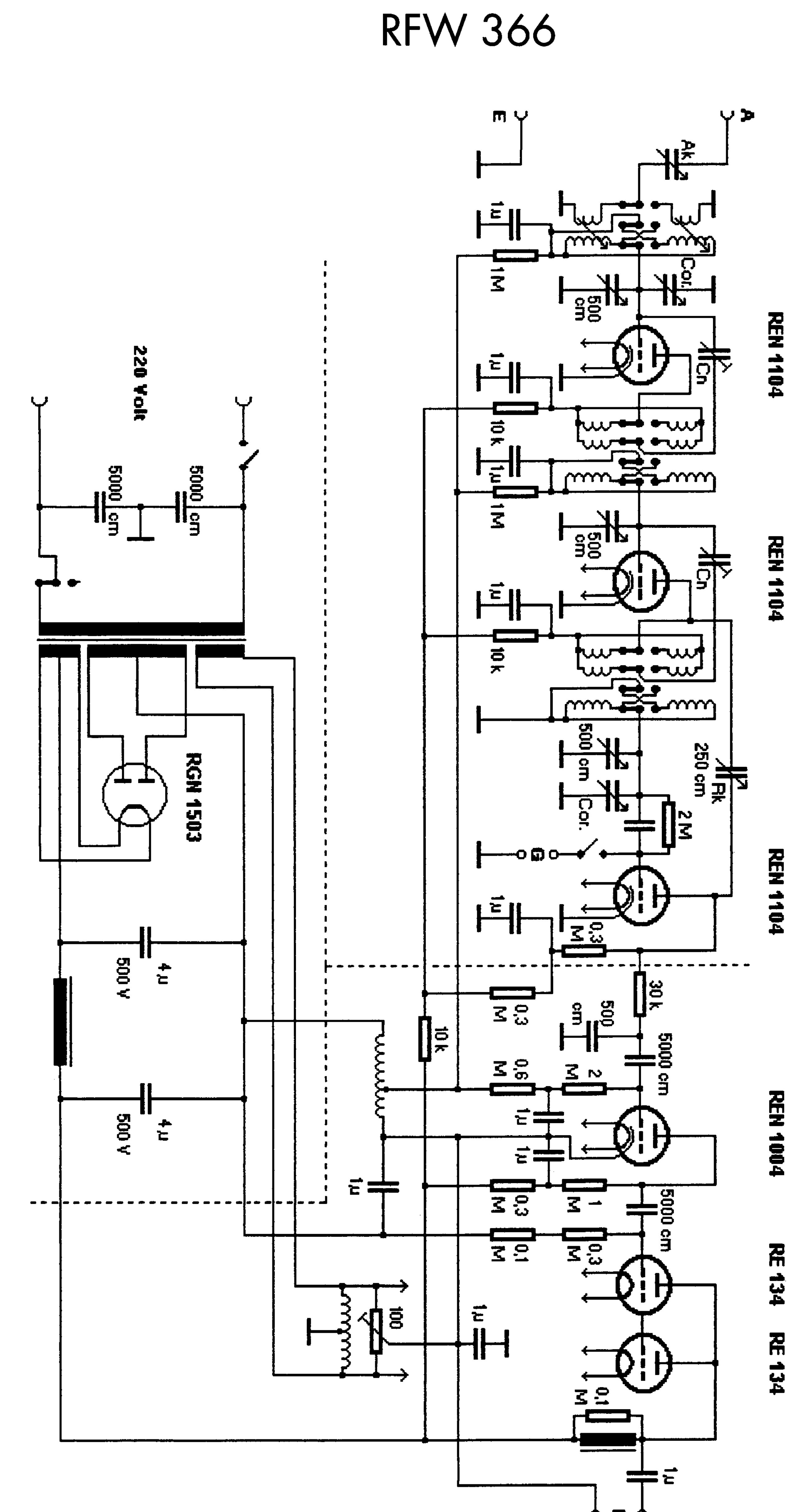
A
E
Ak
Cor.
Cn
Rk
250 cm
500 cm
1µ
1M
10 k
2 M
0,3 M
30 k
5000 cm
0,6 M
1 M
0,1 M
100
REN 1104
REN 1104
REN 1104
REN 1004
RE 134
RE 134
220 Volt
RGN 1503
4 µ
500 V