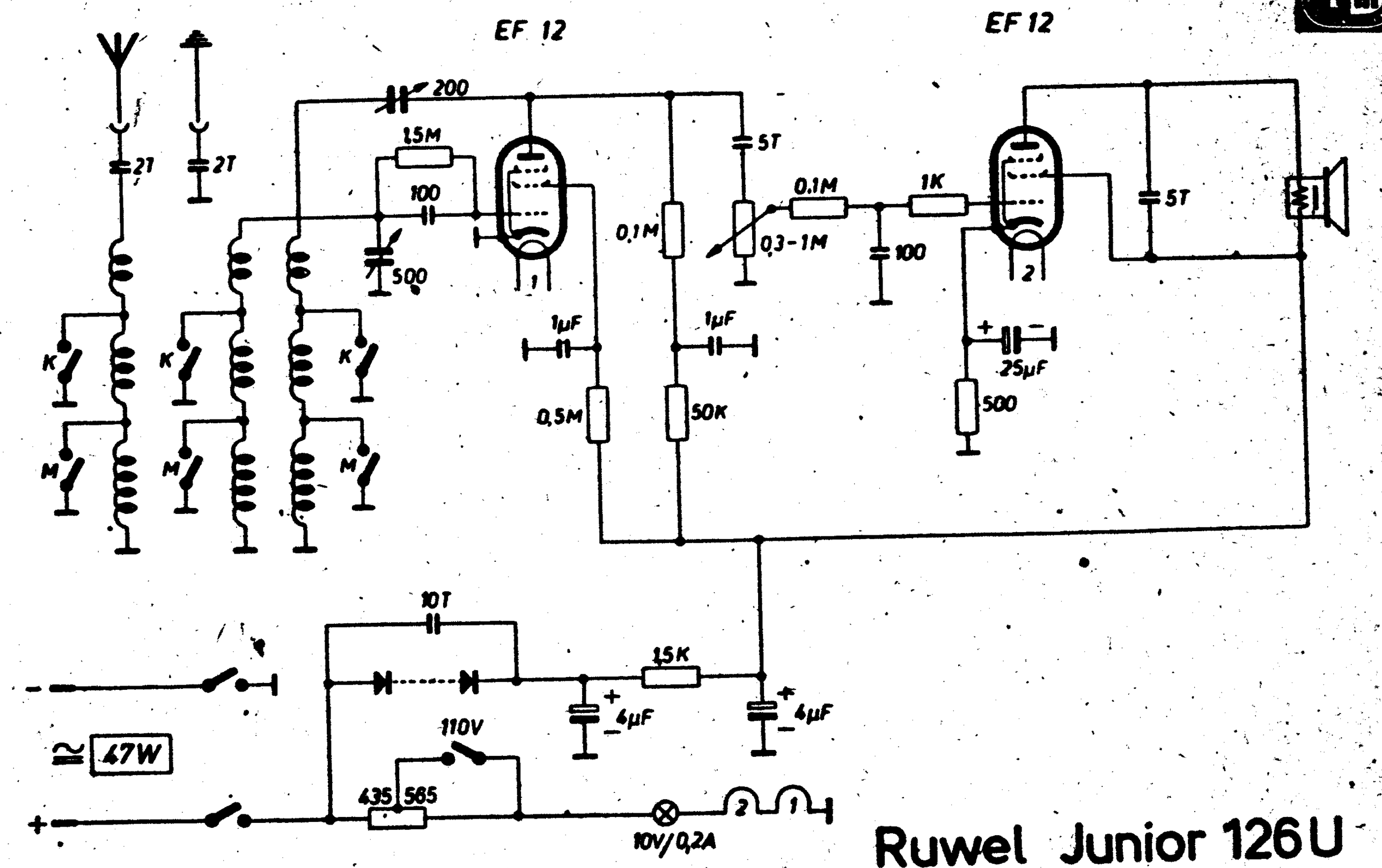

Ruwel Junior 126U

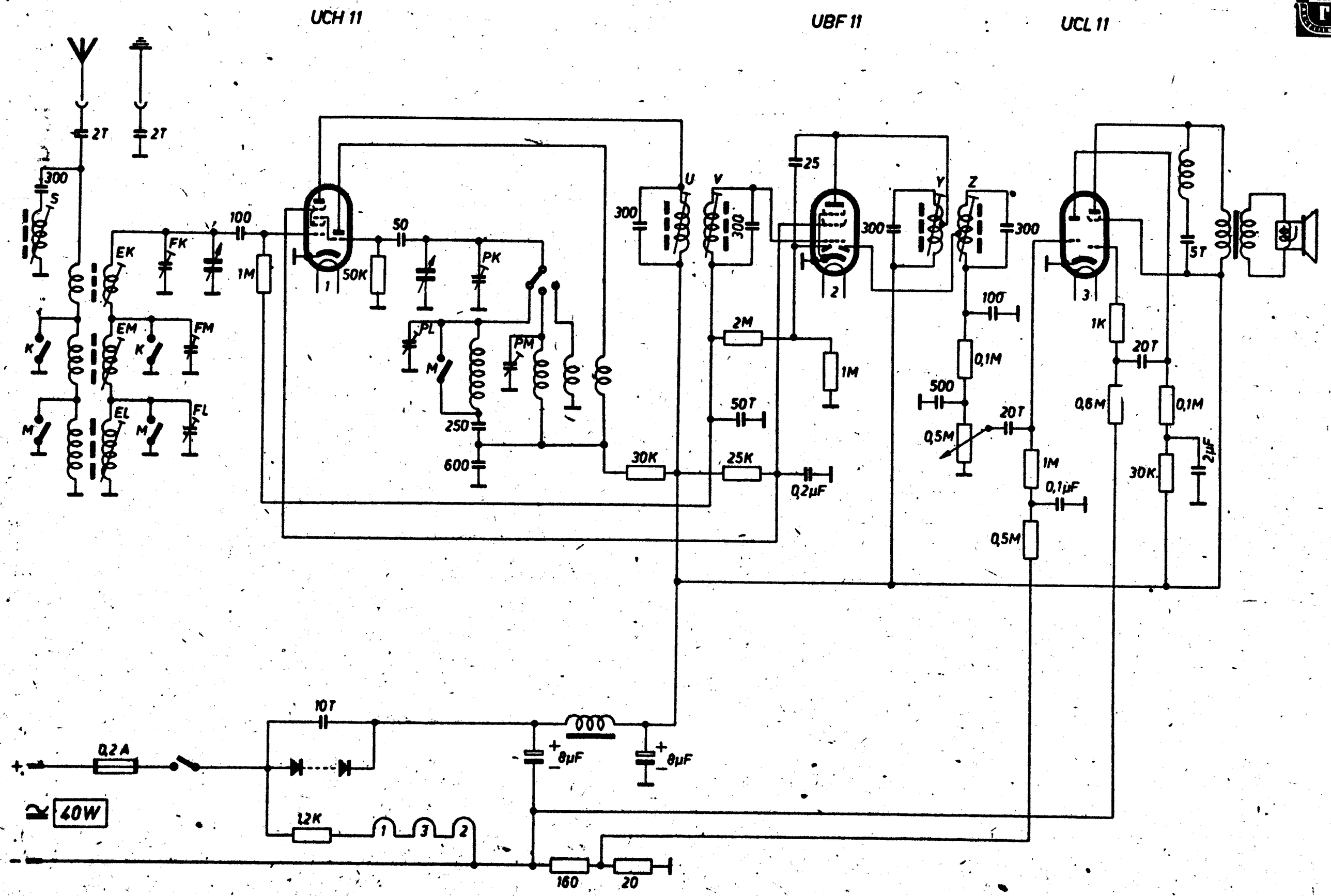

RUWEL Pionier 647U