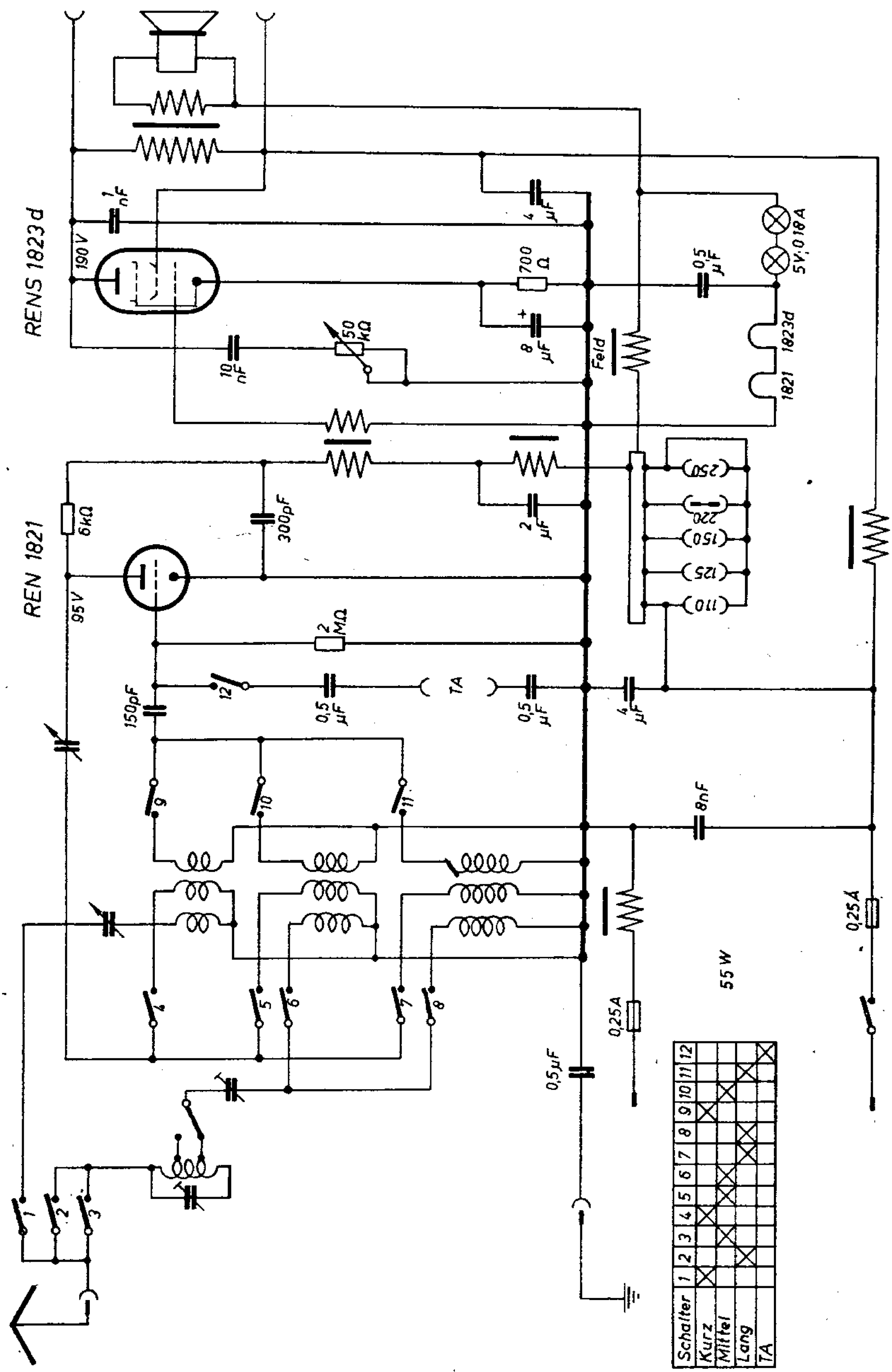
REN 1821
REN S 1823 d
190 V
95 V
6 kΩ
300 pF
2 MΩ
150 pF
1 nF
10 nF
50 kΩ
700 Ω
8 μF
4 μF
2 μF
0,5 μF
Feld
1821
1823d
5V; 0,18 A
(110)
(125)
(150)
220
(250)
TA
8 nF
0,25 A
55 W
0,5 μF
Schalter
Kurz
Mittel
Lang
TA

Schaleco 04 W

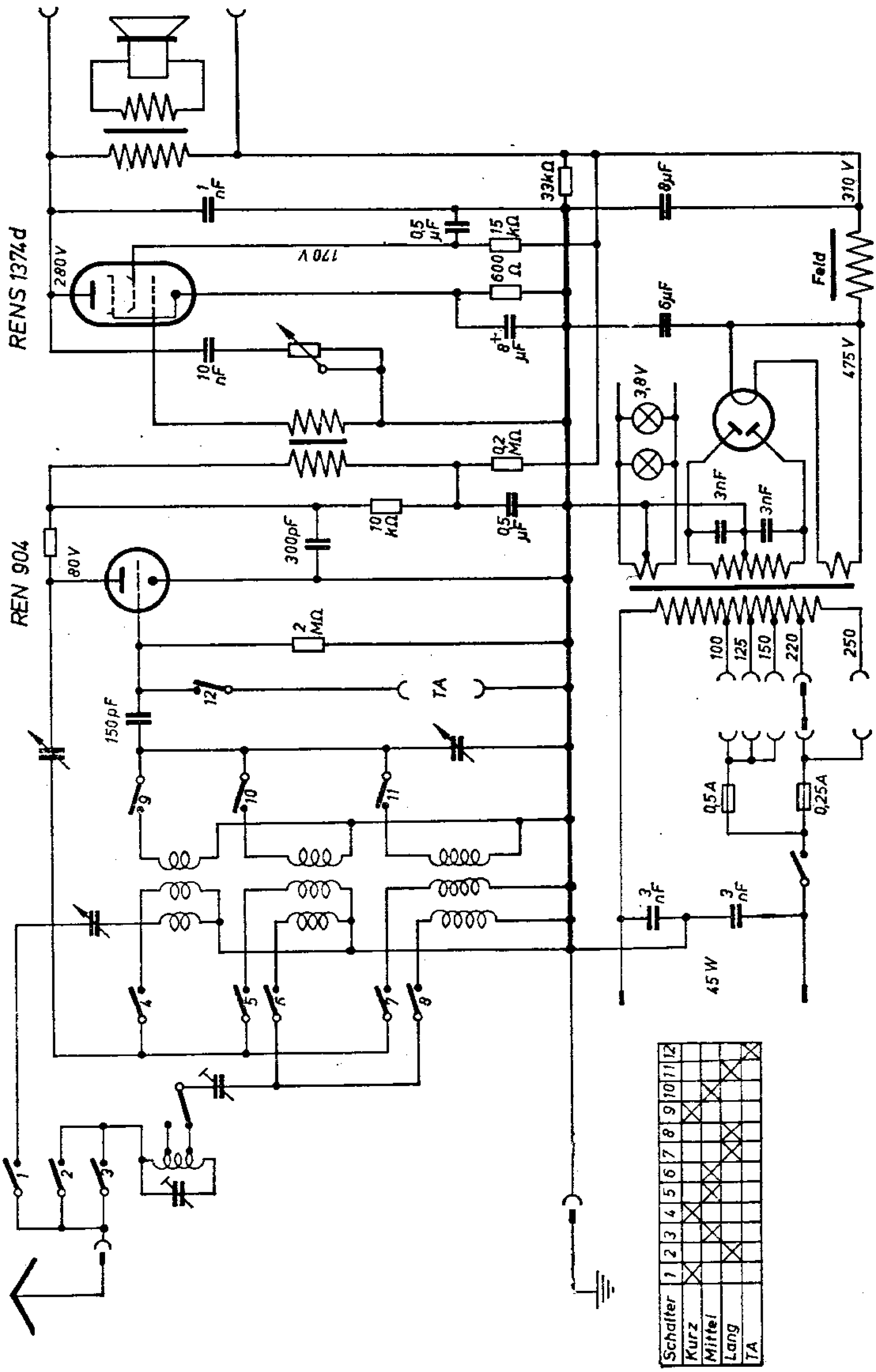

Schaleco **Allfunk 5 MW**

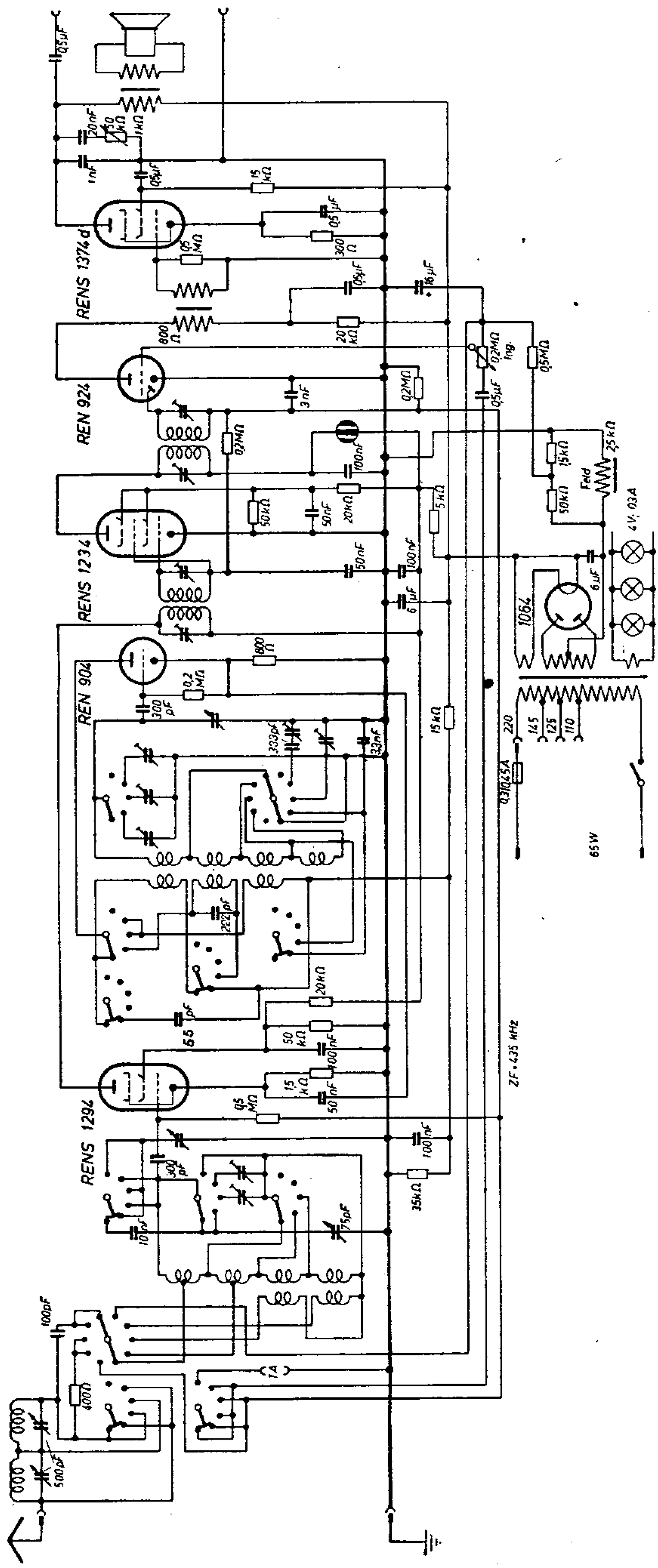

Schaleco **Allfunk 7 G**

(linke Seite des Schaltbildes)

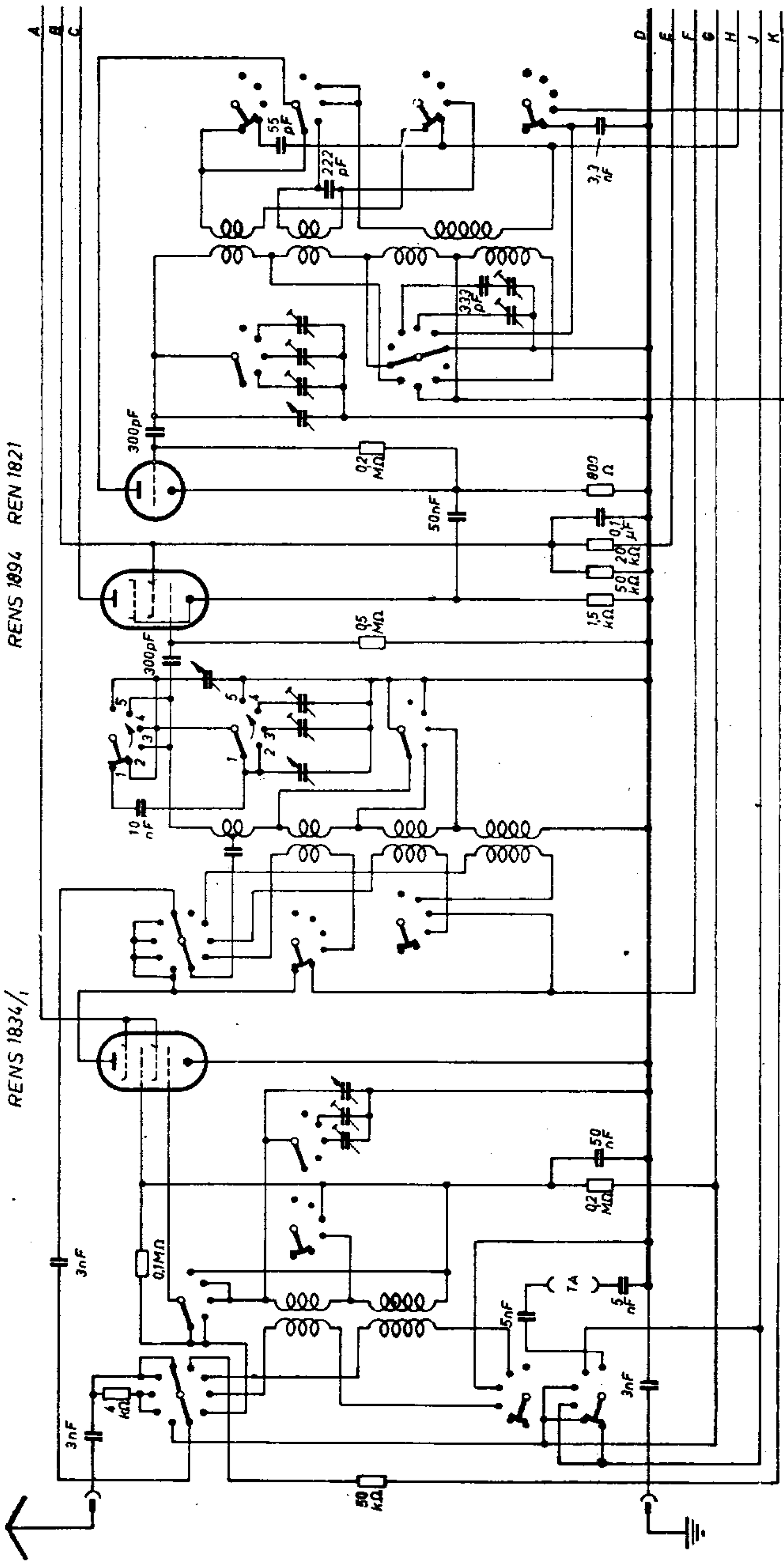

Schaleco Allfunk 7 G

(rechte Seite des Schaltbildes)

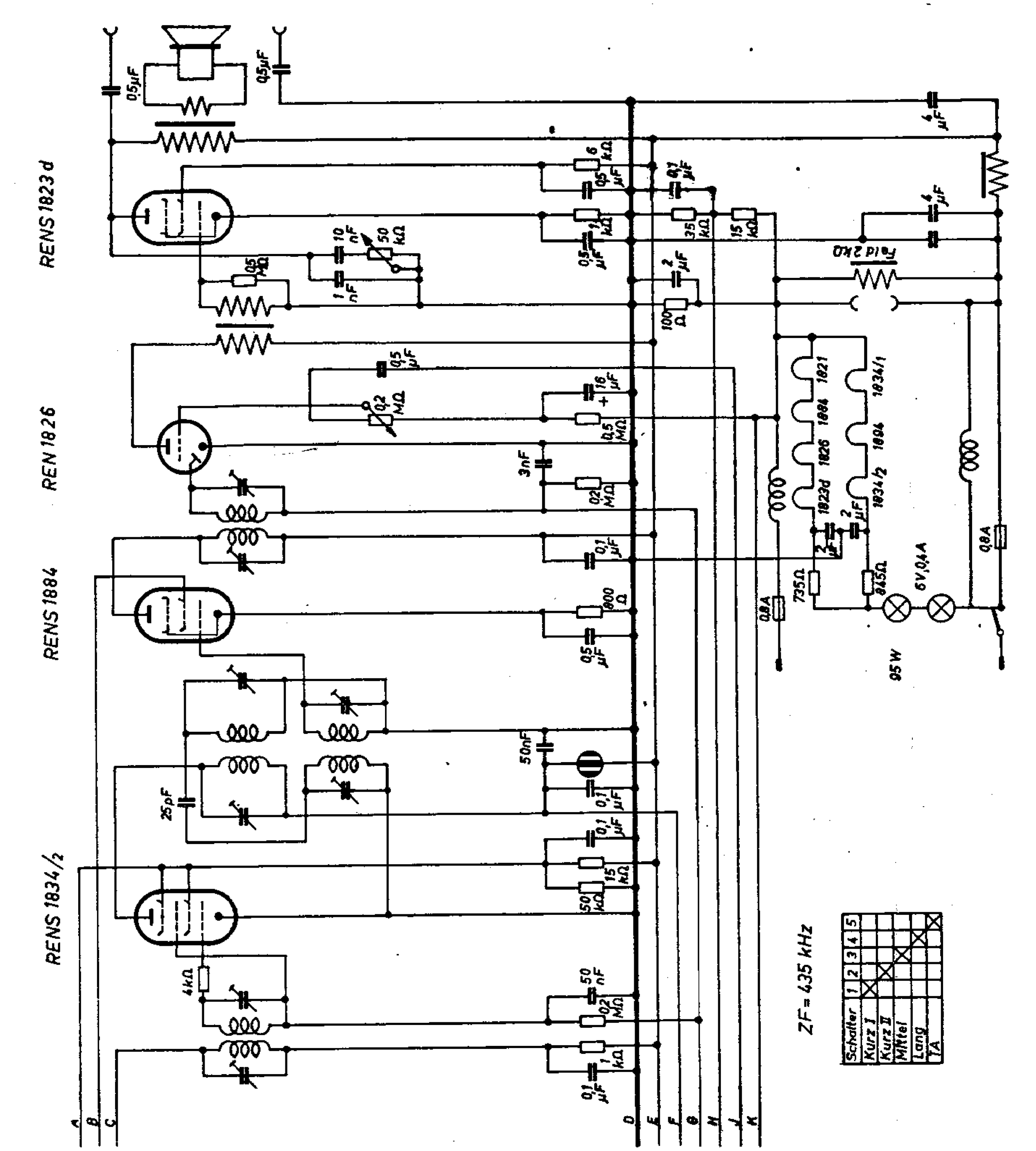

Schaleco Allfunk 7 MW

(linke Seite des Schaltbildes)

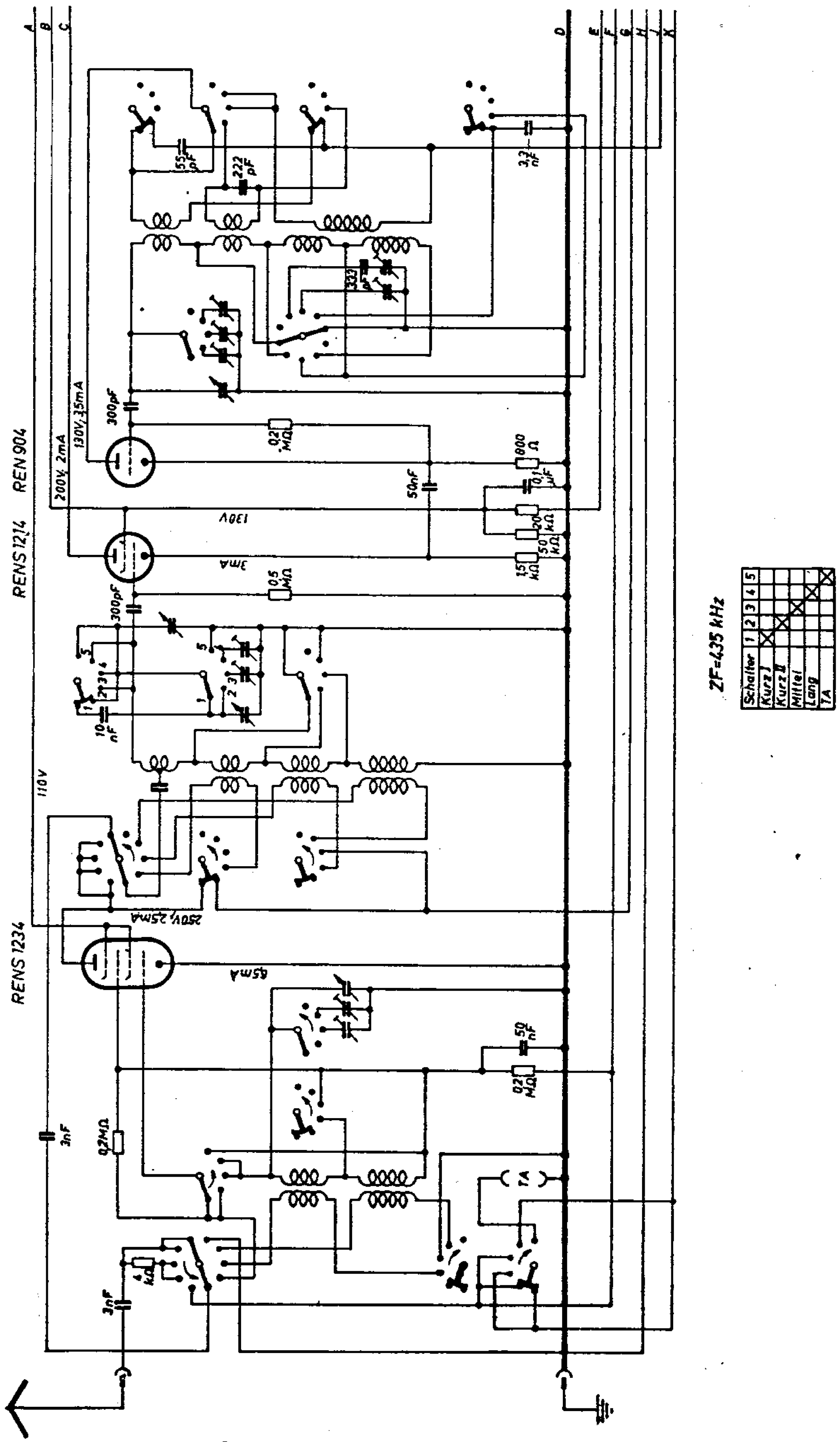

Schaleco Allfunk 7 MW

(rechte Seite des Schaltbildes)

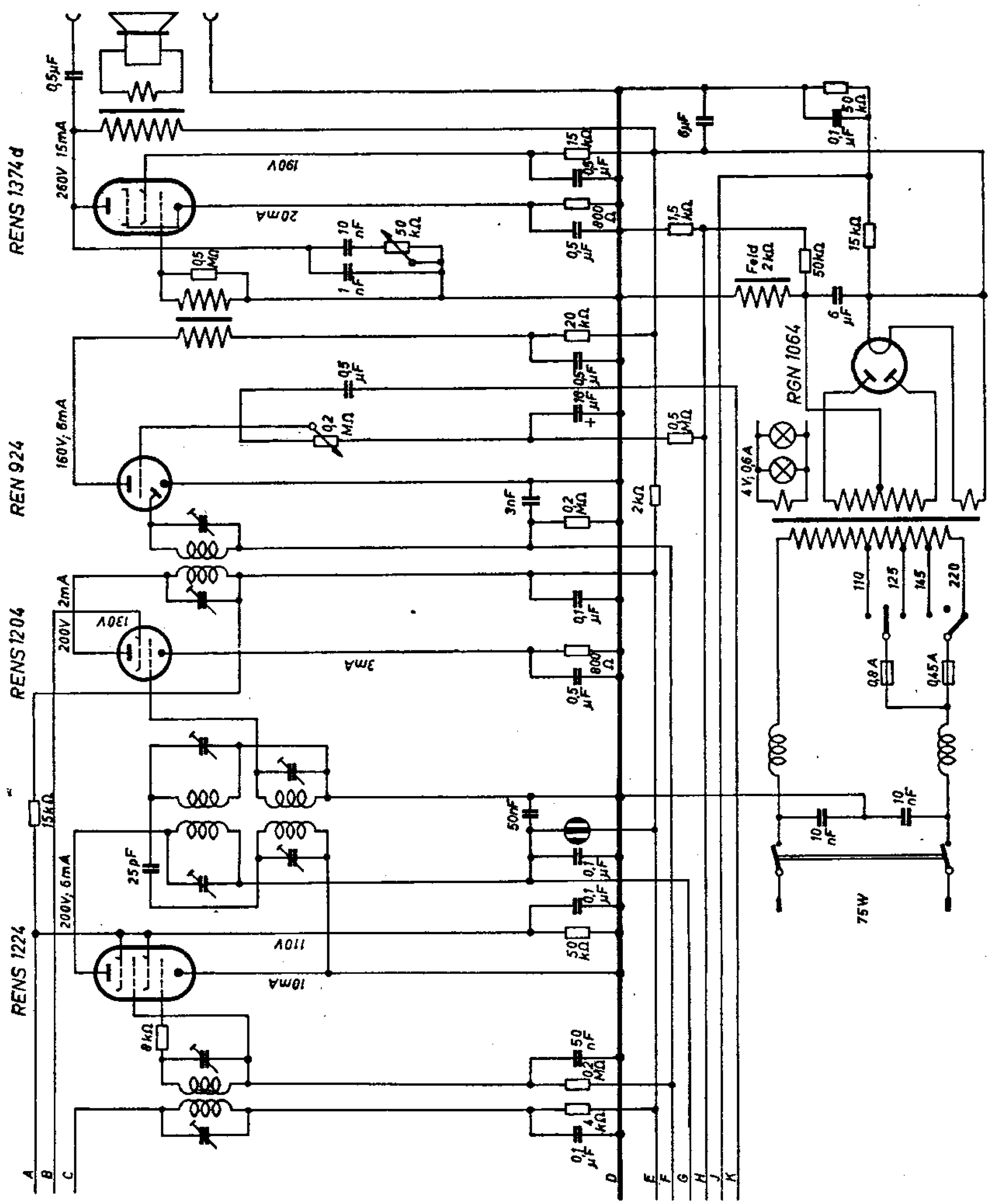

Schaleco **Allfunk 7 W**

(linke Seite des Schaltbildes)

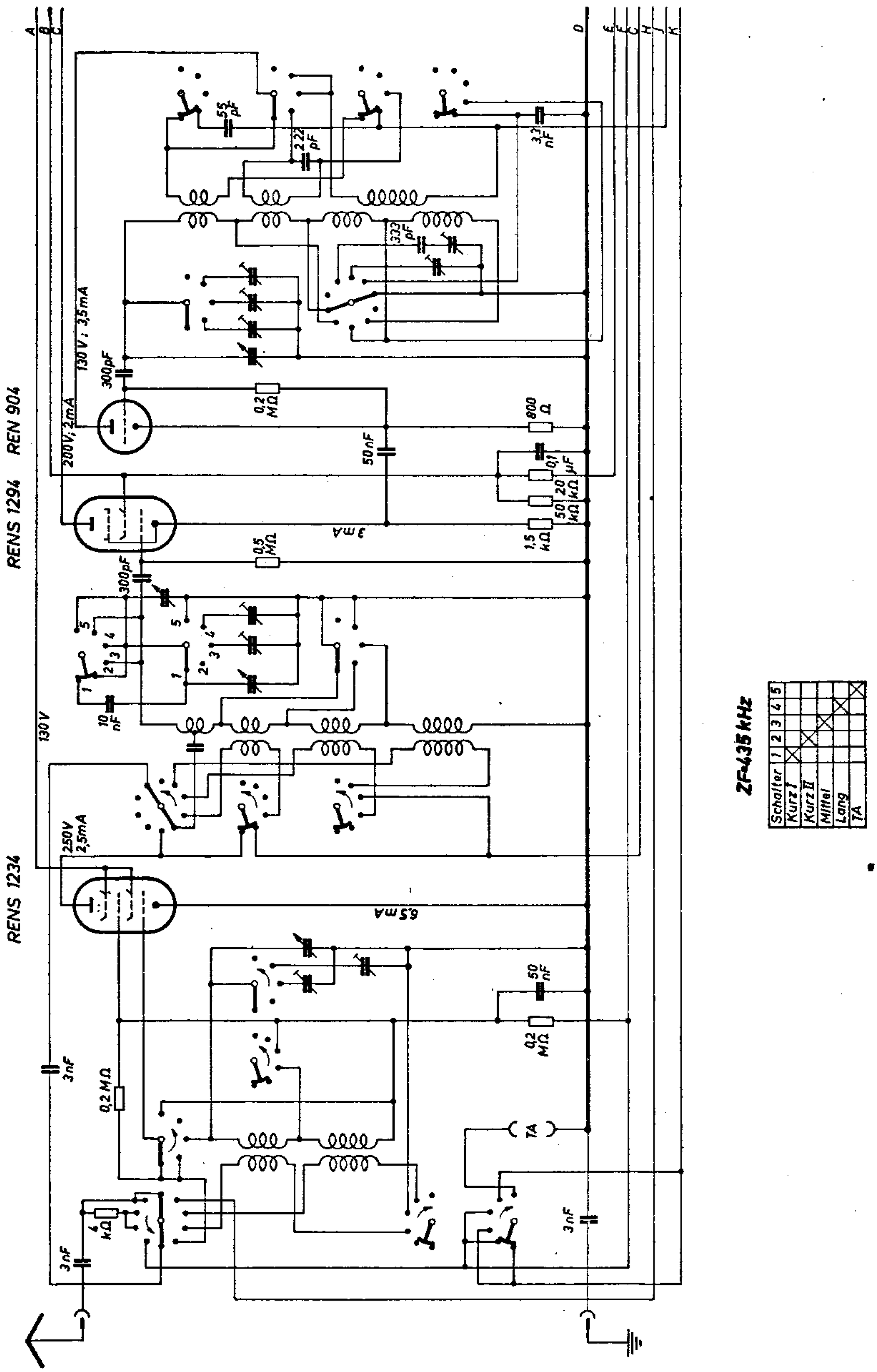

Schaleco **Allfunk 7 W**

(rechte Seite des Schaltbildes)

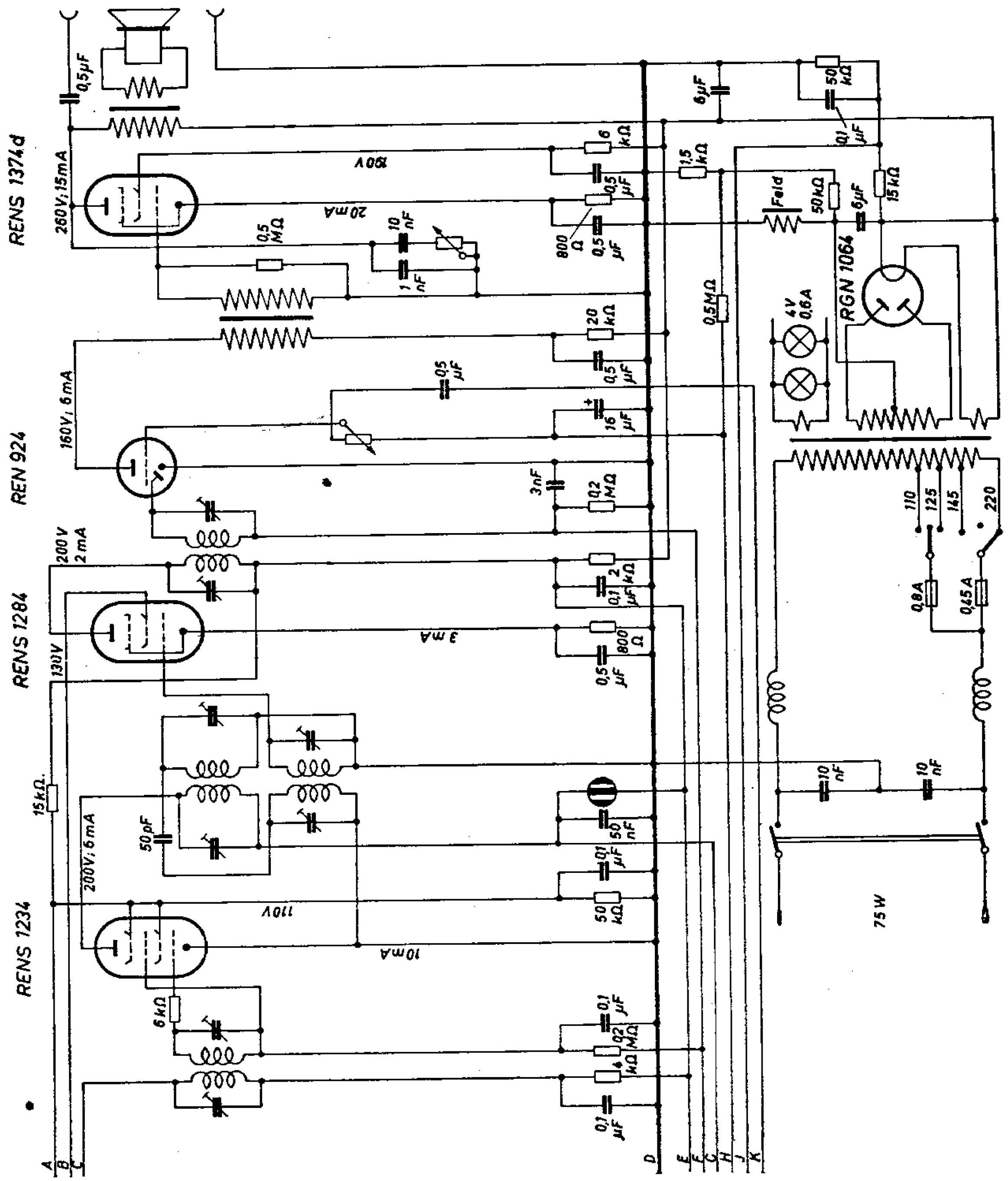

Schaleco DX 7 MW

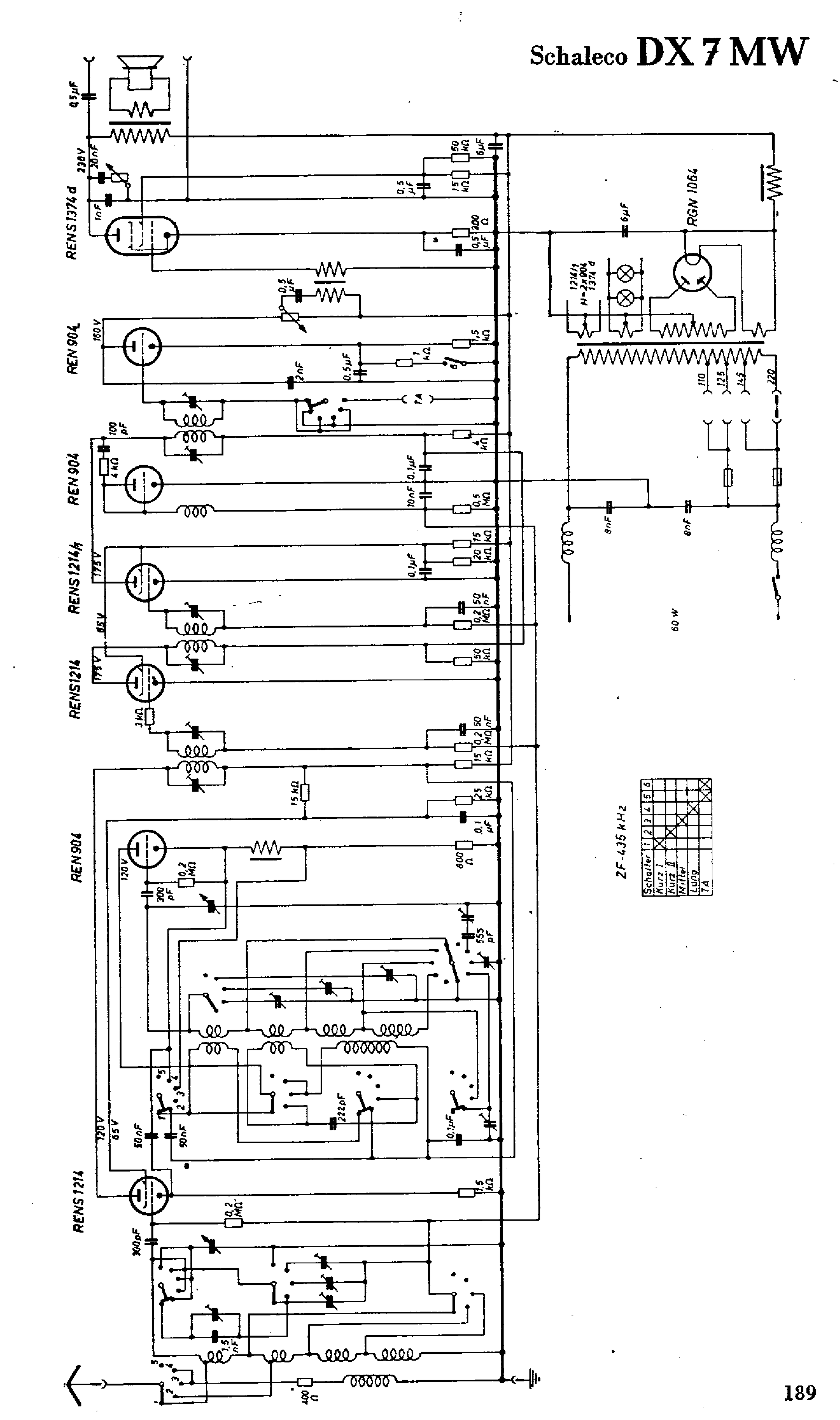

Schaleco Escorial

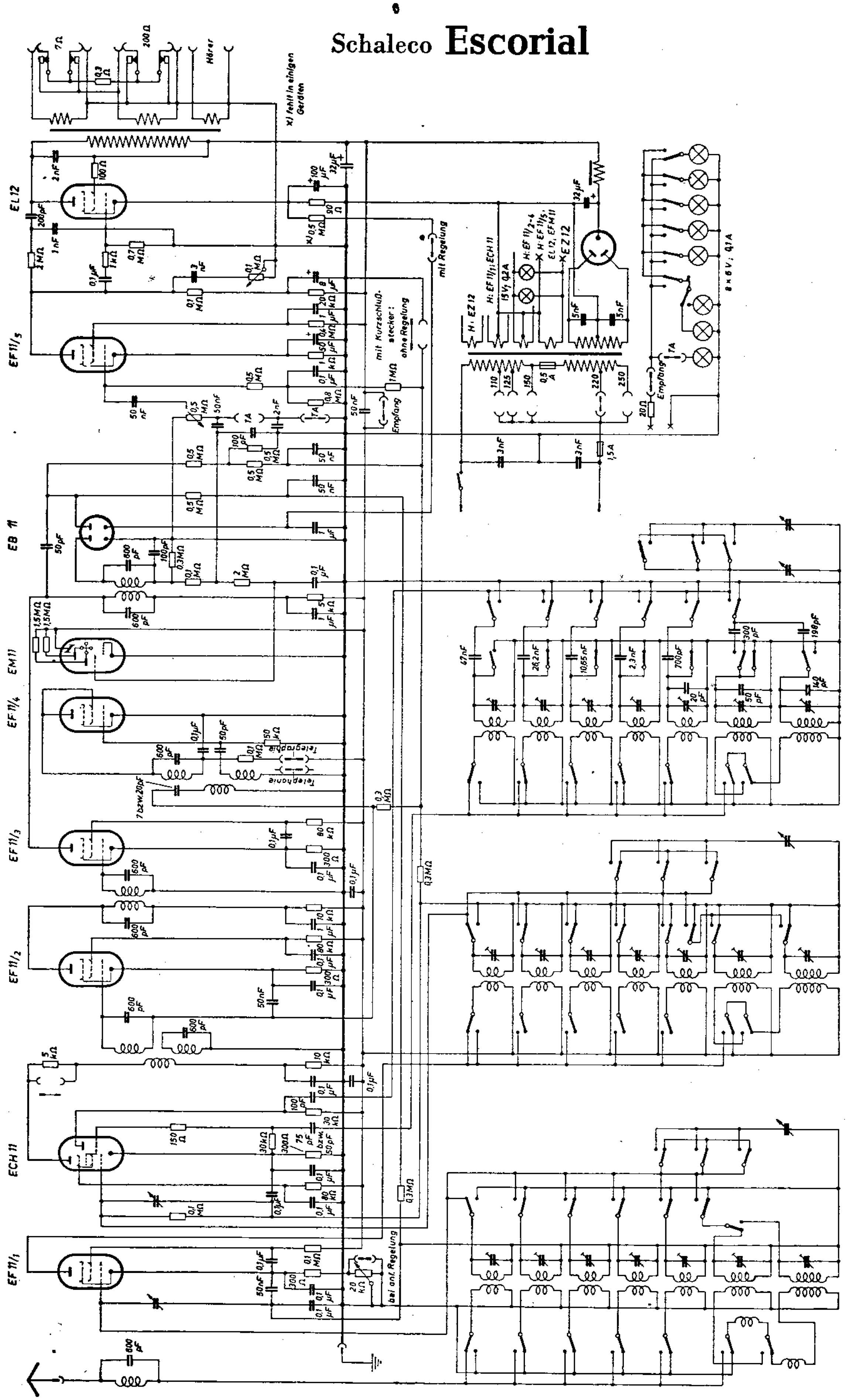

Schaleco **Festspiel W**

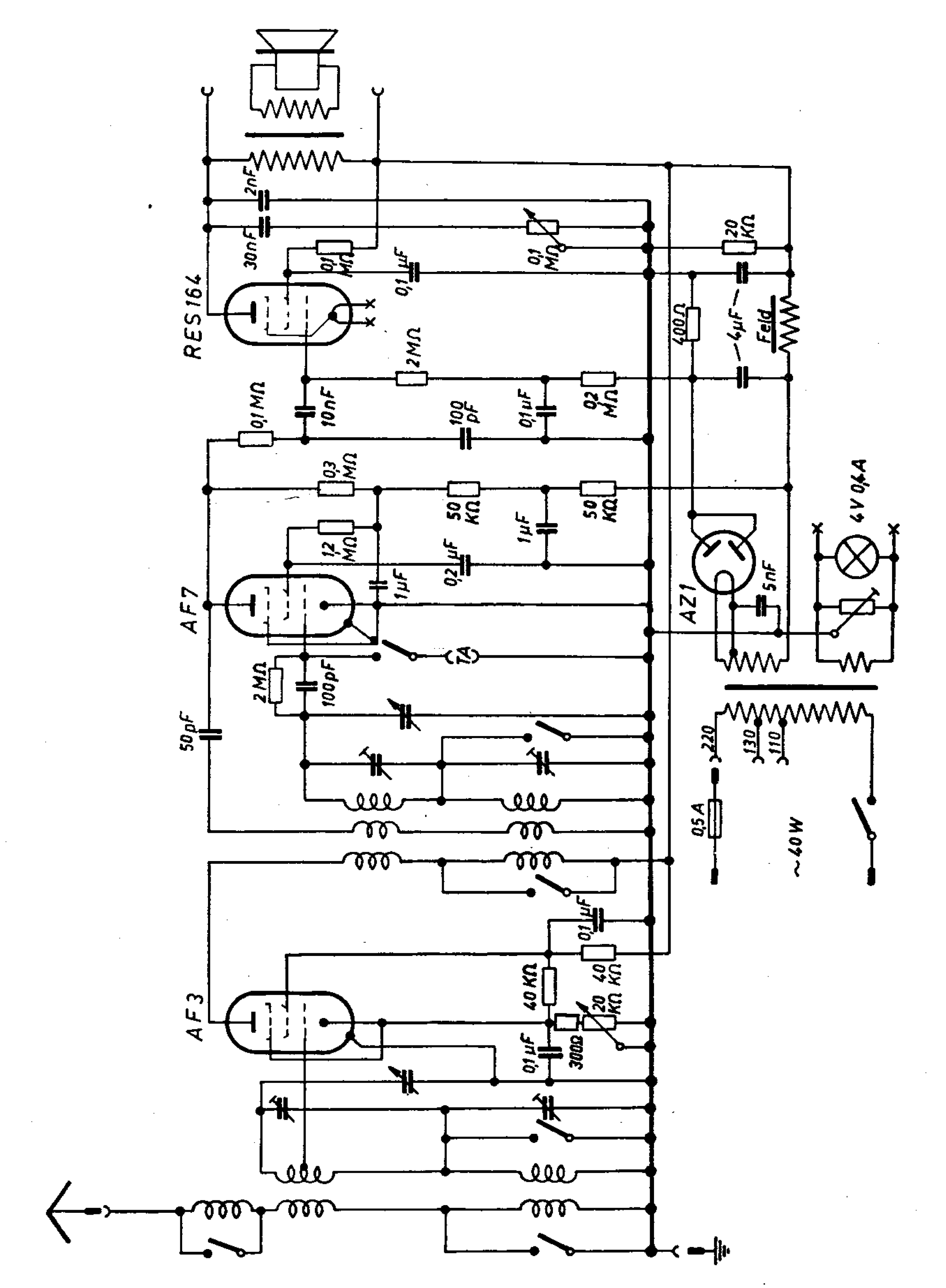

Schaleco Marschall G

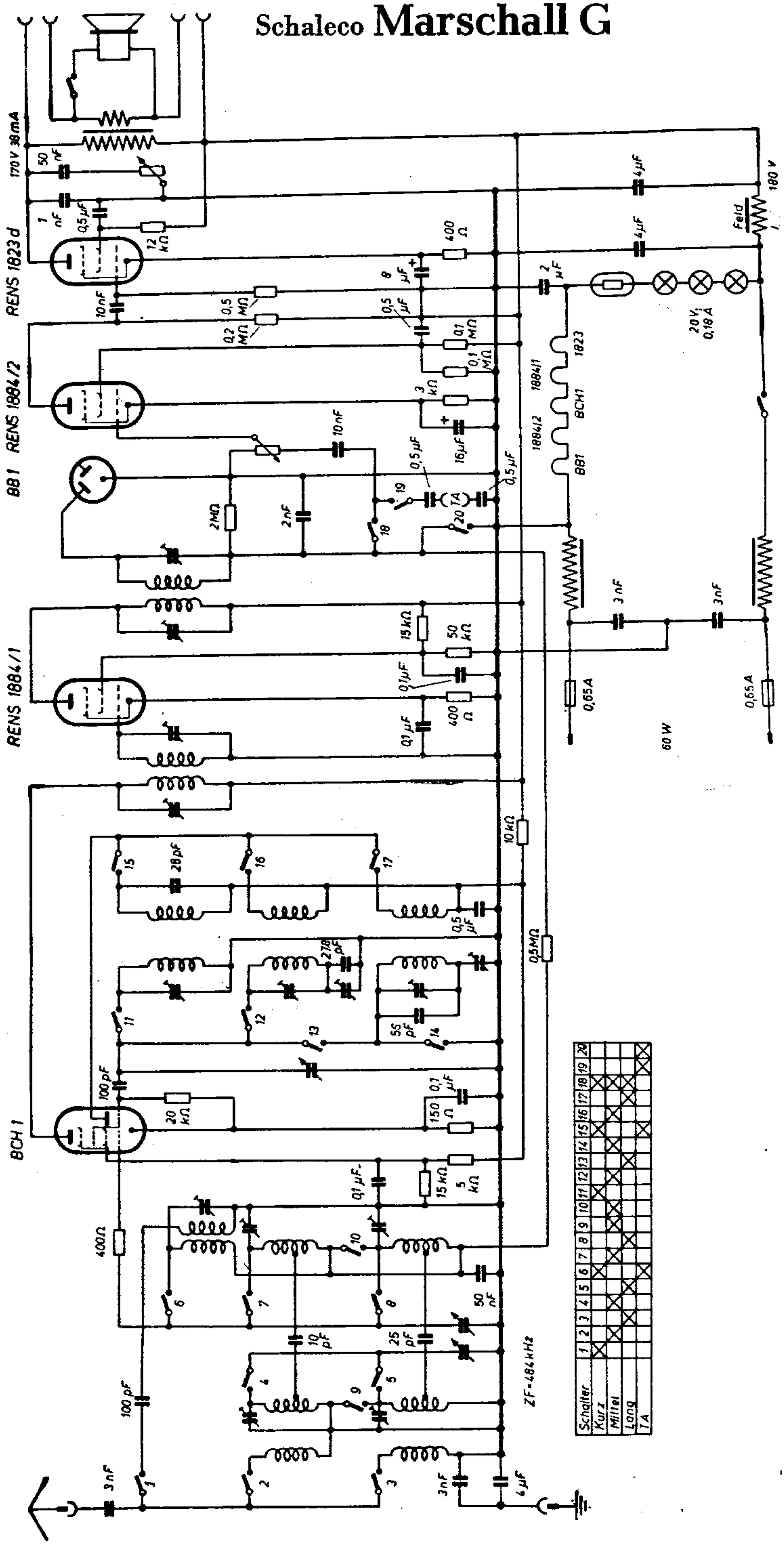

Schaleco Marschall Spezial W

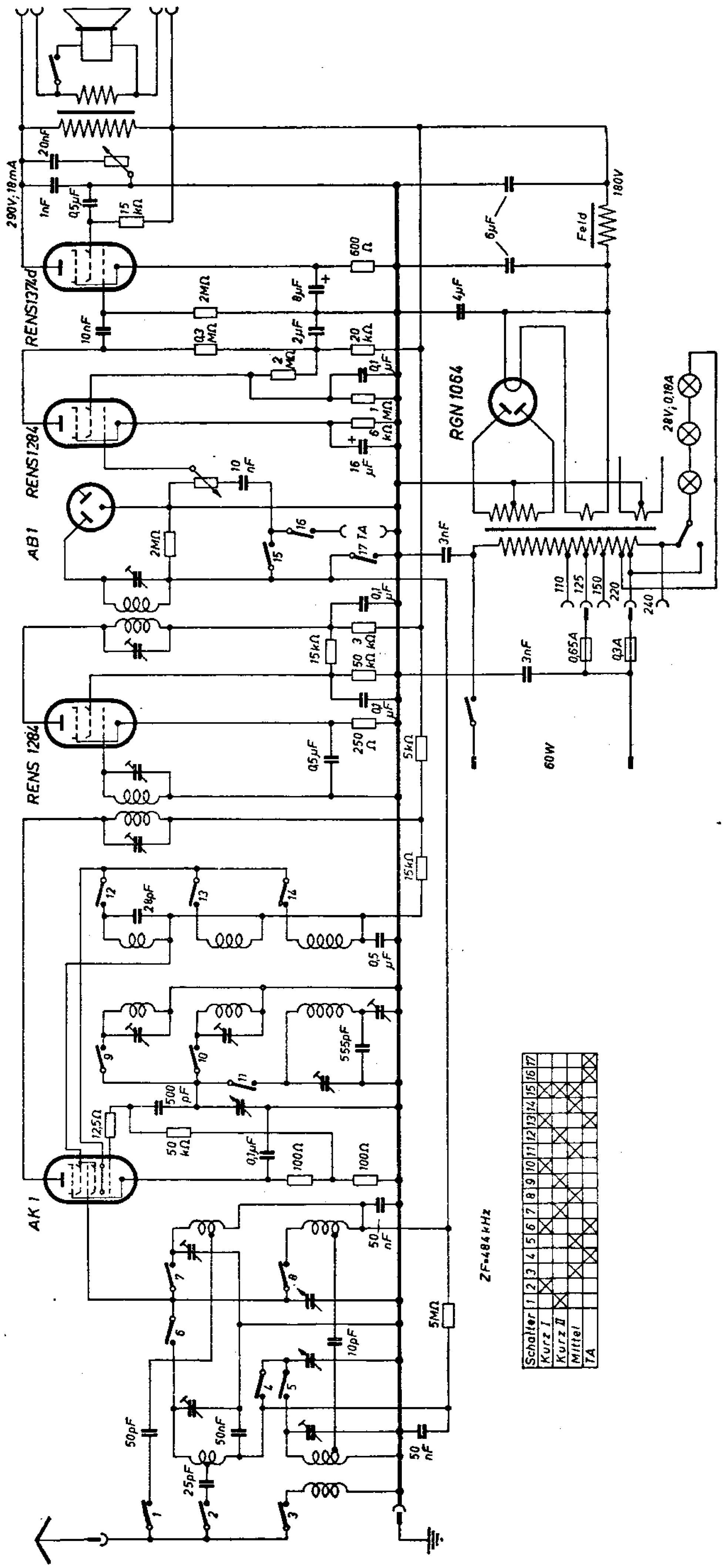

Schaleco **Marschall W**

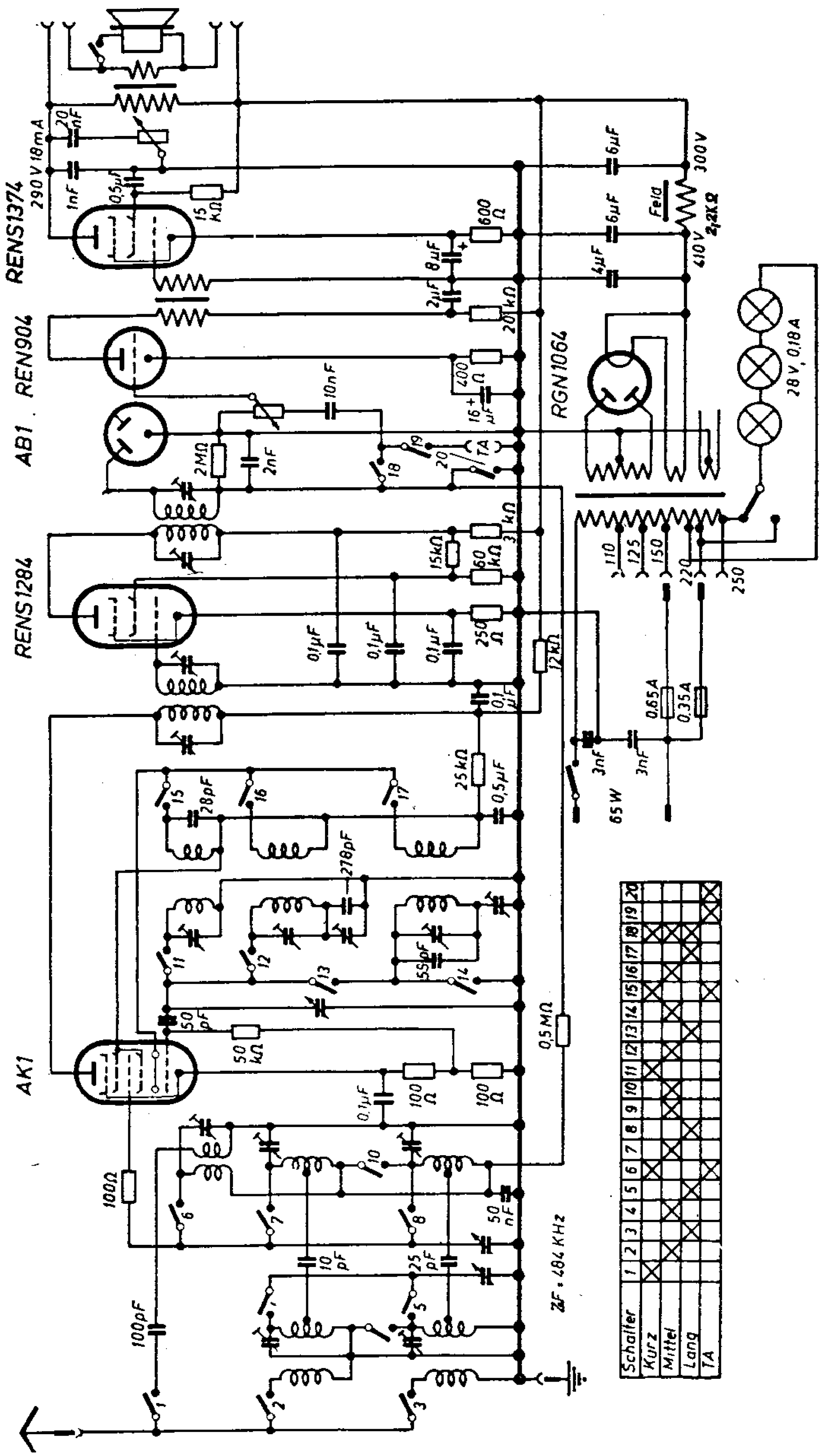

Schaleco Schalecotrop 3 B

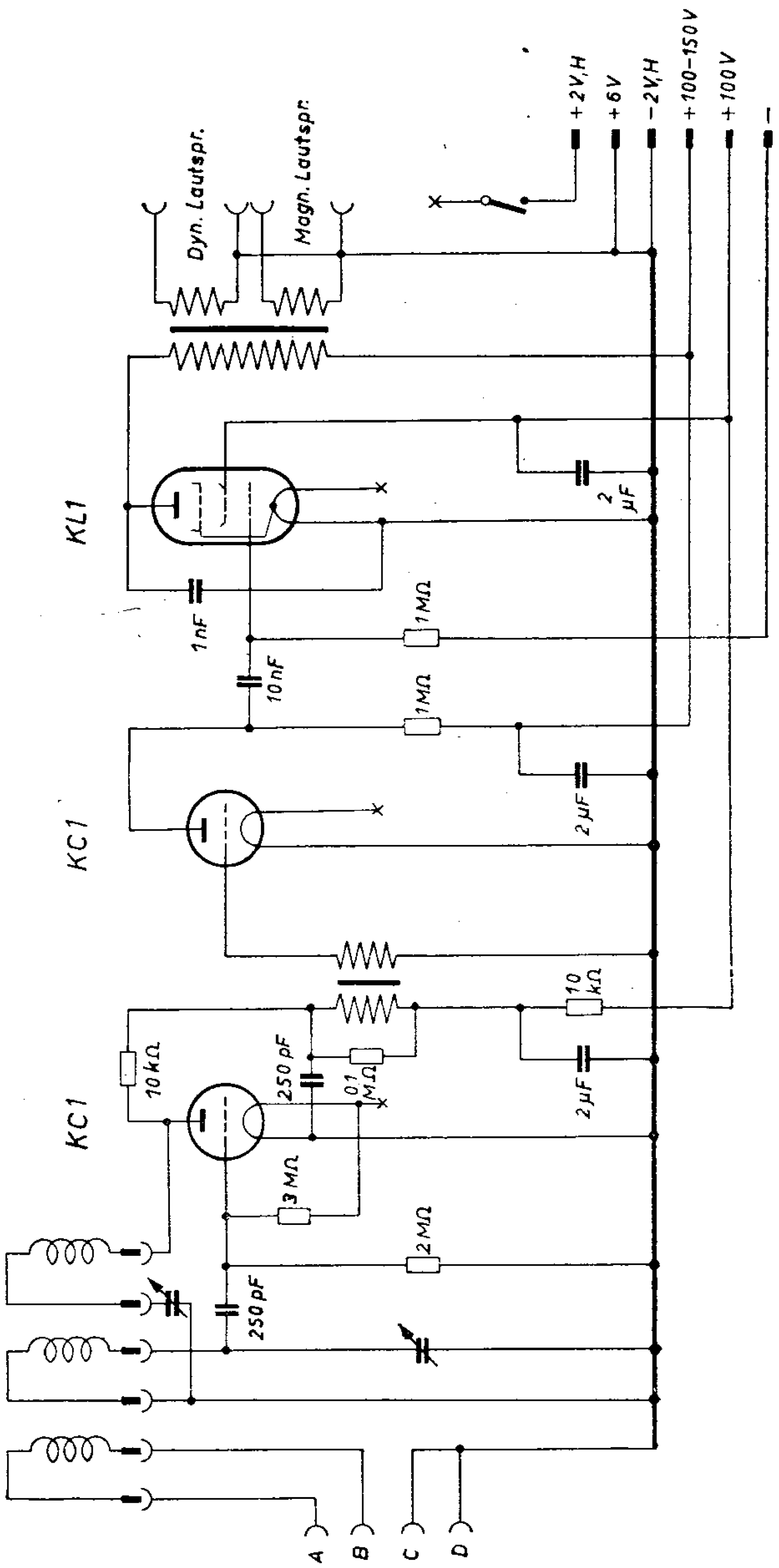

Schaleco **Stahlsuper**

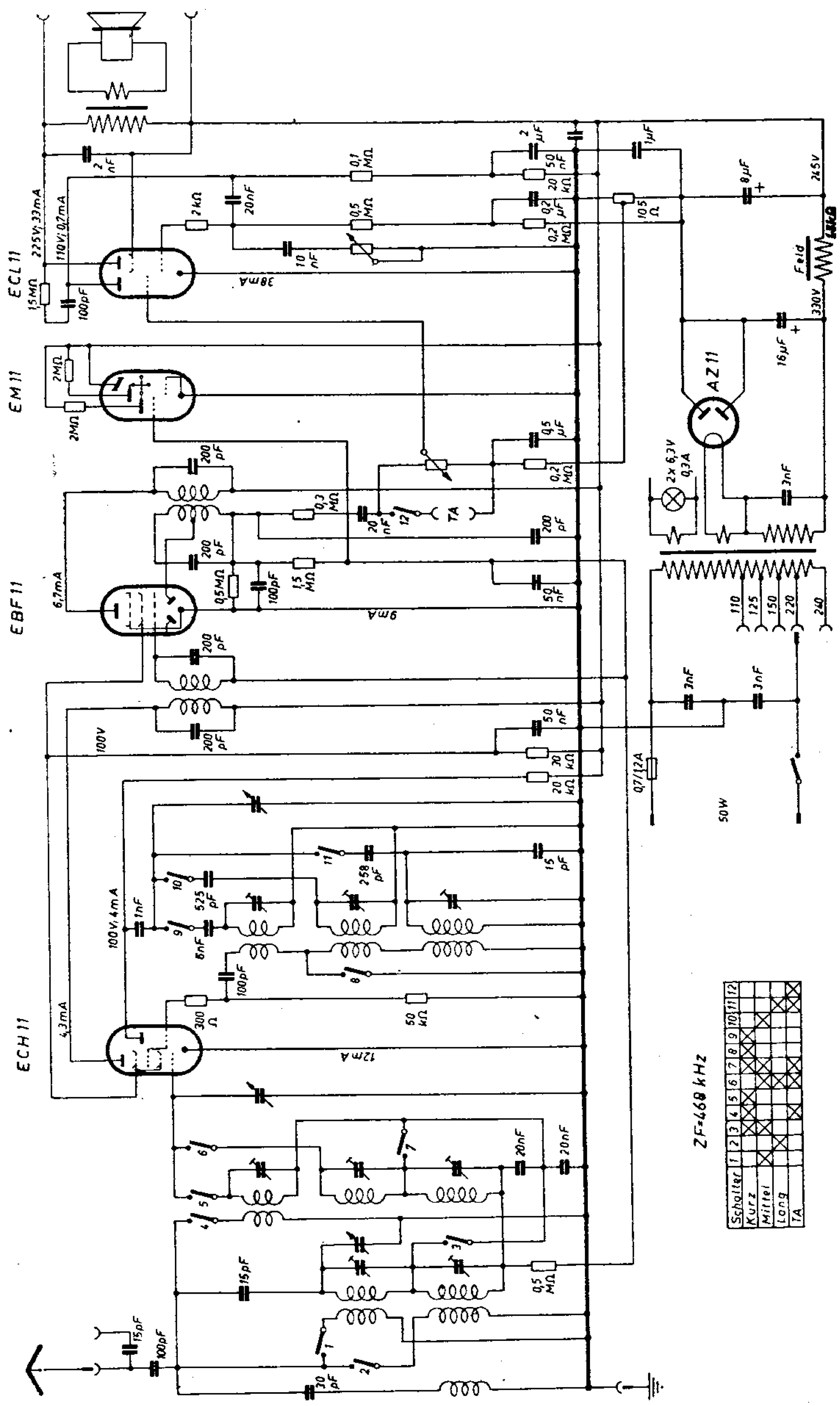

Schaleco **Traumland 265 GW**

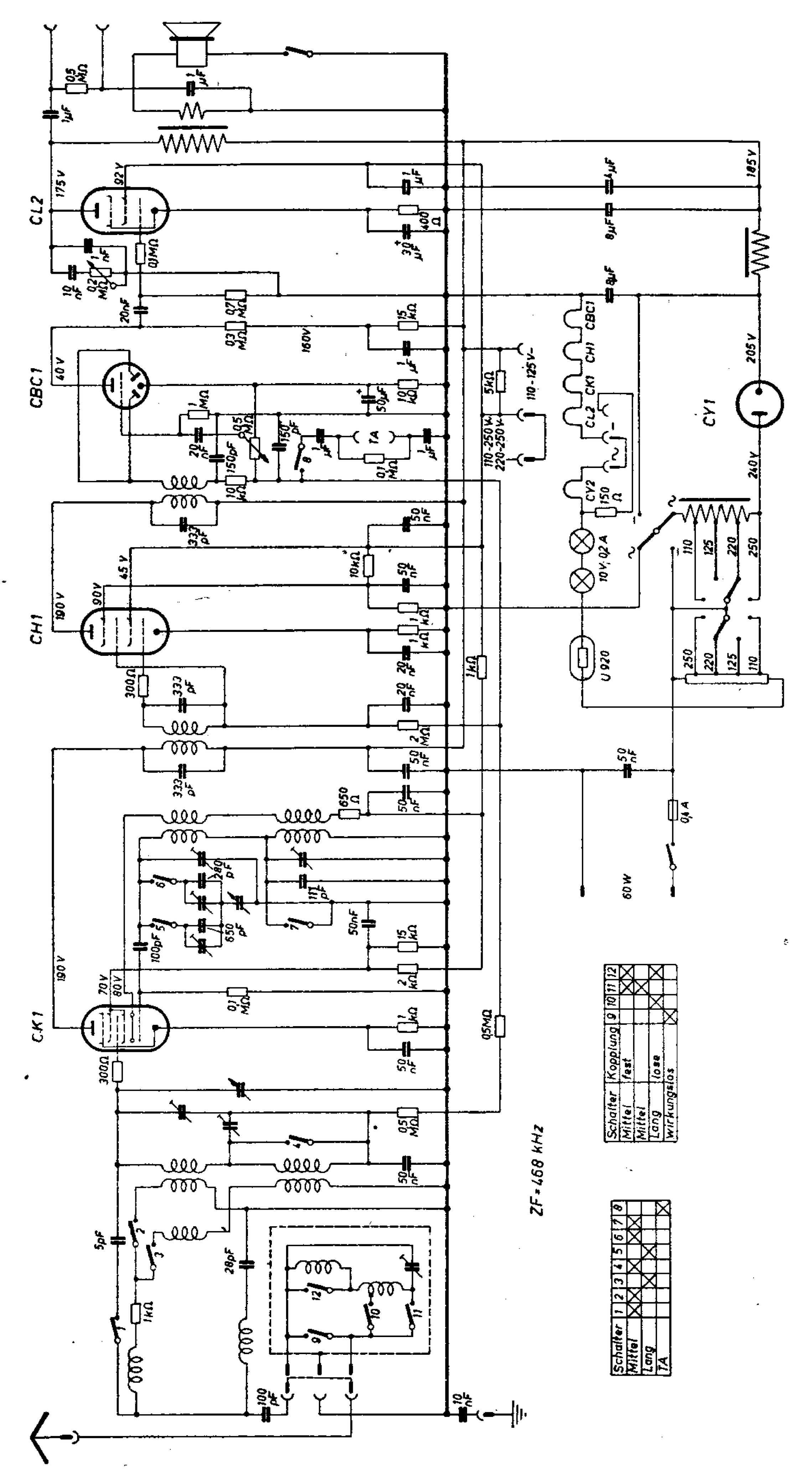

Schaleco **Traumland 265 W**

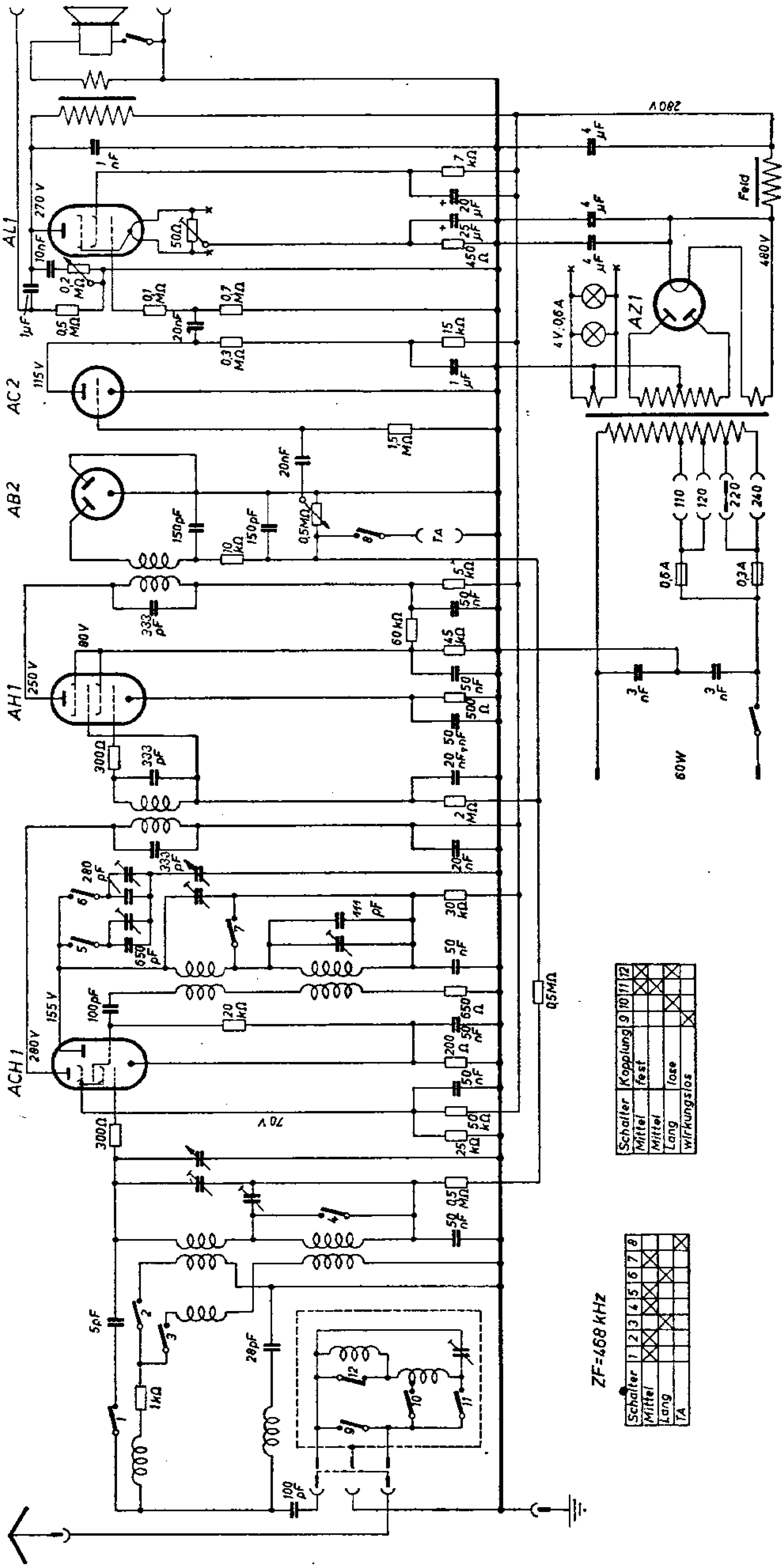

Schaleco Traumland D 215 GW

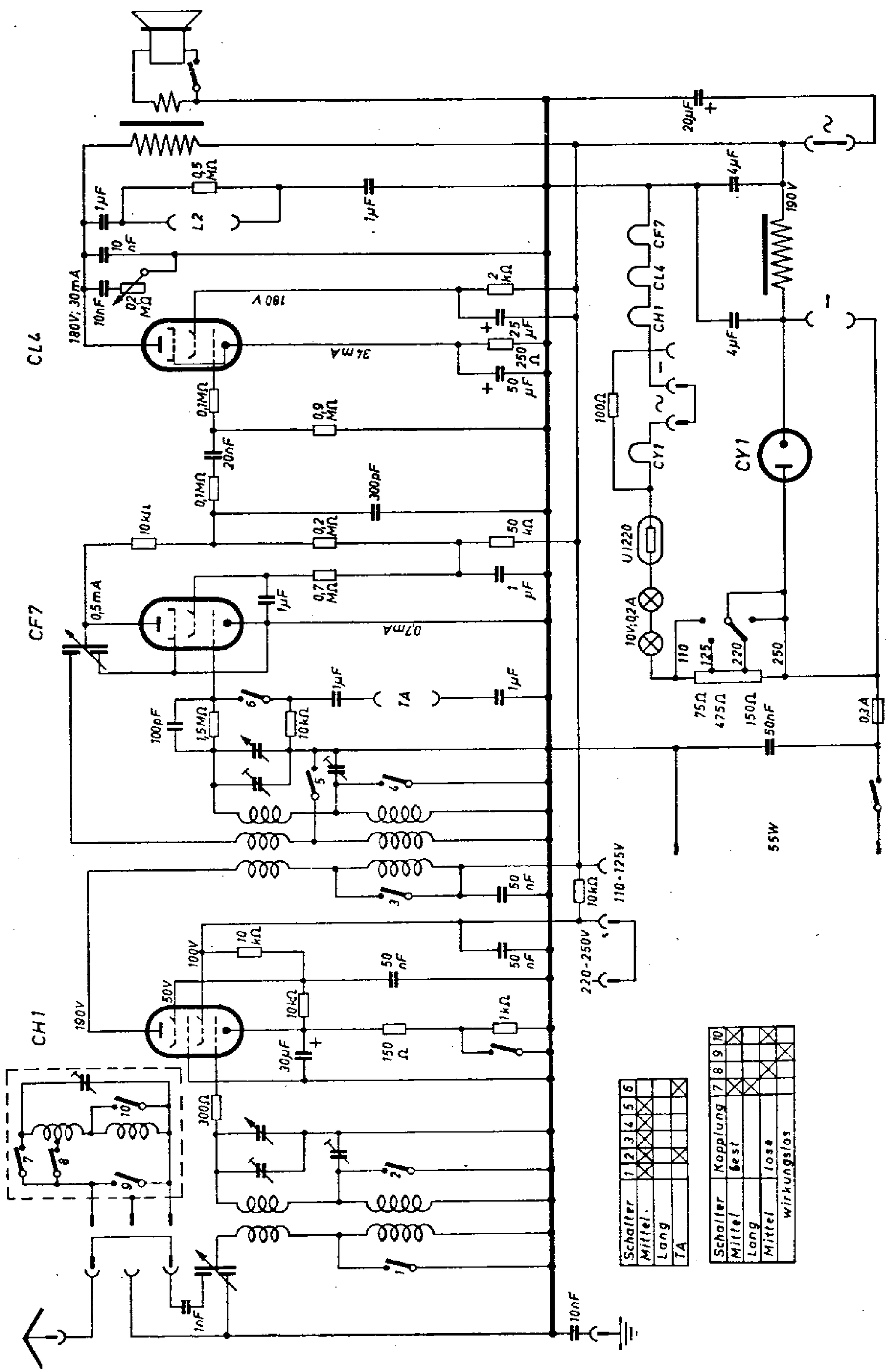

Schaleco **Traumland D 3 W**

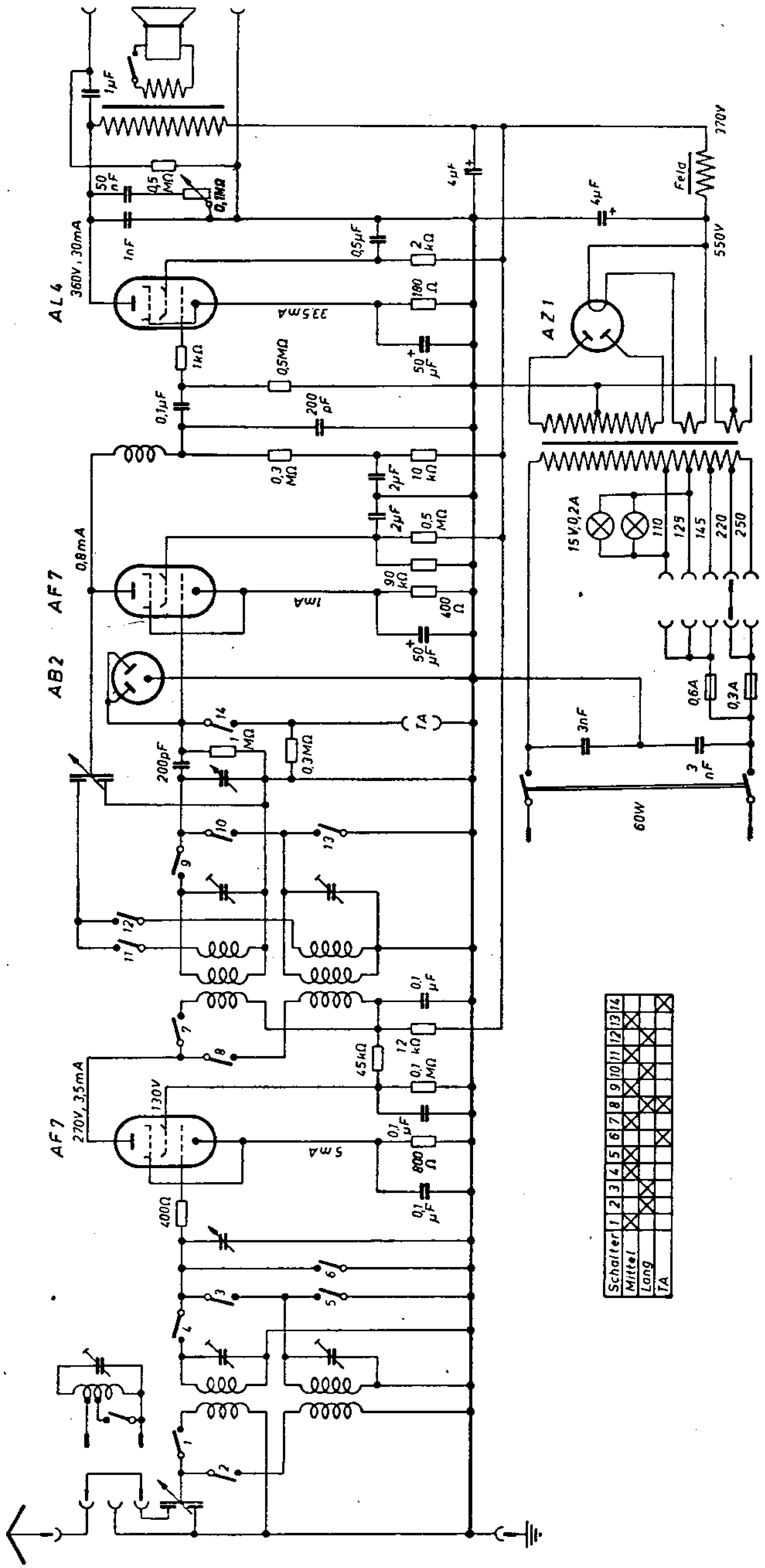

Schaleco-Traumland GW

3 Röhren
2 Kreise
G-Rü-GW

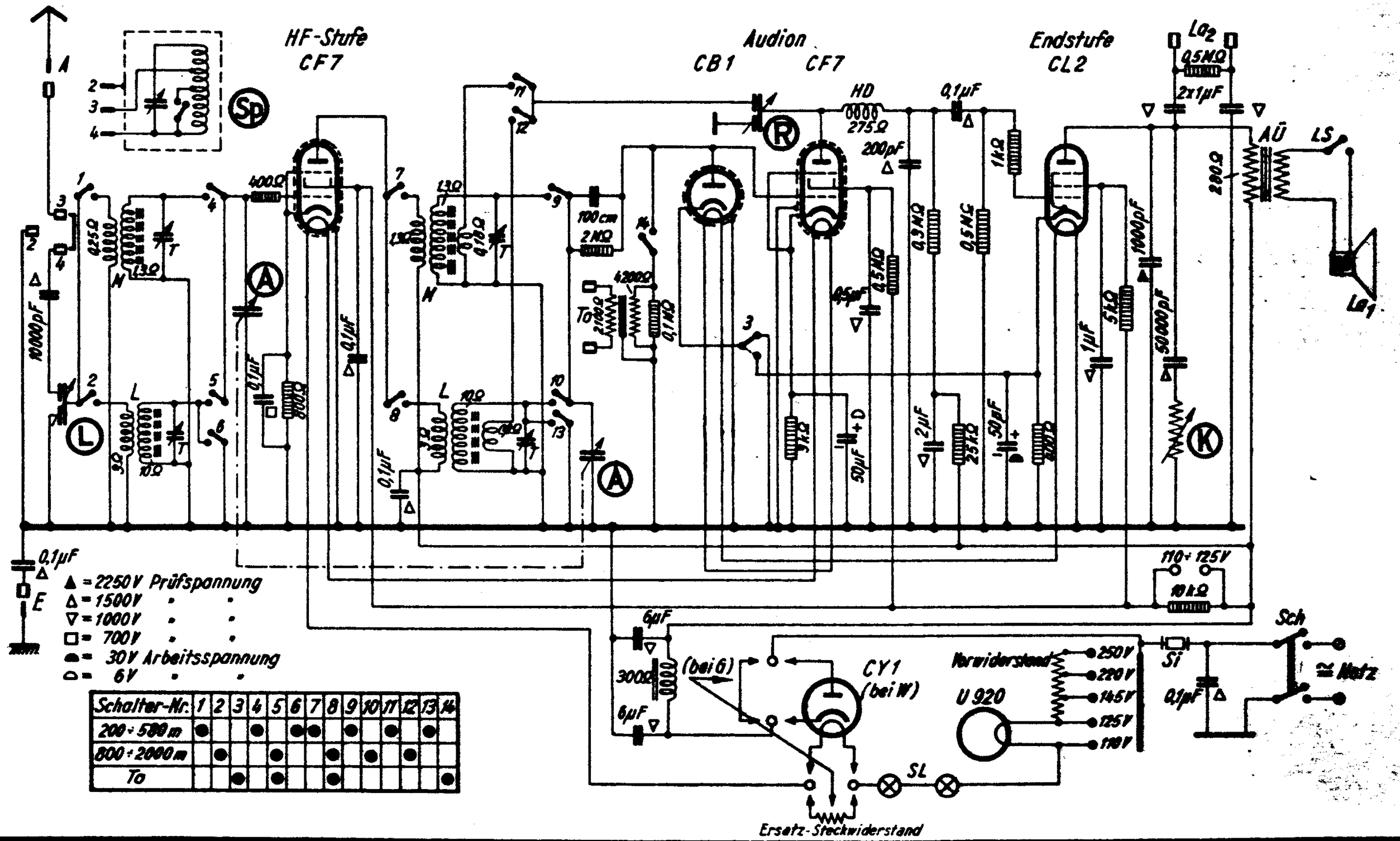

Schalter-Nr.	1	2	3	4	5	6	7	8	9	10	11	12	13	14
200÷580m	●			●		●	●		●		●		●	
800÷2000m		●			●			●		●		●		
To			●		●			●						●

Schaleco-Traumland W

3 Röhren
2 Kreise
G-Rü-W

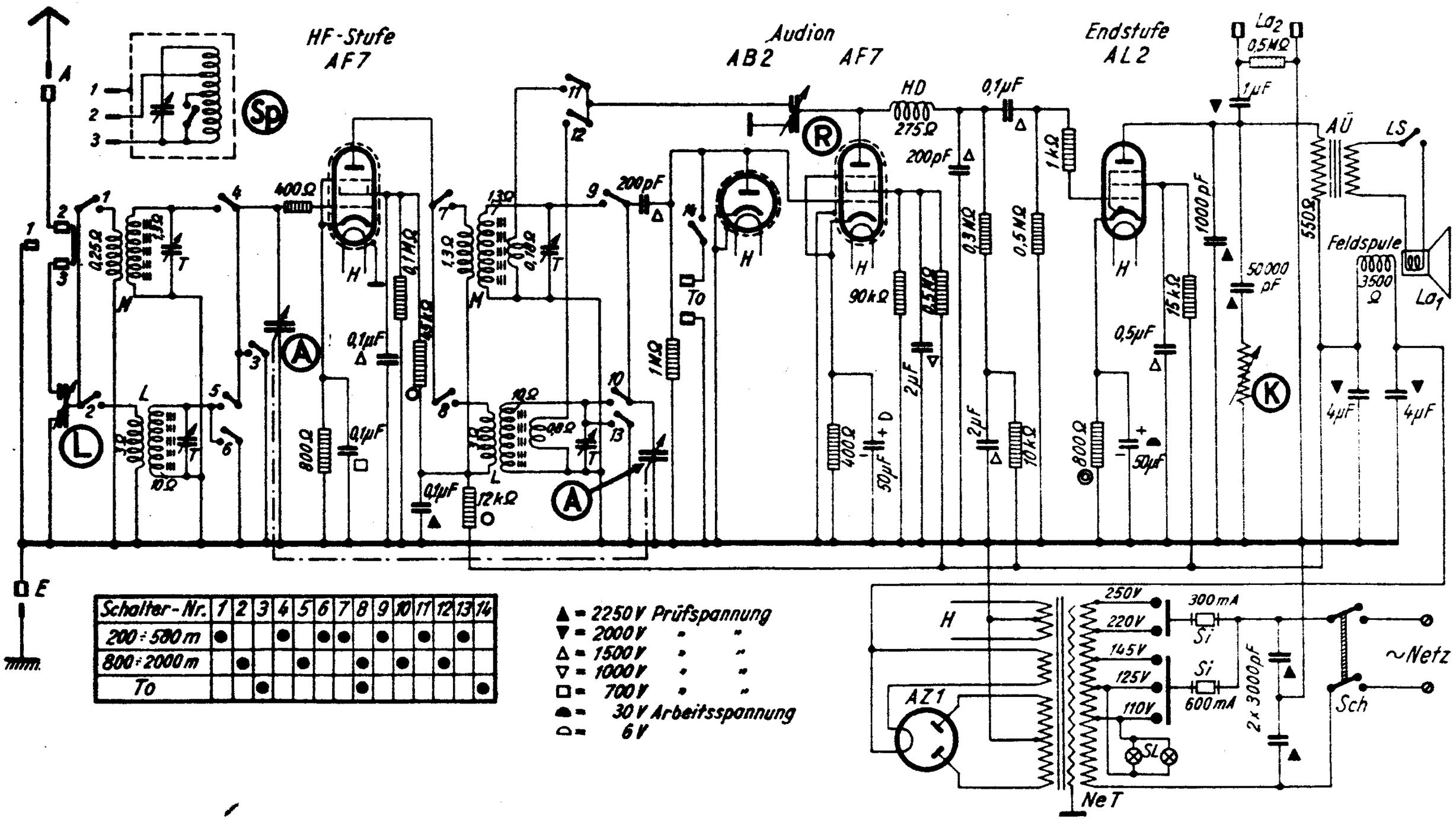

Schalter-Nr.	1	2	3	4	5	6	7	8	9	10	11	12	13	14
200÷500 m	●			●		●	●		●		●		●	
800÷2000 m		●			●			●		●		●		
To			●					●						●

▲ = 2250 V Prüfspannung
▼ = 2000 V " "
△ = 1500 V " "
▽ = 1000 V " "
□ = 700 V " "
◓ = 30 V Arbeitsspannung
D = 6 V

Schaleco **Wunschkonzert GW**

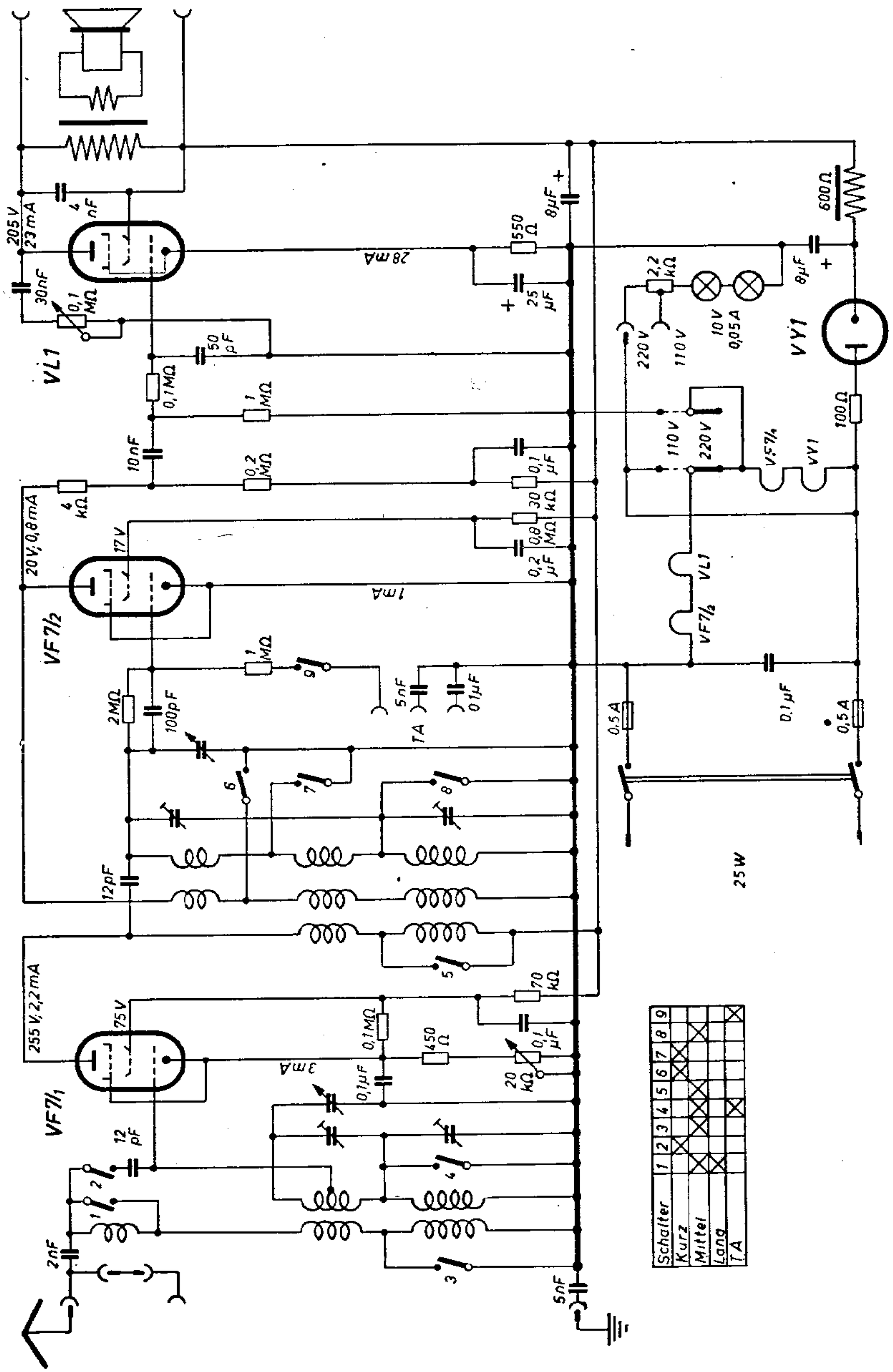

Schalter	1	2	3	4	5	6	7	8	9
Kurz		X				X	X		
Mittel			X	X	X			X	
Lang		X			X				
TA				X					X
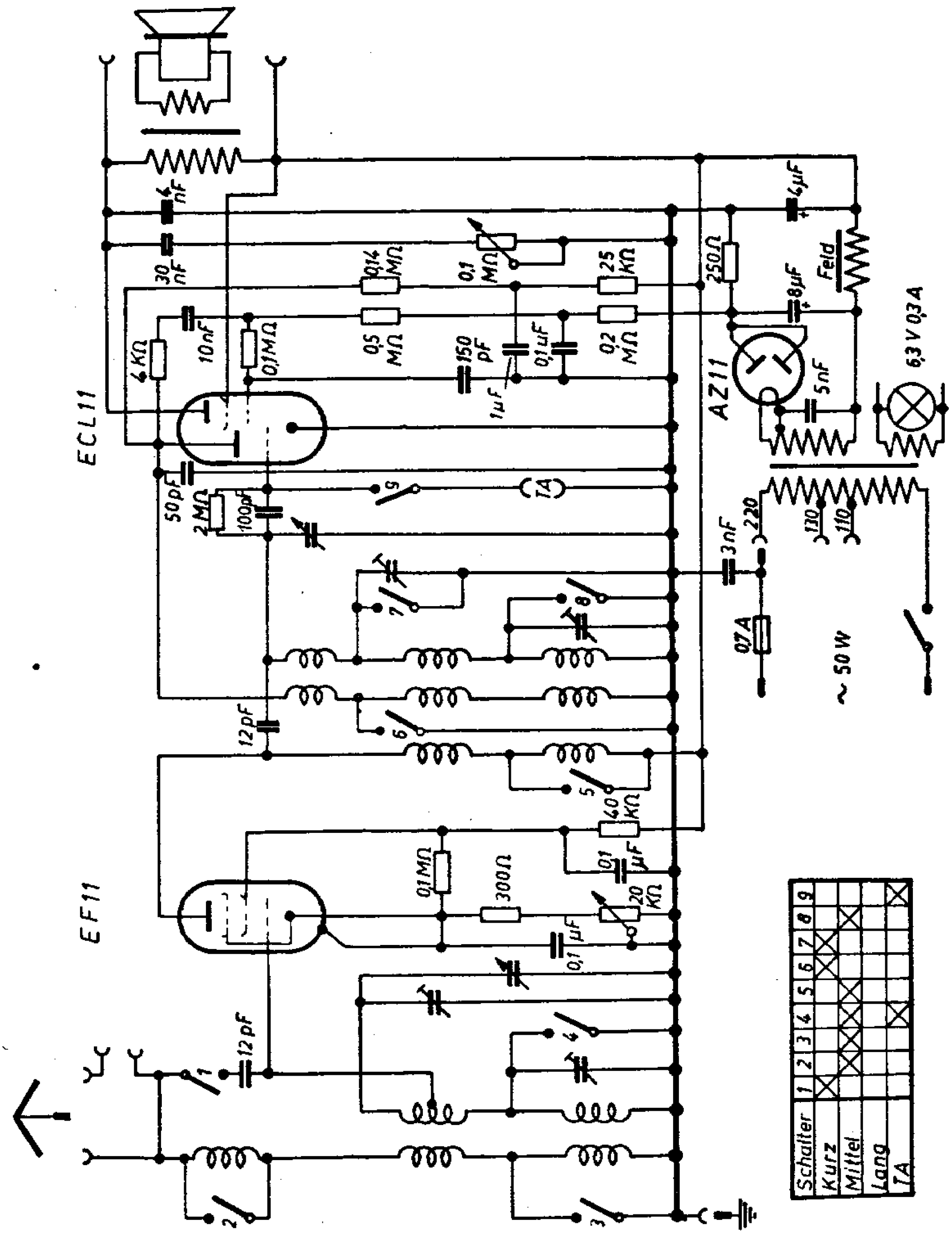
Schaleco **Wunschkonzert W**