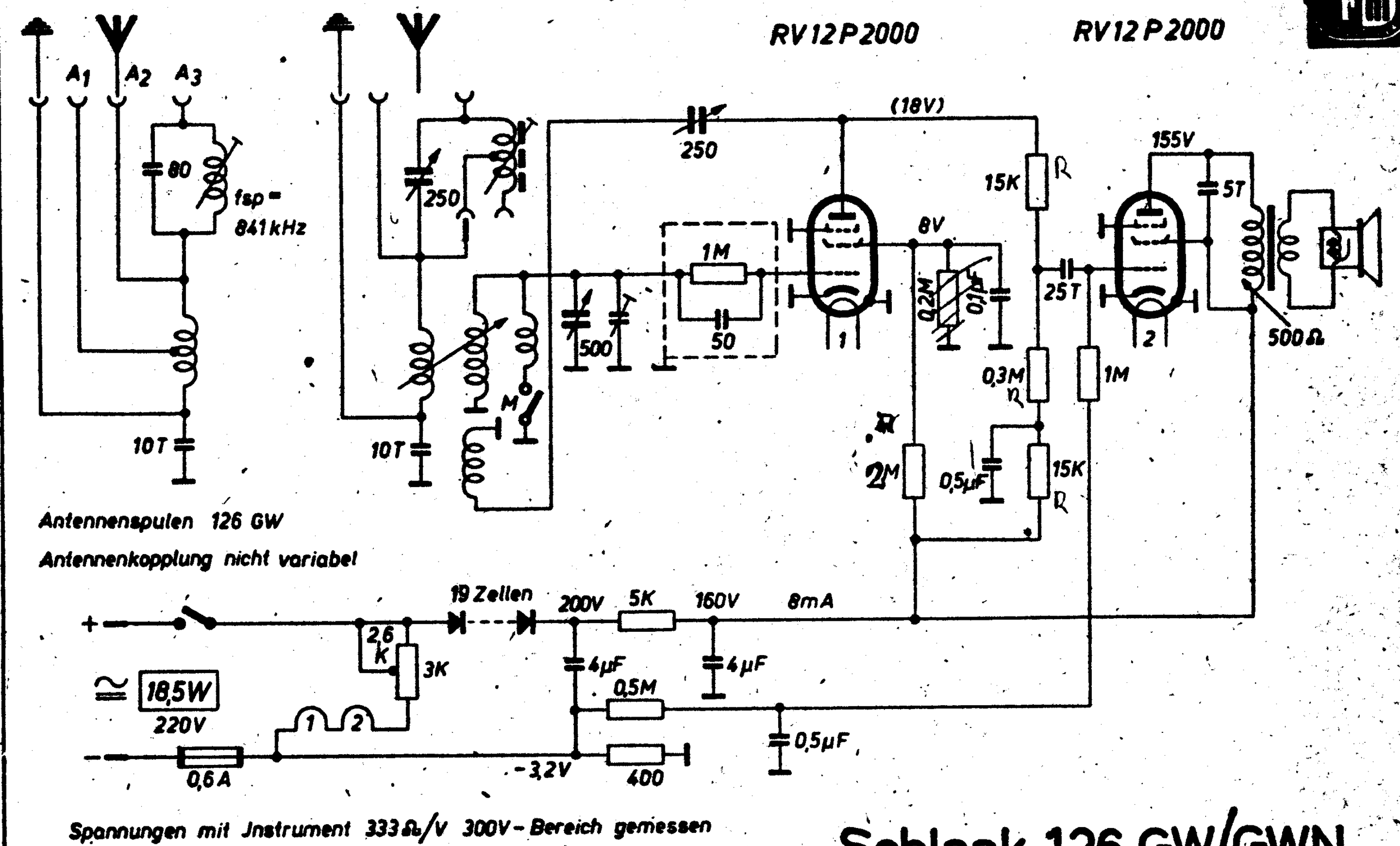

Schlaak 126 GW/GWN

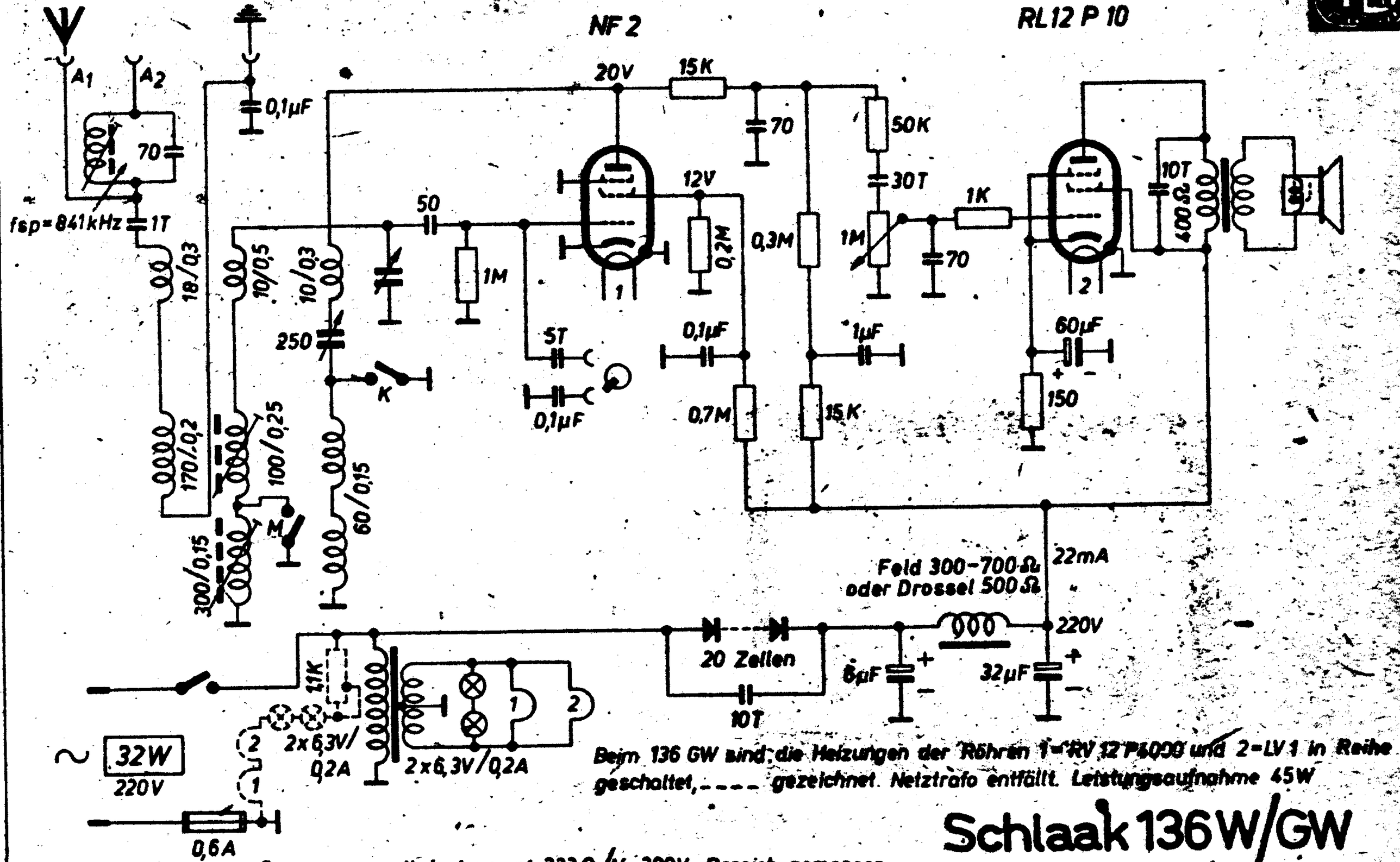

Beim 136 GW sind die Heizungen der Röhren 1=RV 12 P 4000 und 2=LV 1 in Reihe geschaltet, - - - - gezeichnet. Netztrafo entfällt. Leistungsaufnahme 45W

Schlaak 136W/GW

Spannungen mit Instrument 333Ω/V 300V-Bereich gemessen.

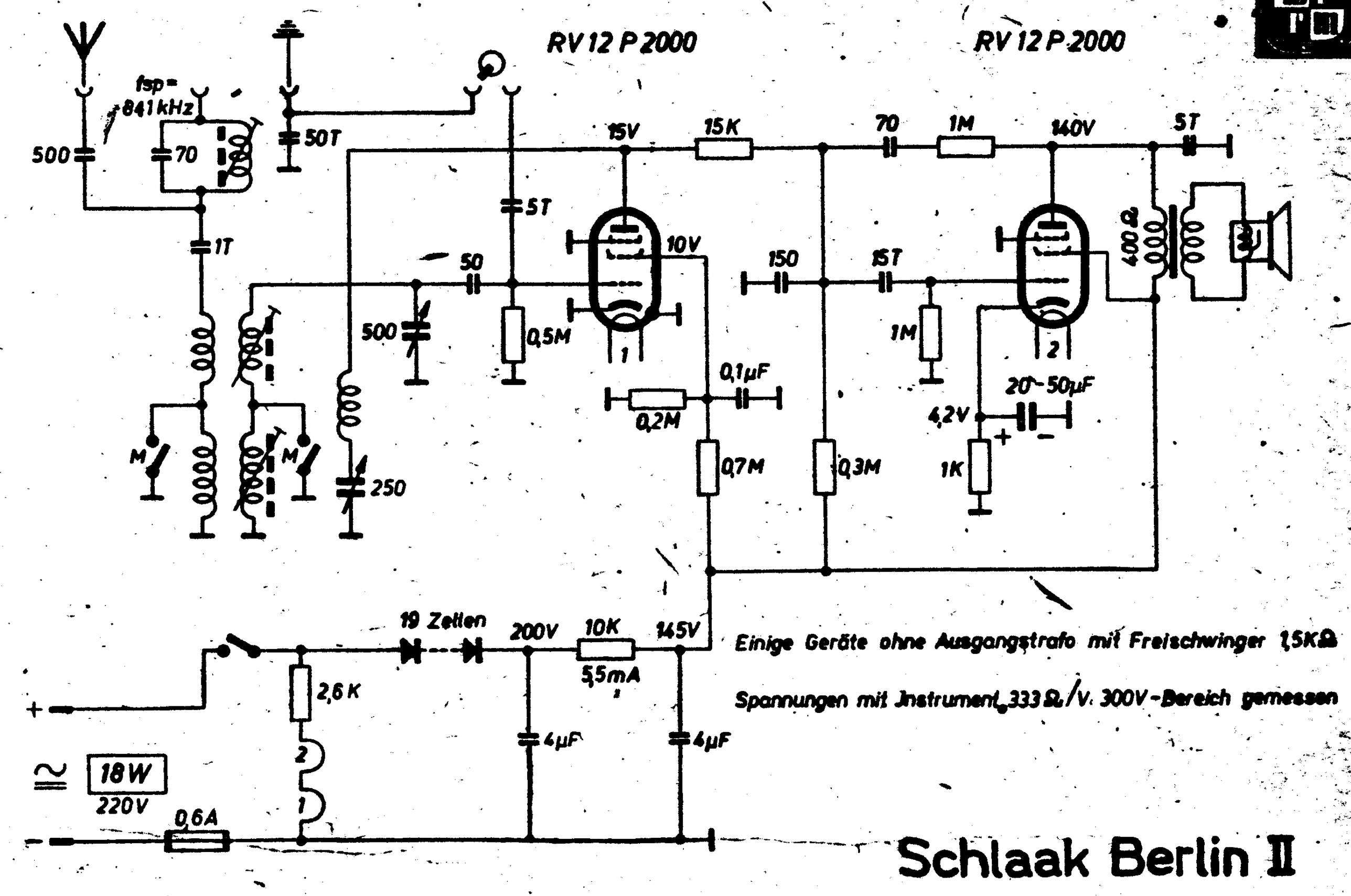

Einige Geräte ohne Ausgangstrafo mit Freischwinger 1,5KΩ

Spannungen mit Instrument 333 Ω/V. 300V-Bereich gemessen

Schlaak Berlin II

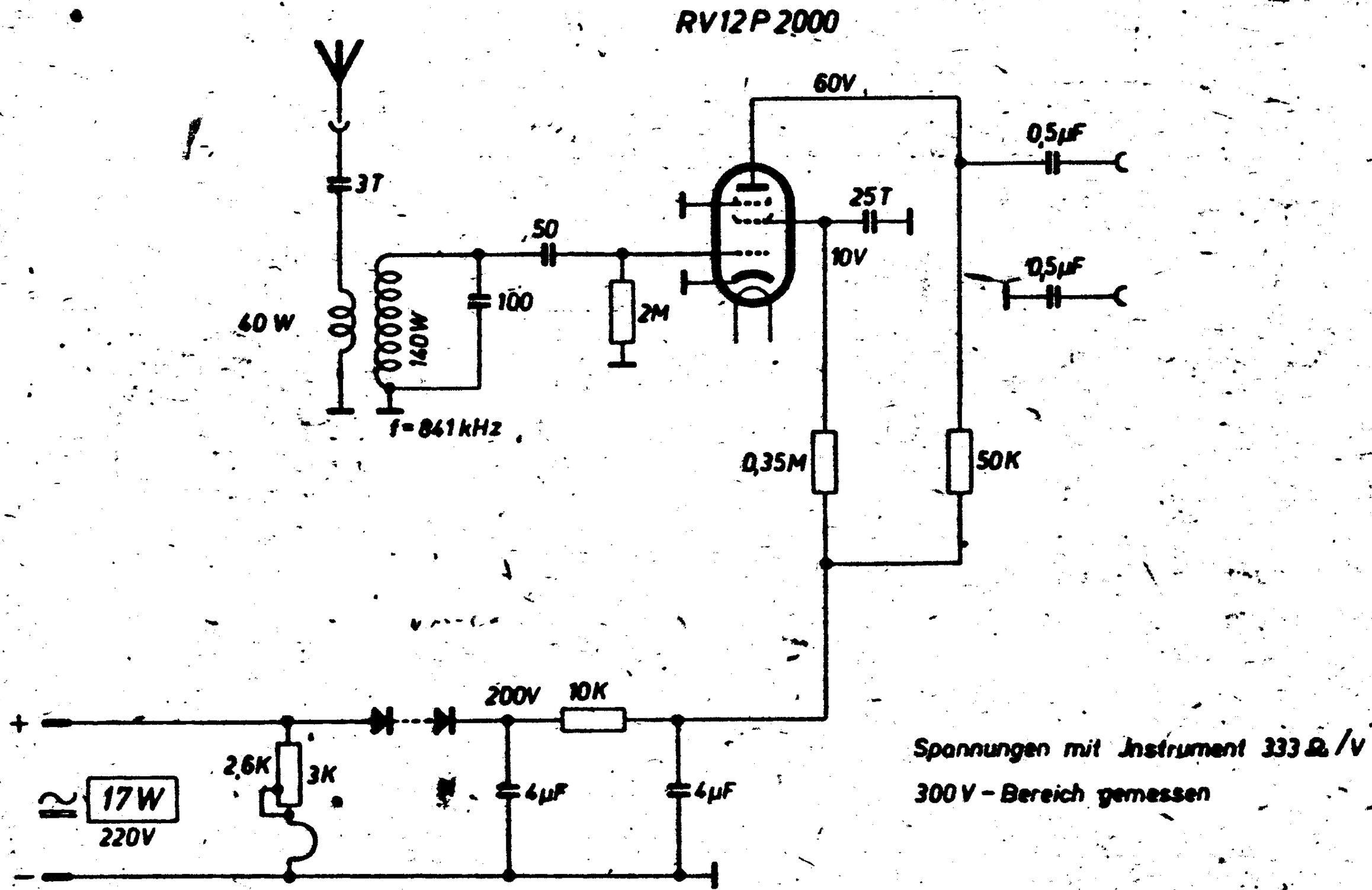

Spannungen mit Instrument 333 Ω/V
300 V – Bereich gemessen

Schlaak Liliput W