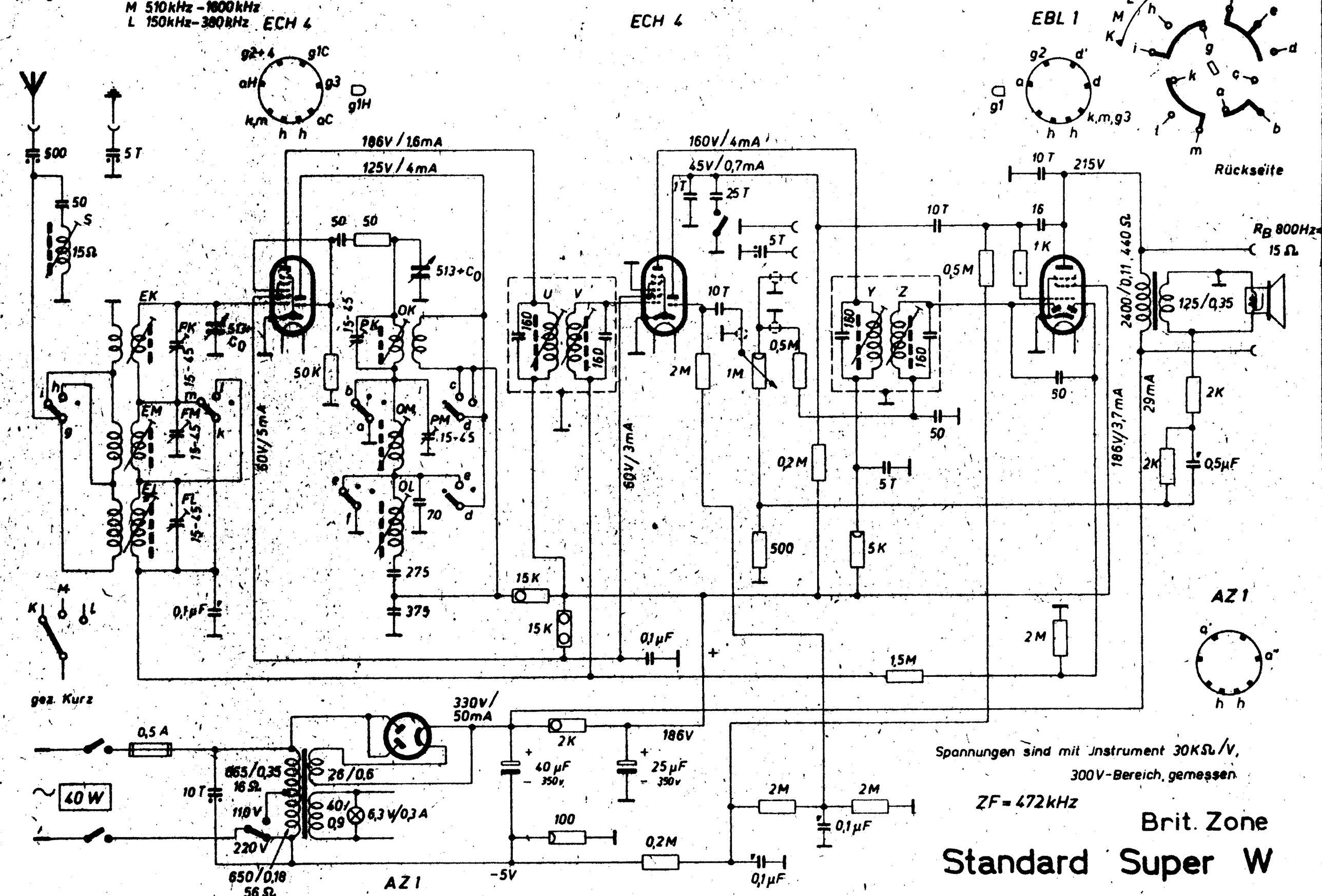
M 510kHz - 1600kHz
L 150kHz - 380kHz
ECH 4
ECH 4
EBL 1
Rückseite
186V / 1,6mA
125V / 4mA
160V / 4mA
45V / 0,7mA
215V
60V/5mA
60V/3mA
186V/3,7mA
29mA
330V/
50mA
186V
-5V
AZ 1
AZ 1
gez. Kurz
40 W
0,5 A
110V
220V
Spannungen sind mit Instrument 30KΩ/V,
300V-Bereich, gemessen
ZF = 472kHz
Brit. Zone
Standard Super W