Star (Backnang) Merkur 50 GW 214

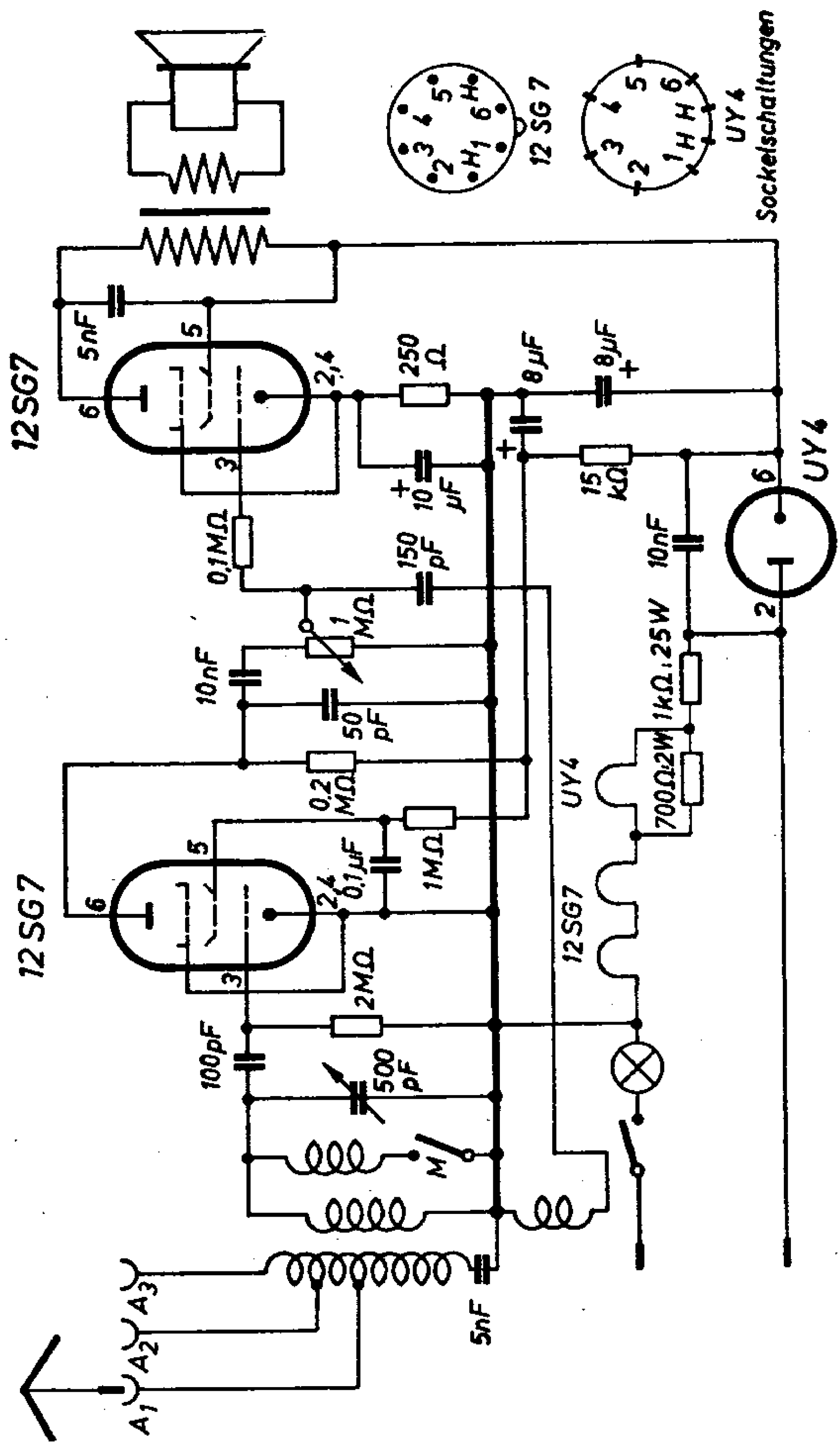

Star (Backnang) Jupiter 50

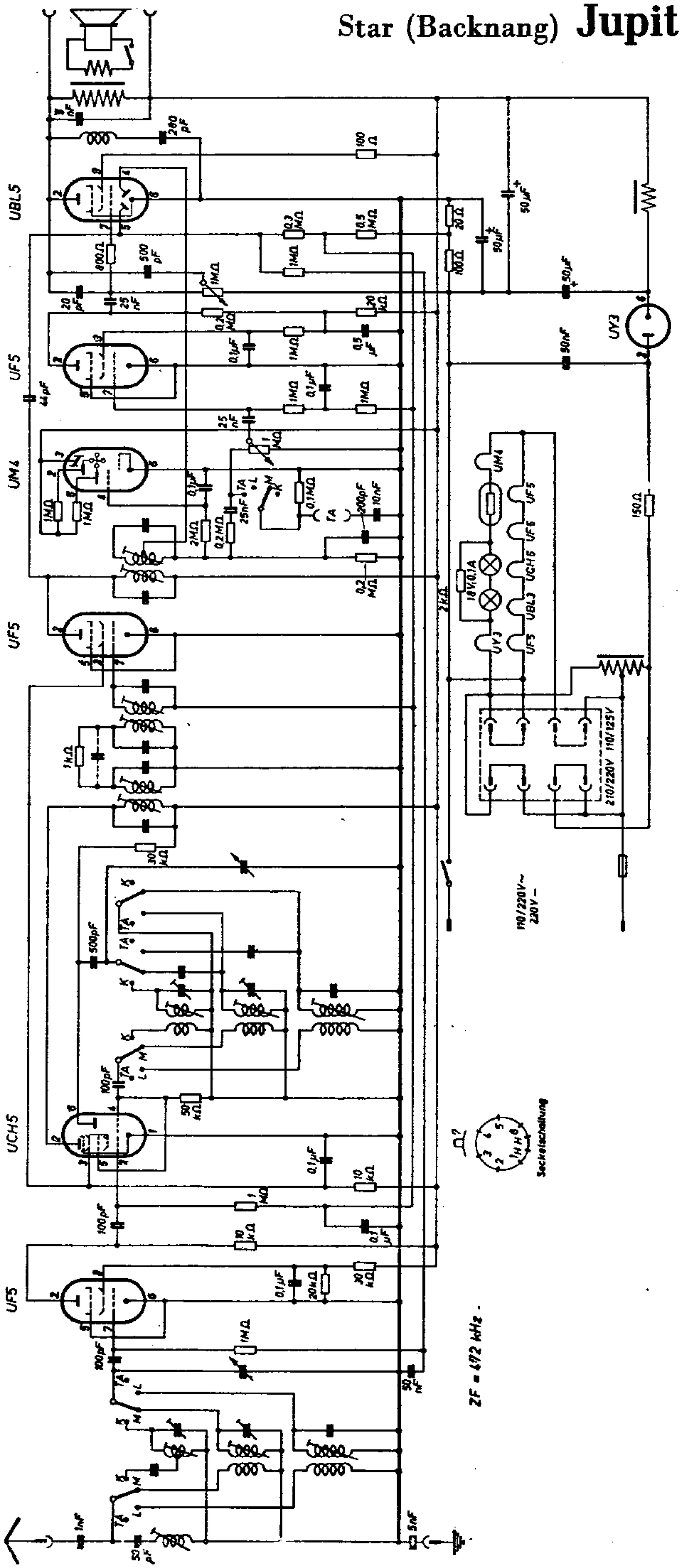

86. Backnang-Levante B

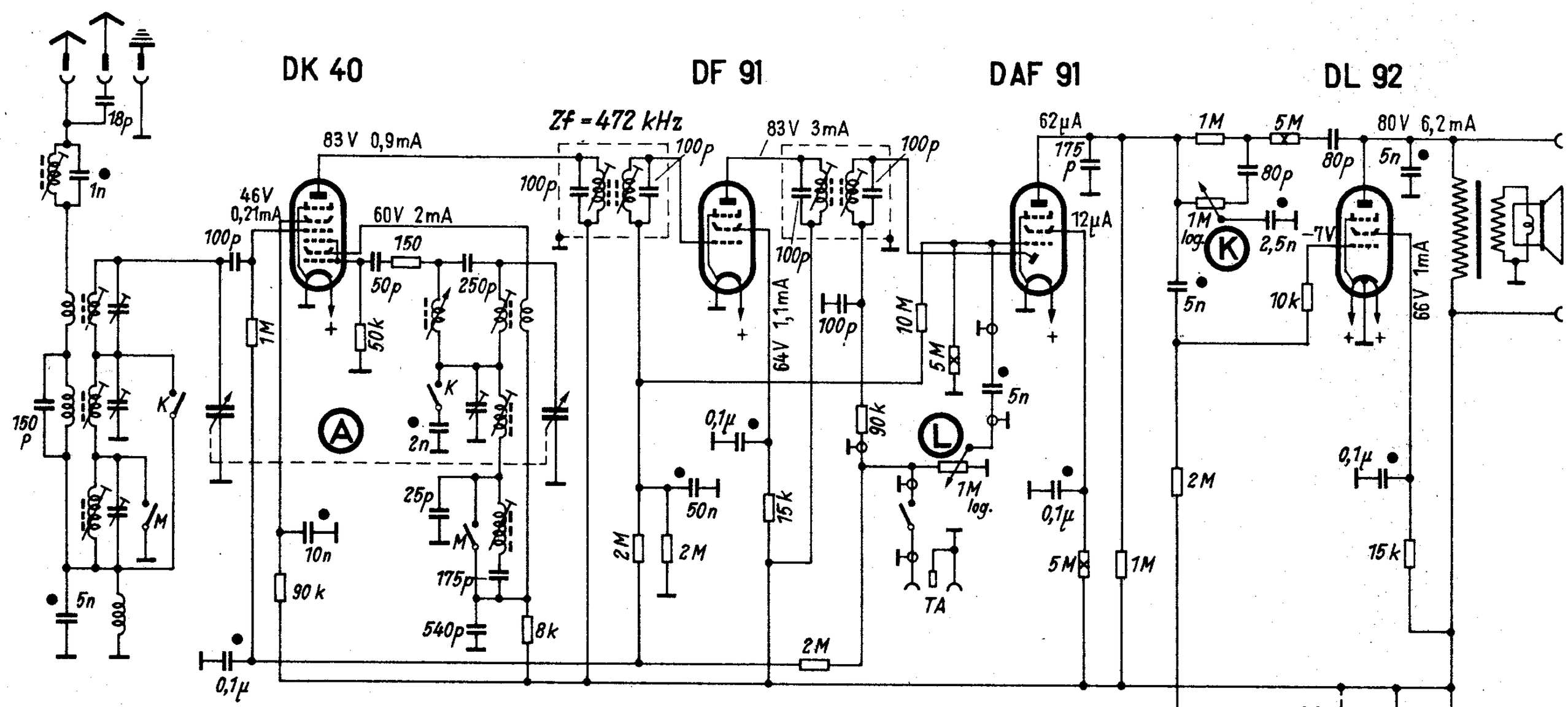

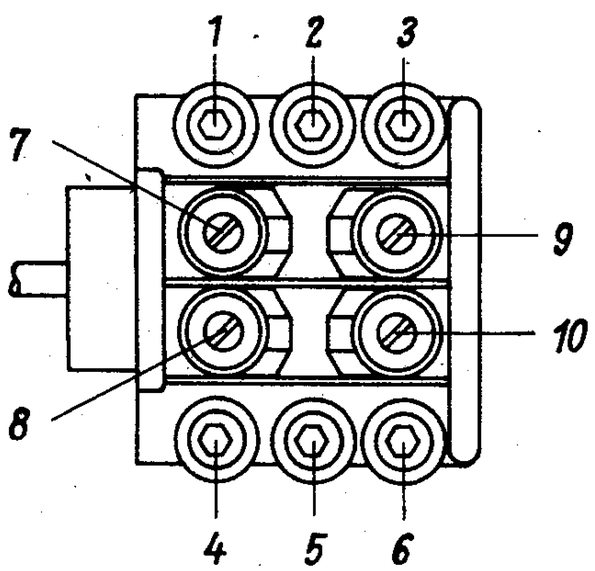

1/8 1/4 Watt

○ = 125 V– Betriebsspannung
● = 250 V–

Spannungen mit Jnstrument 1000 Ω/V (MW-Bereich) gemessen

Wellenbereich m		Abgleich	
K	13,6 ... 50,8	7,2 MHz : 4,2 ;	17,8 MHz : 7
M	186 ... 579	600 kHz : 1,5 ;	1500 kHz : 8,9
L	731 ... 2000	180 kHz : 6,3 ;	380 kHz : 10
Zf – 472 kHz ; Reihenfolge der Kreise : 3,4,2,1			

Backnang-Levante B

Apparatebau Backnang GmbH., Backnang

87. Backnang-Levante W

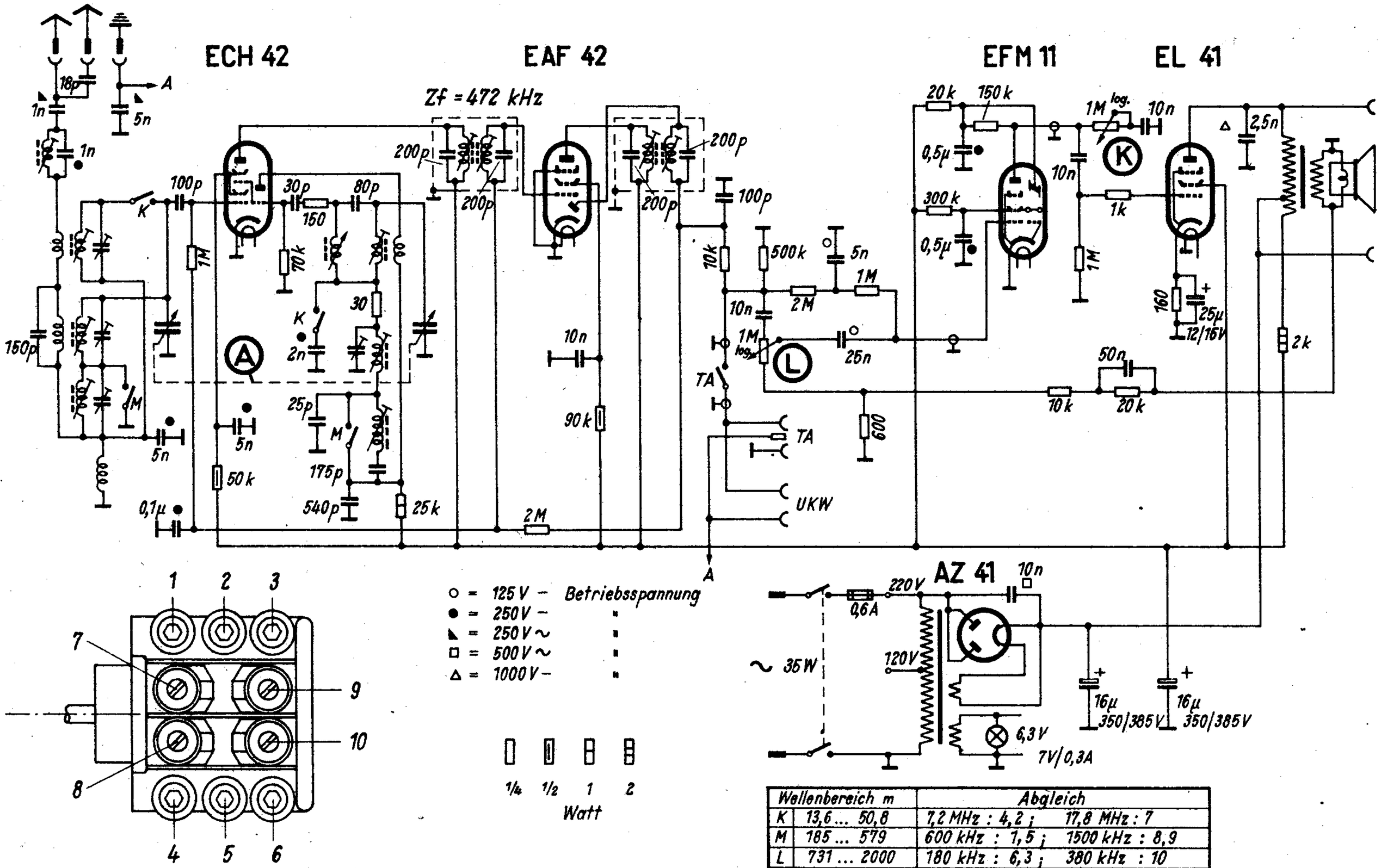

Wellenbereich m		Abgleich	
K	13,6 ... 50,8	7,2 MHz : 4,2 ;	17,8 MHz : 7
M	185 ... 579	600 kHz : 1,5 ;	1500 kHz : 8,9
L	731 ... 2000	180 kHz : 6,3 ;	380 kHz : 10
Zf = 472 kHz; Reihenfolge der Kreise: 3,4,2,1			

Backnang – Levante W

Star (Backnang) Merkur 50 GW 214

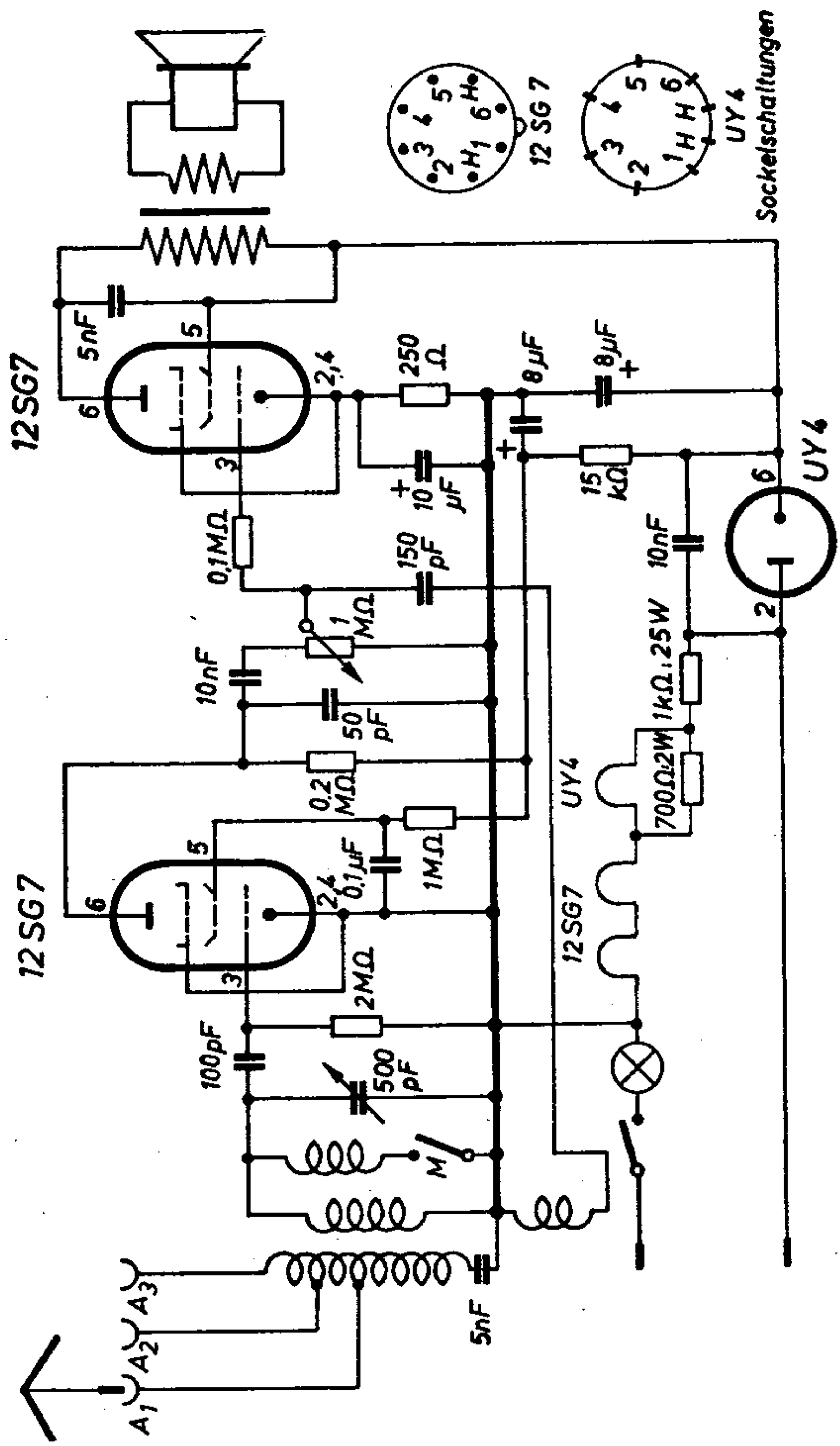

Star (Backnang) Merkur Luxus 50

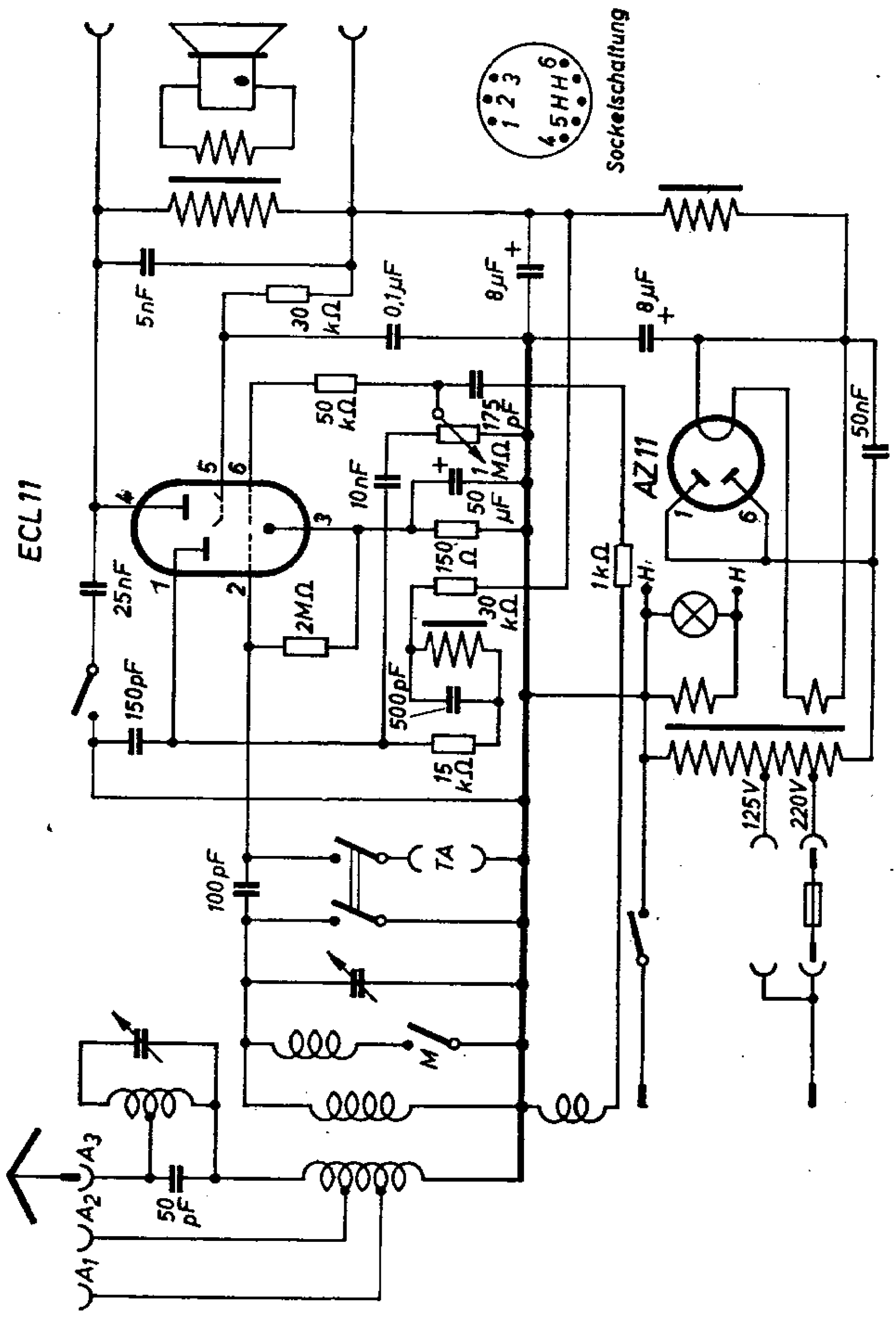

Star (Backnang) Meteor S

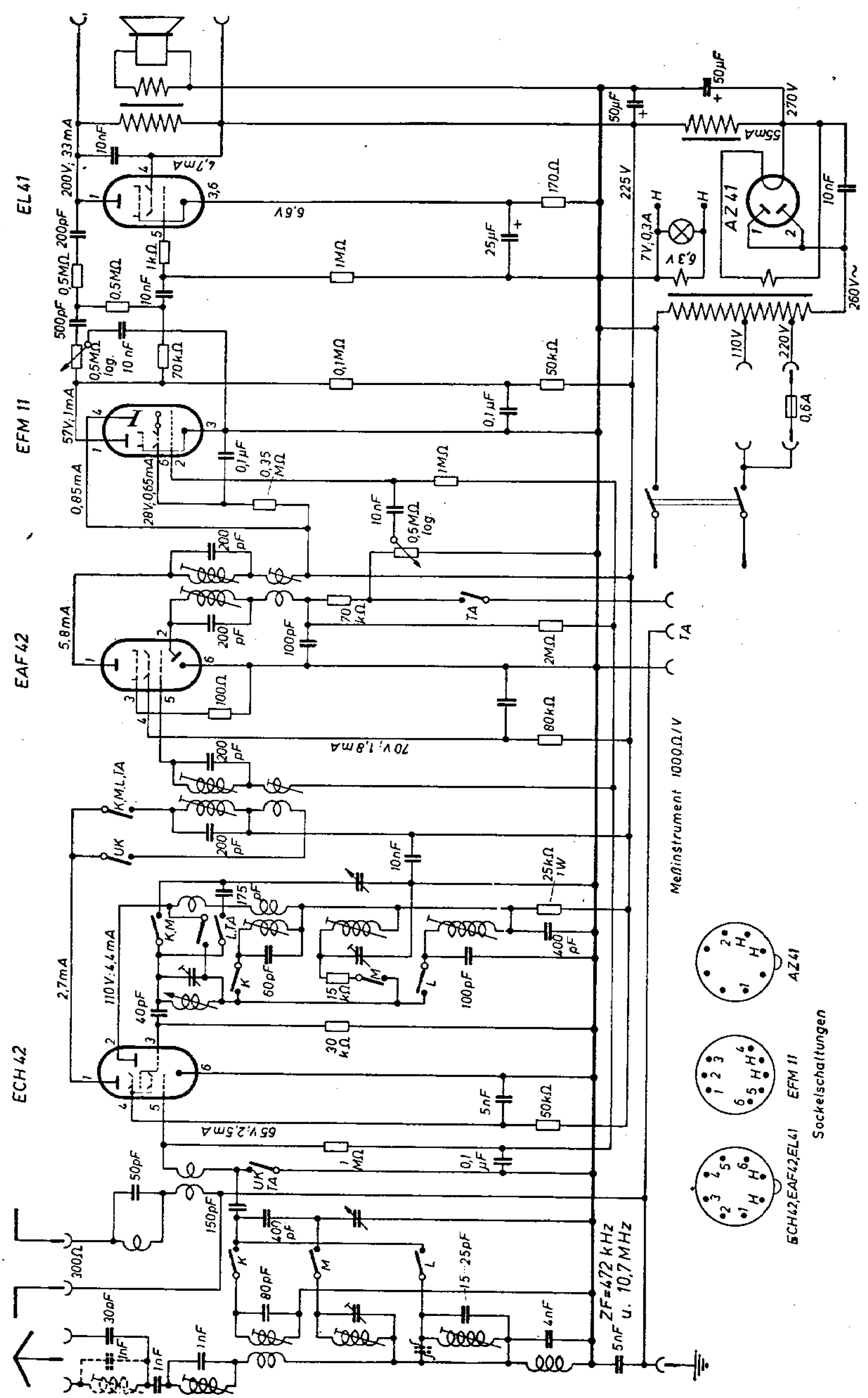

Star (Backnang) Meteor

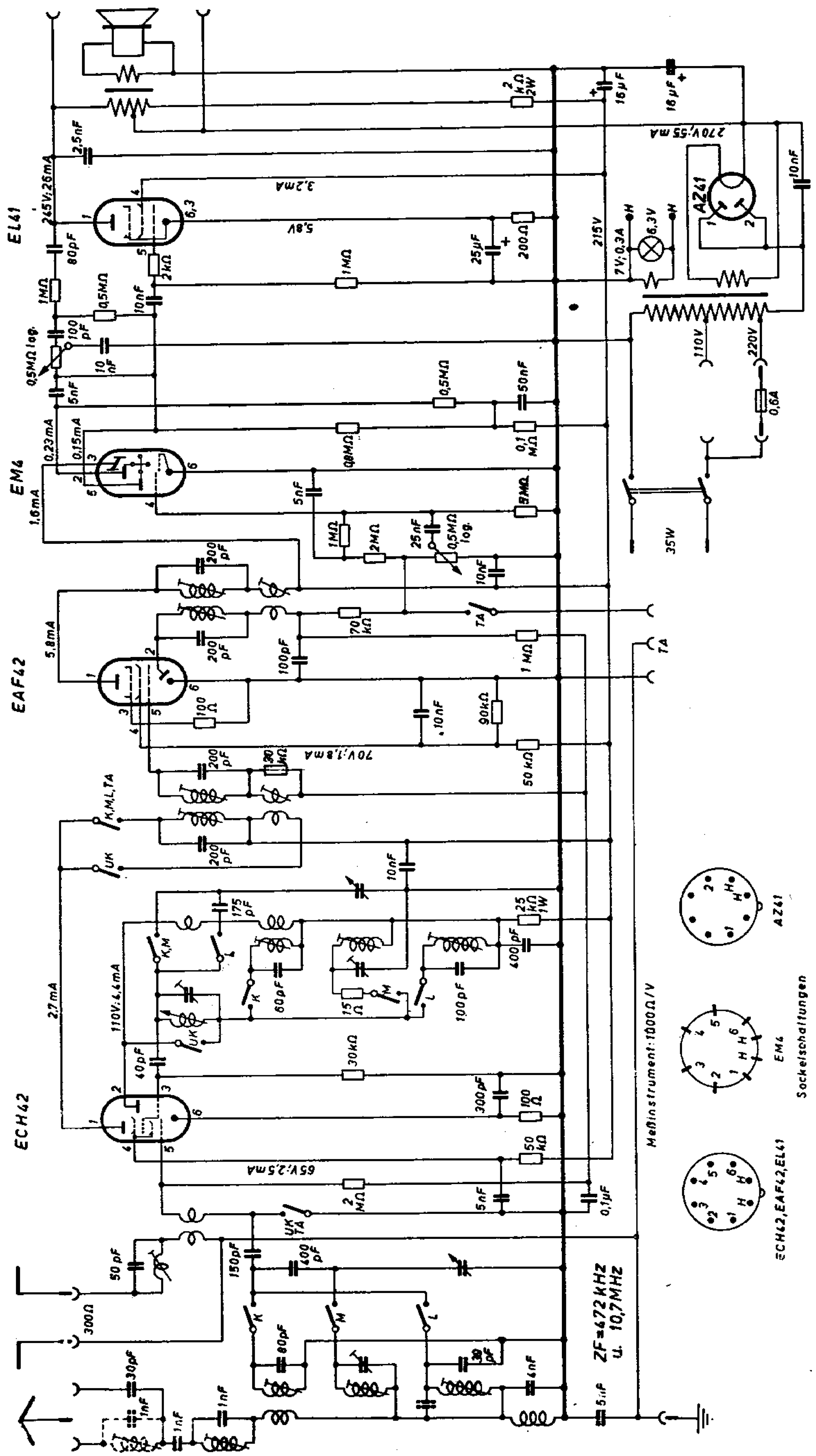

Star (Backnang) Neptun 50 UGW 561

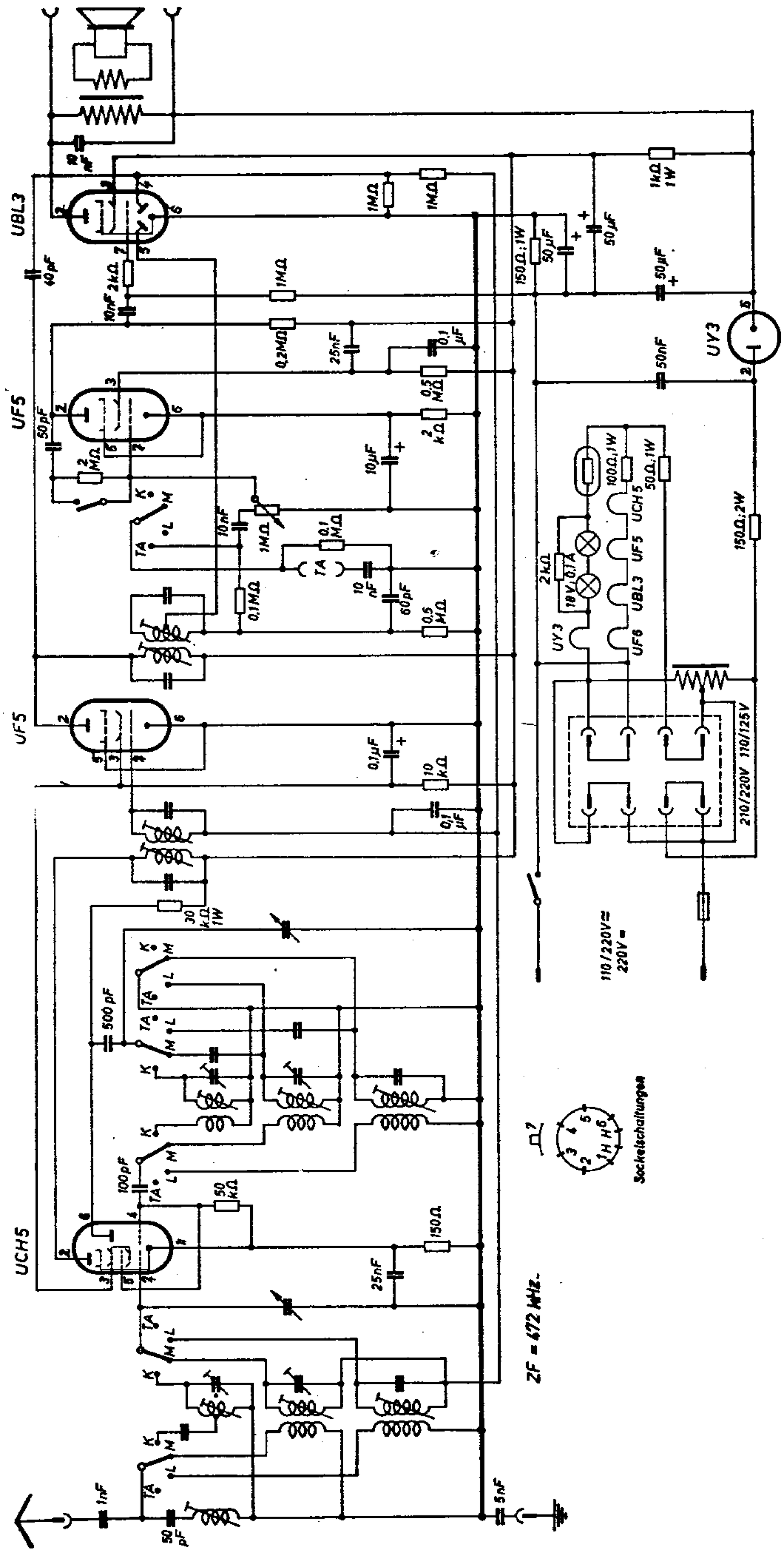

Star (Backnang) Neptun 51 S

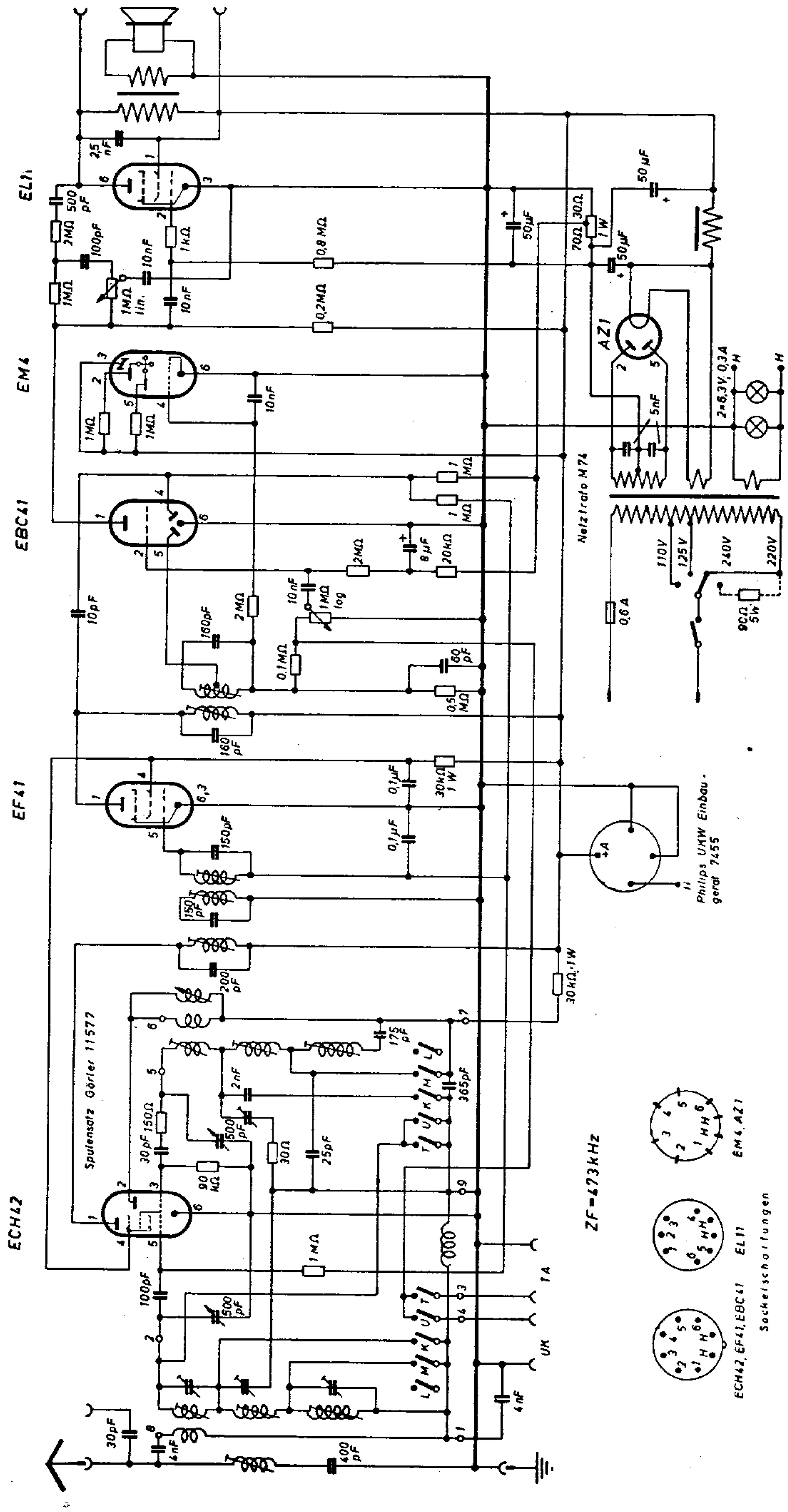

Star (Backnang) Neptun 51 U

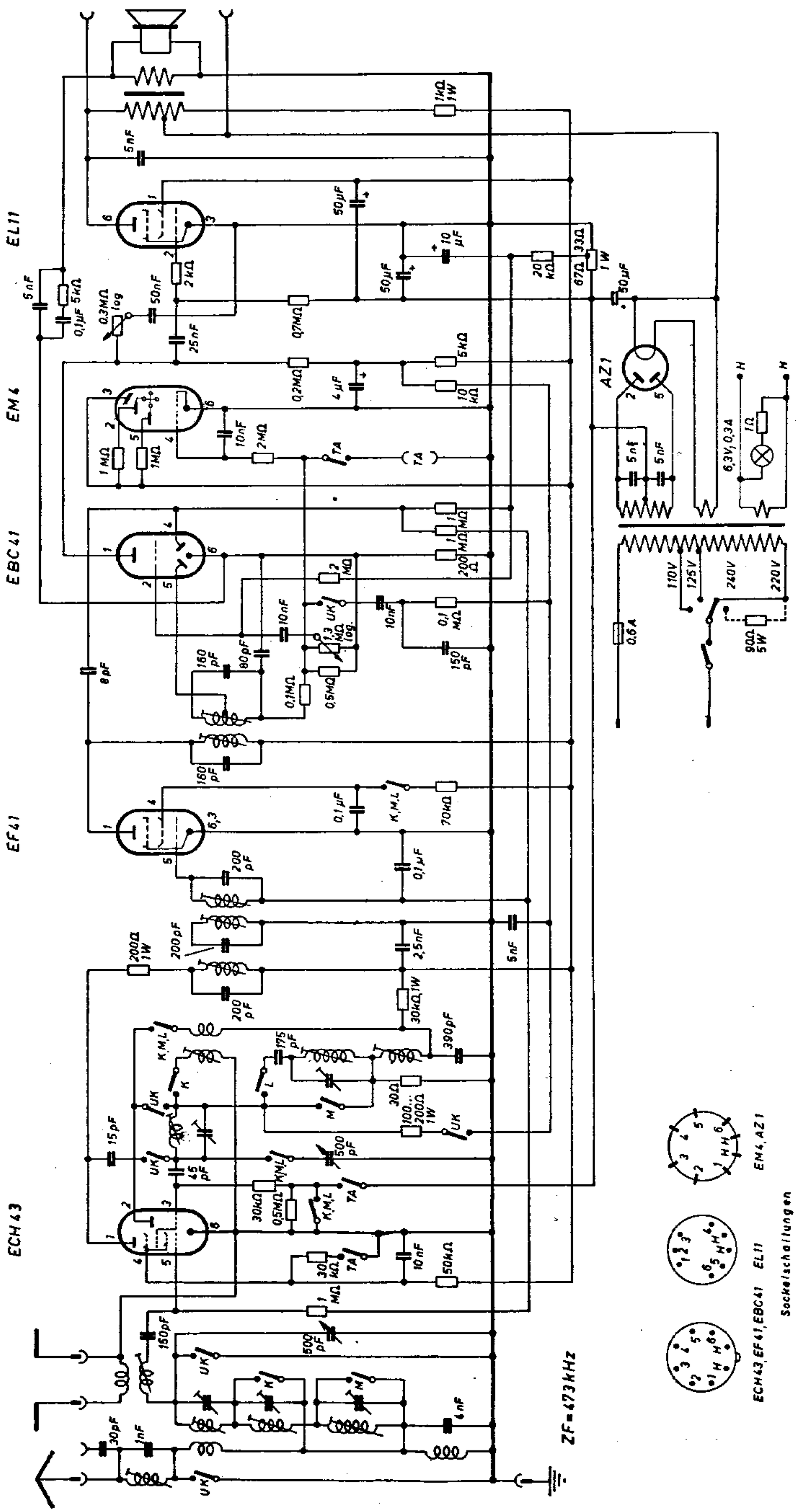

Star (Backnang) **Orient**

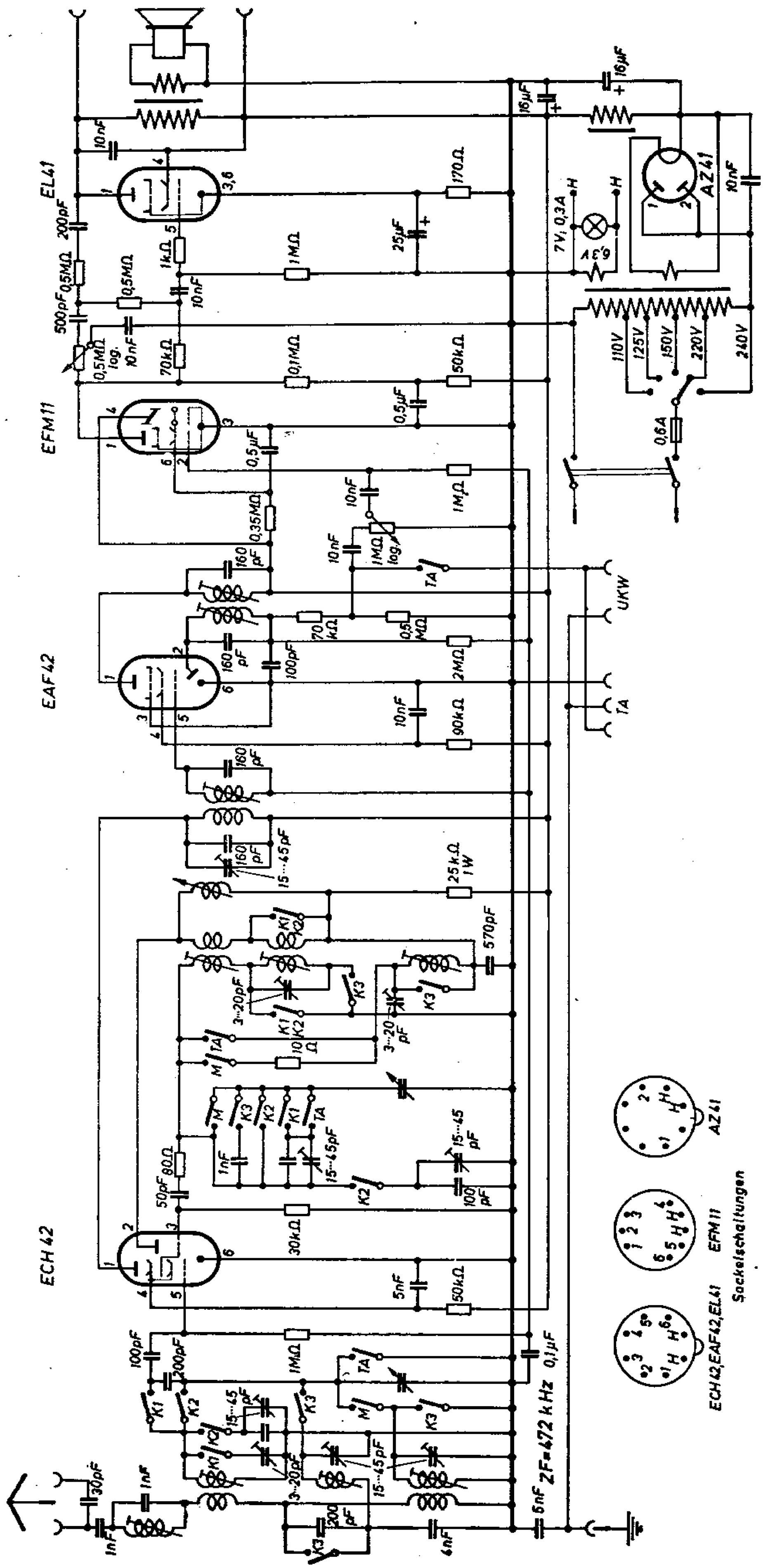

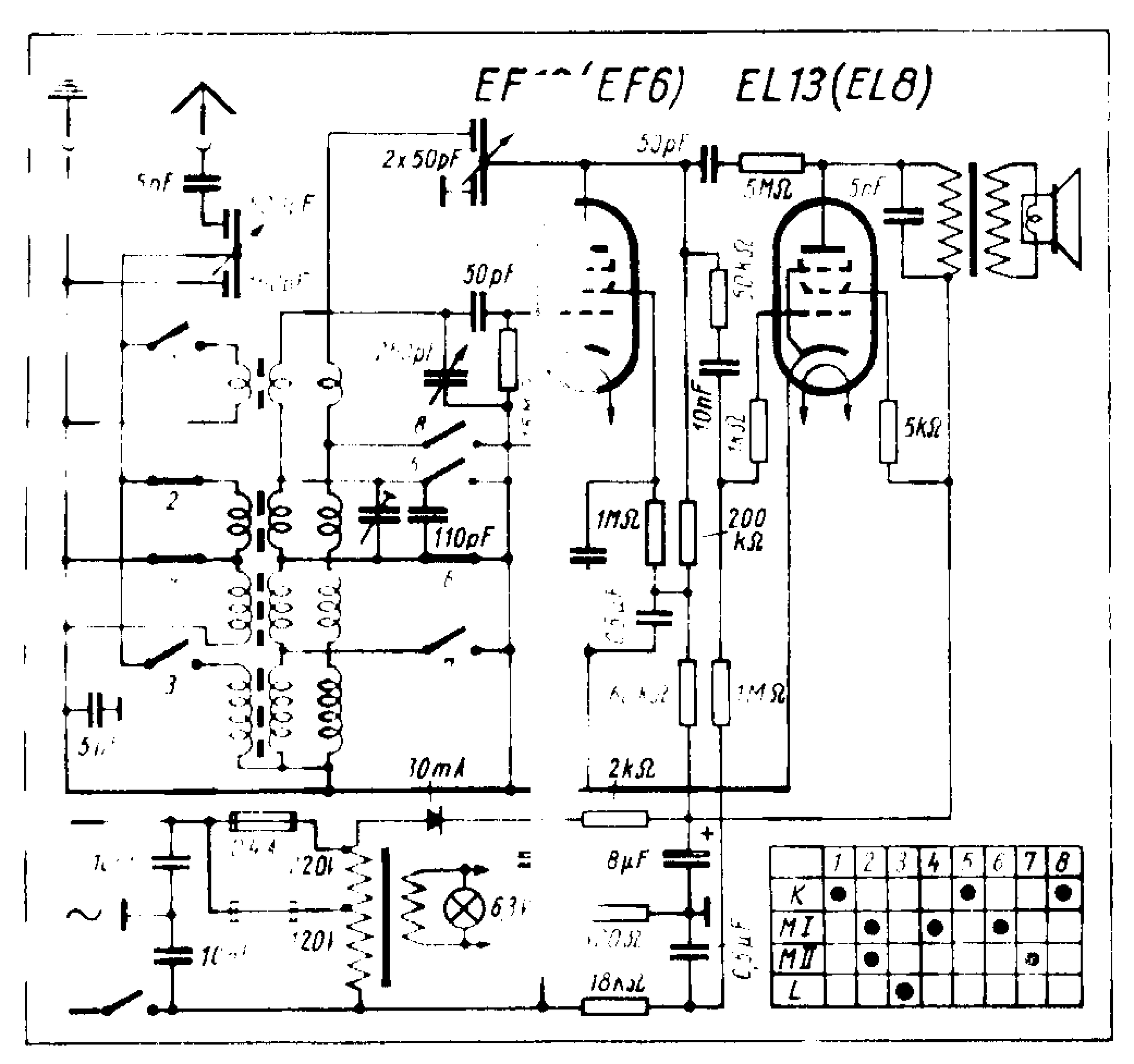
EF (EF6)
EL13(EL8)
2x 50pF
50pF
5MΩ
5nF
50pF
110pF
10nF
5kΩ
1MΩ
200 kΩ
1MΩ
2kΩ
30mA
8μF
18kΩ
6.3V
K
MI
MII
L

Star (Backnang) Trabant B

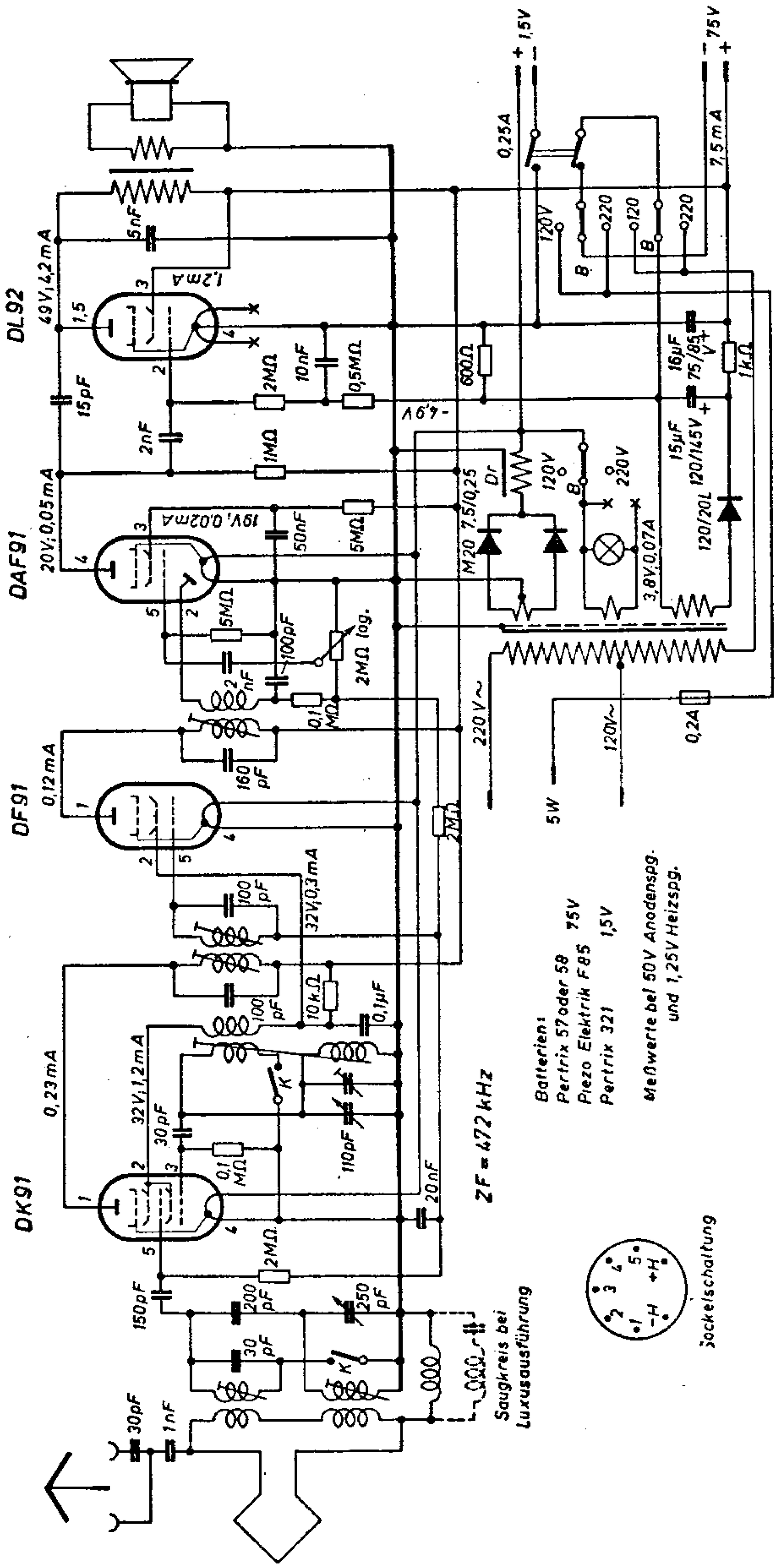

57. Star-Trabant

Apparatebau Backnang GmbH, Backnang-Neuschöntal, Postfach 70

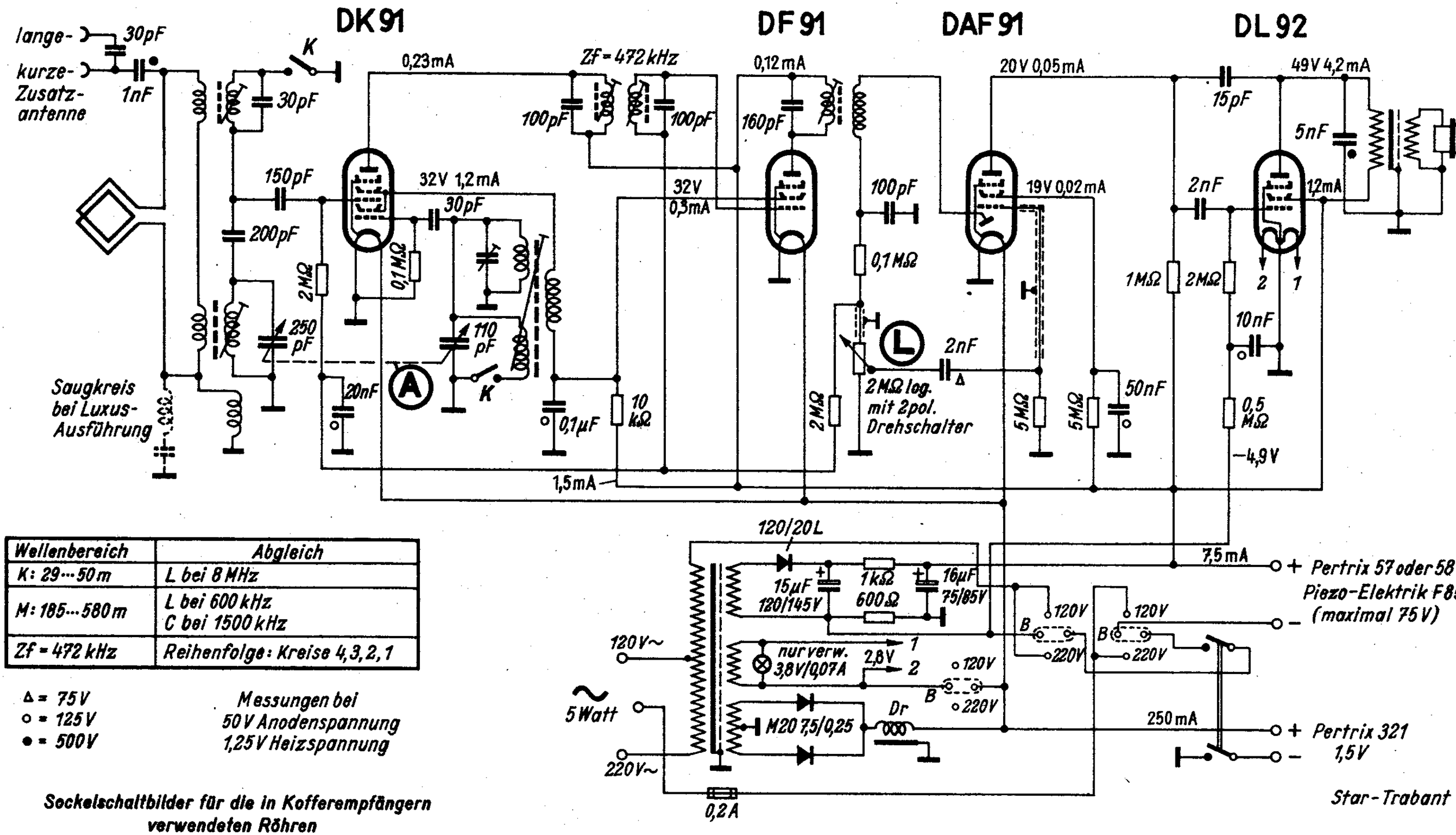

Wellenbereich	Abgleich
K: 29···50 m	L bei 8 MHz
M: 185···580 m	L bei 600 kHz C bei 1500 kHz
Zf = 472 kHz	Reihenfolge: Kreise 4,3,2,1

Δ = 75 V
○ = 125 V
● = 500 V

Messungen bei
50 V Anodenspannung
1,25 V Heizspannung

Sockelschaltbilder für die in Kofferempfängern verwendeten Röhren

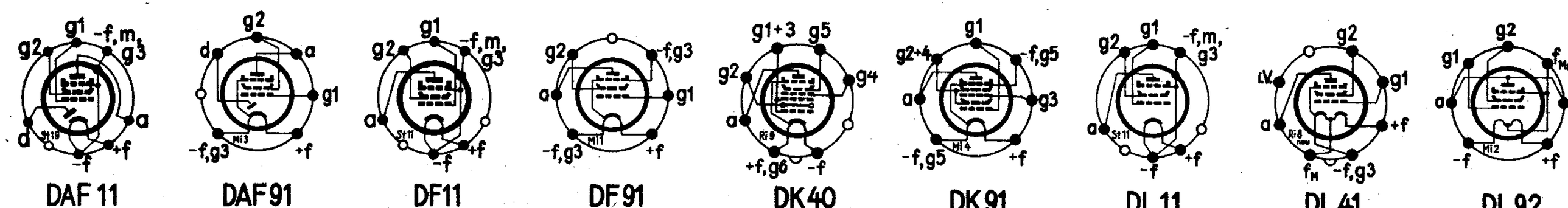

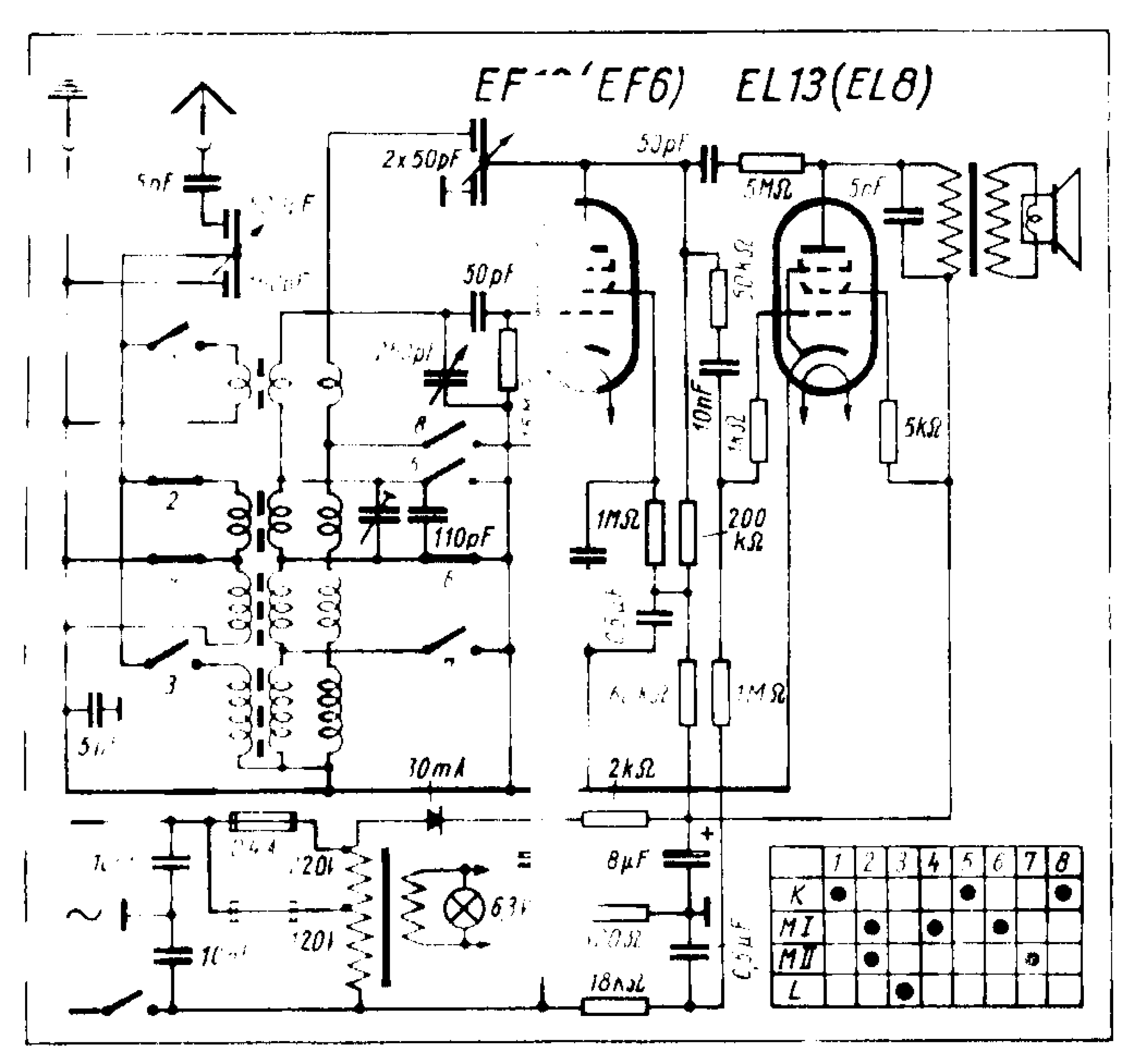
EF6) EL13(EL8)
2x50pF
50pF
5MΩ
5nF
50pF
110pF
110pF
10nF
5kΩ
1MΩ
200 kΩ
1MΩ
2kΩ
30mA
8μF
18kΩ
6.3V
220V
220V
1 2 3 4 5 6 7 8
K
MI
MII
L

Star (Backnang) UGW 213

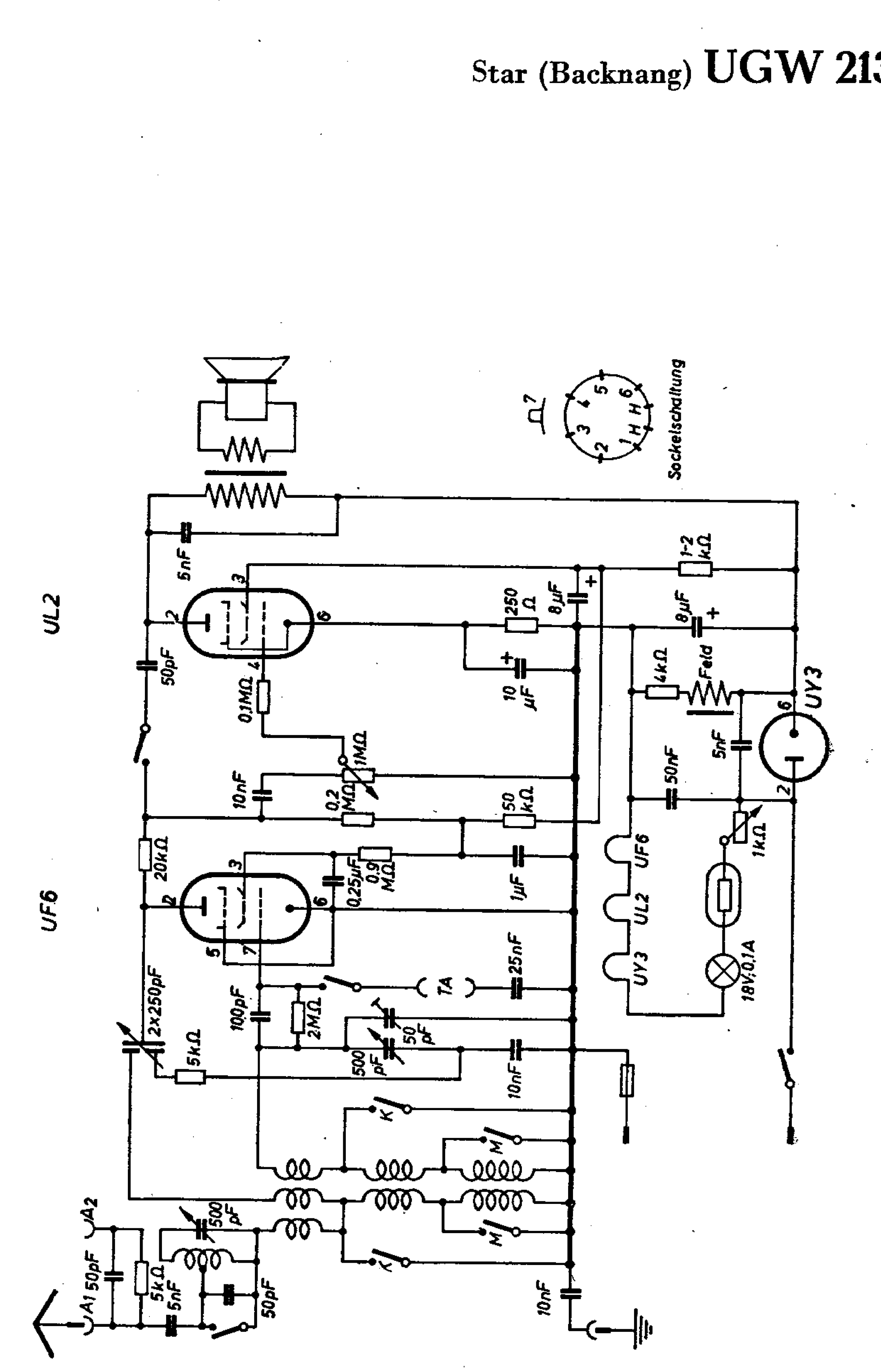
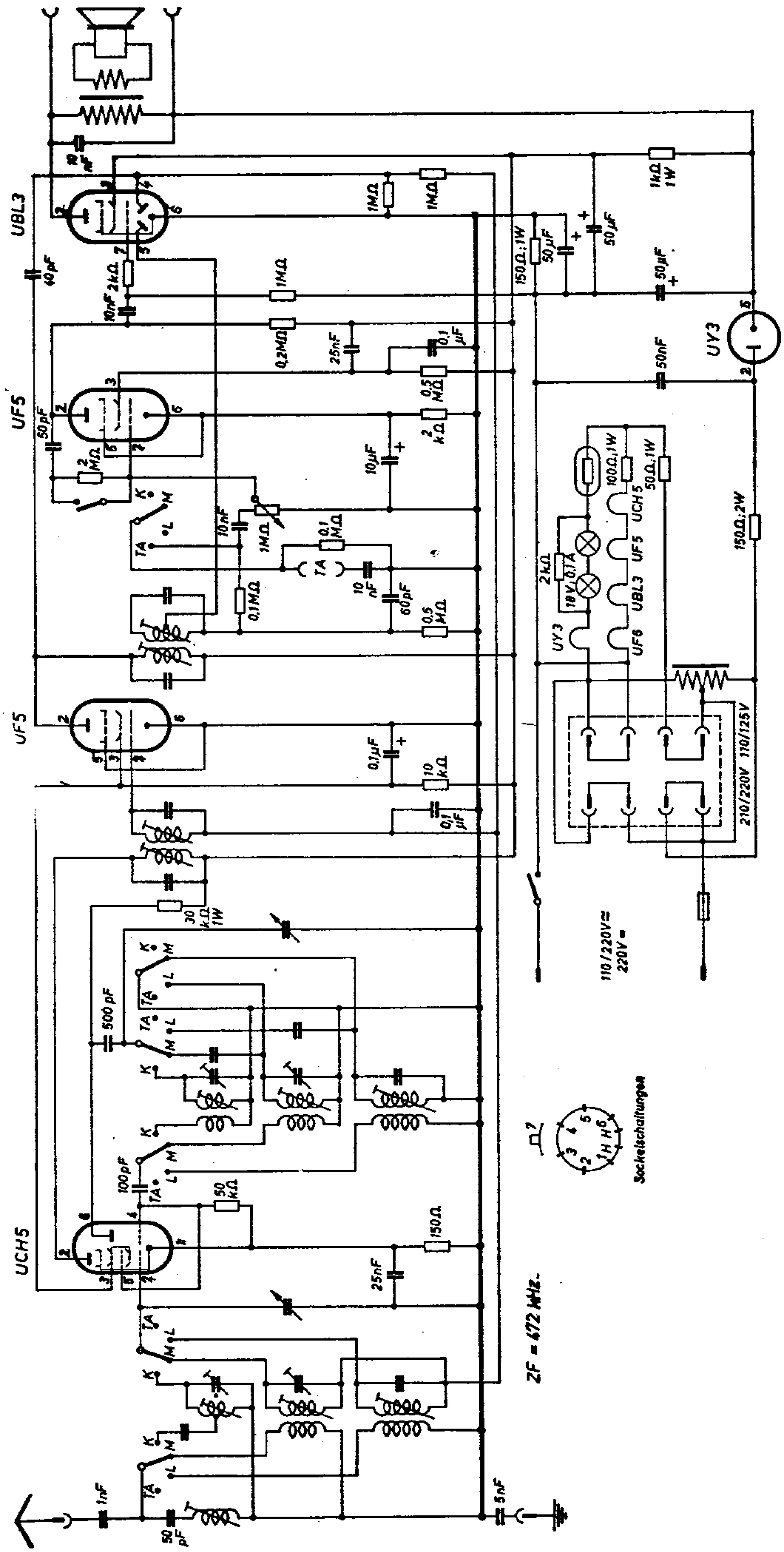
Star (Backnang) Neptun 50 UGW 561