# Interpret W 569

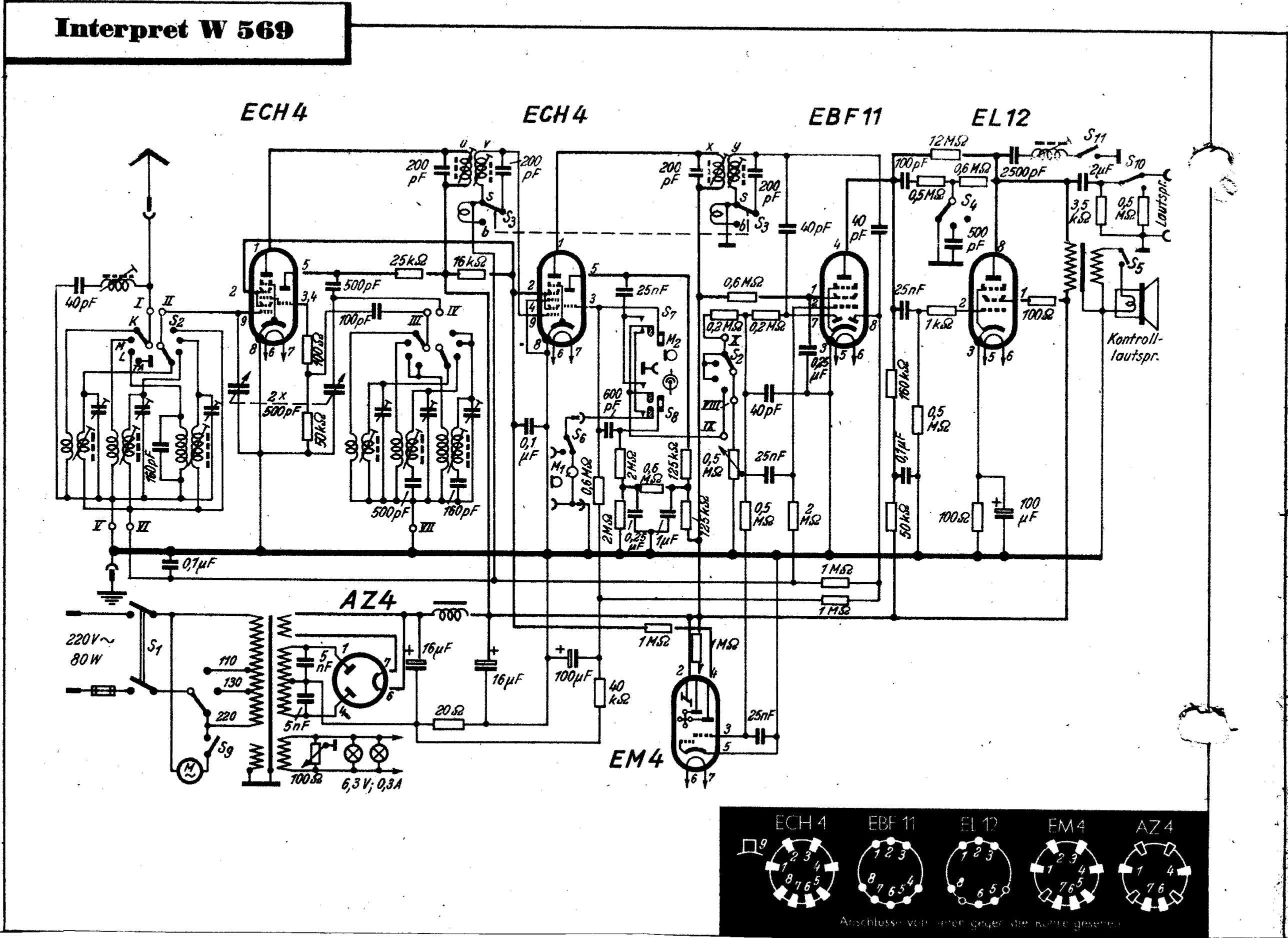

# Staudigl Mentor II und Studio II

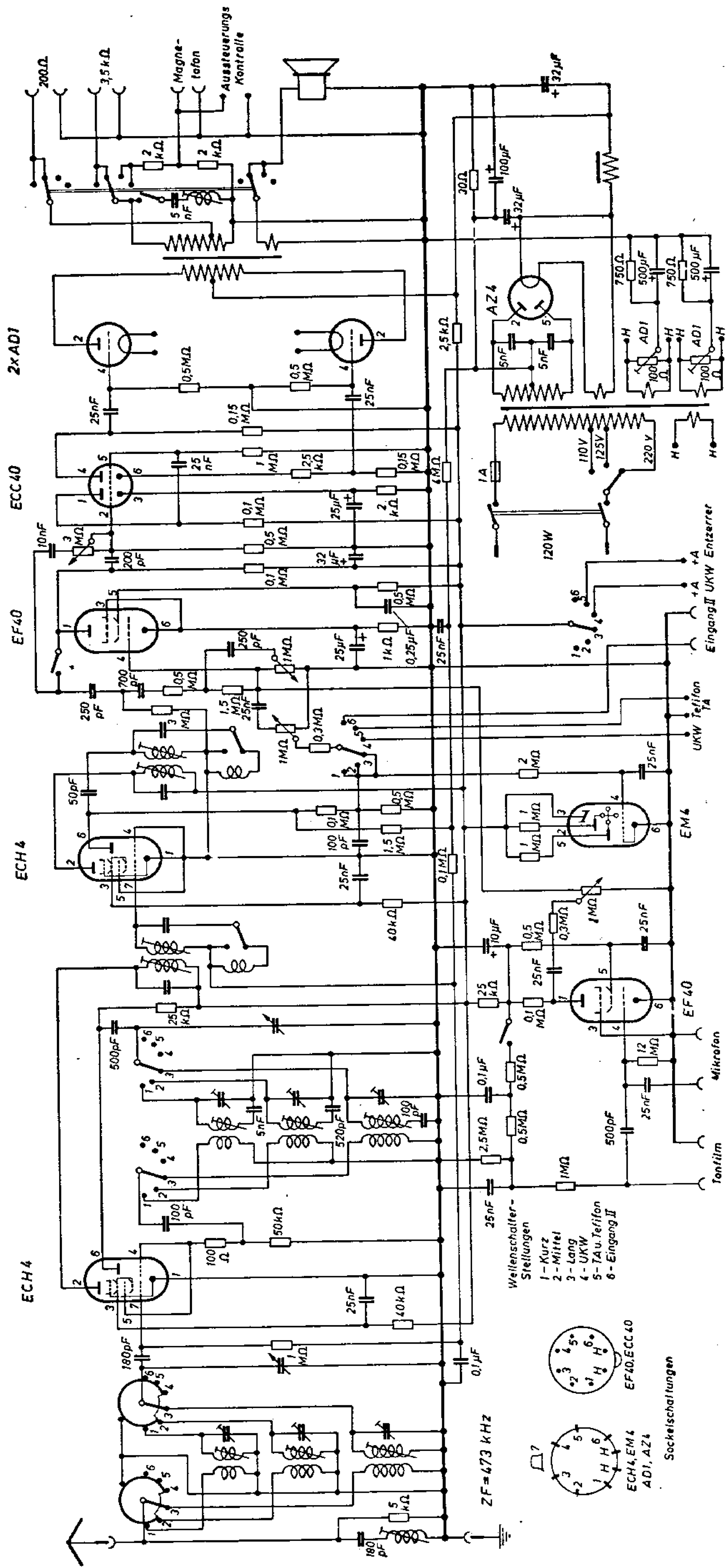

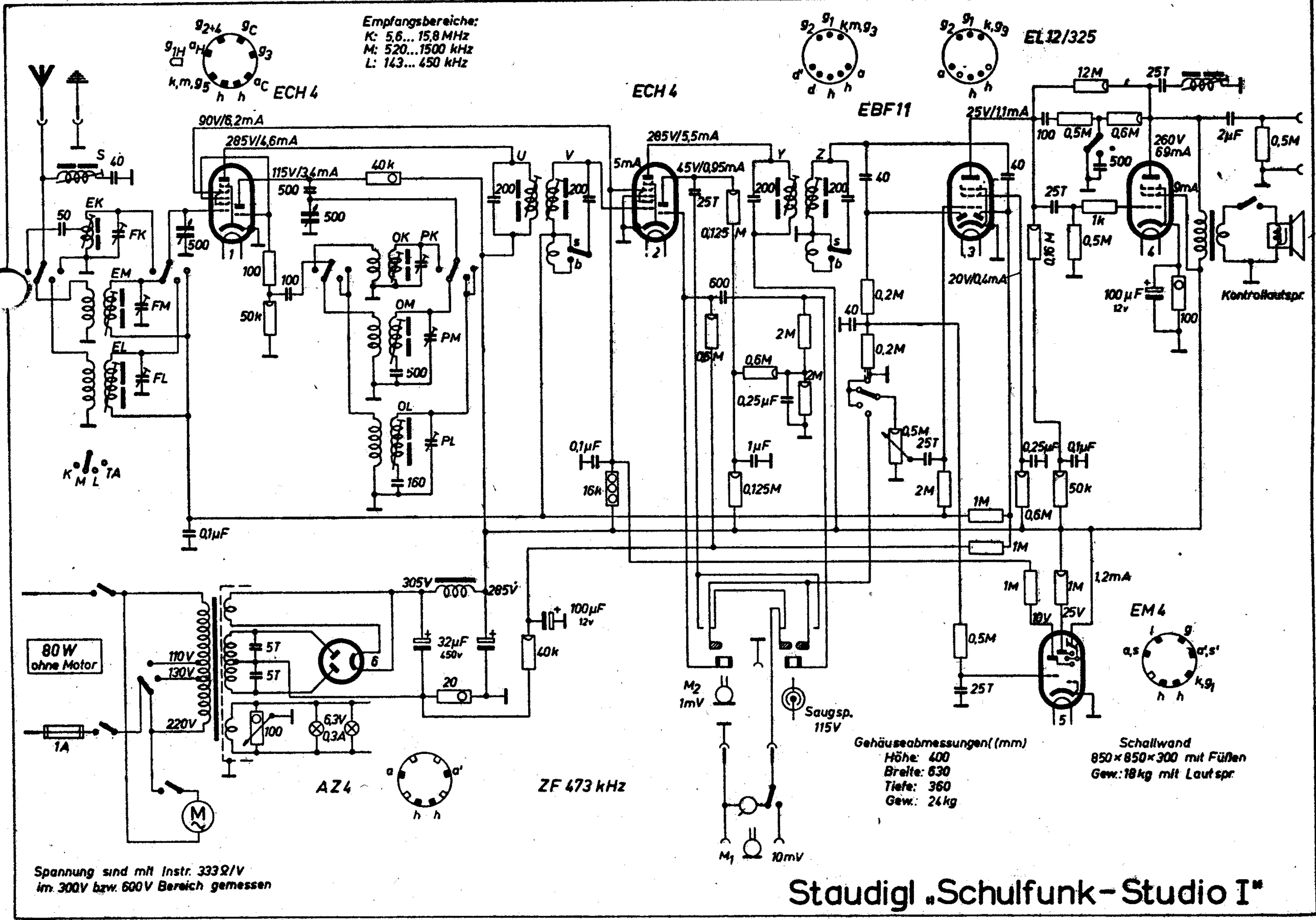


# Staudigl „Schulfunk-Studio I"

# Staudigl **Standard**

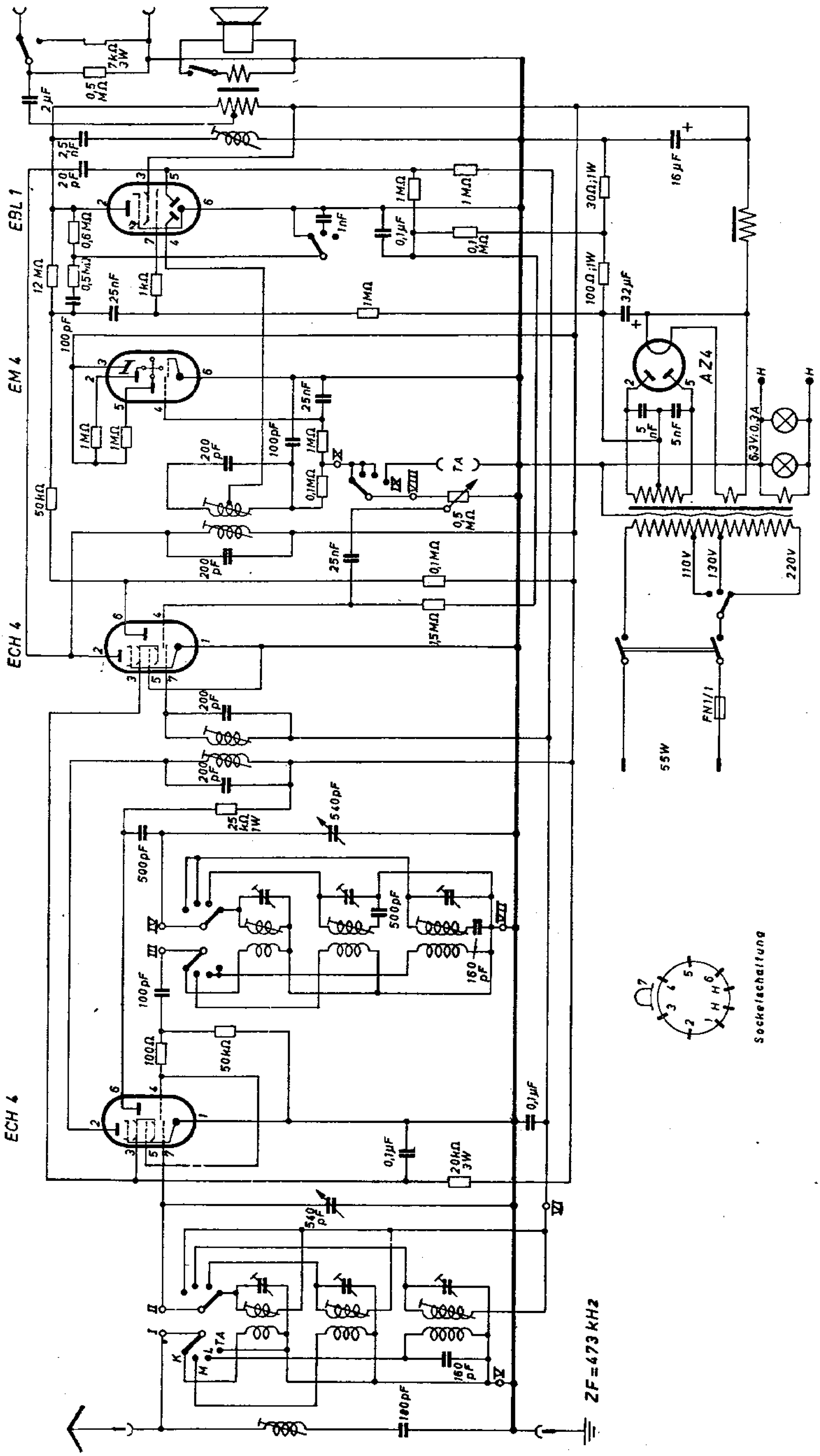

# Staudigl Interpret 569 W und Studio I

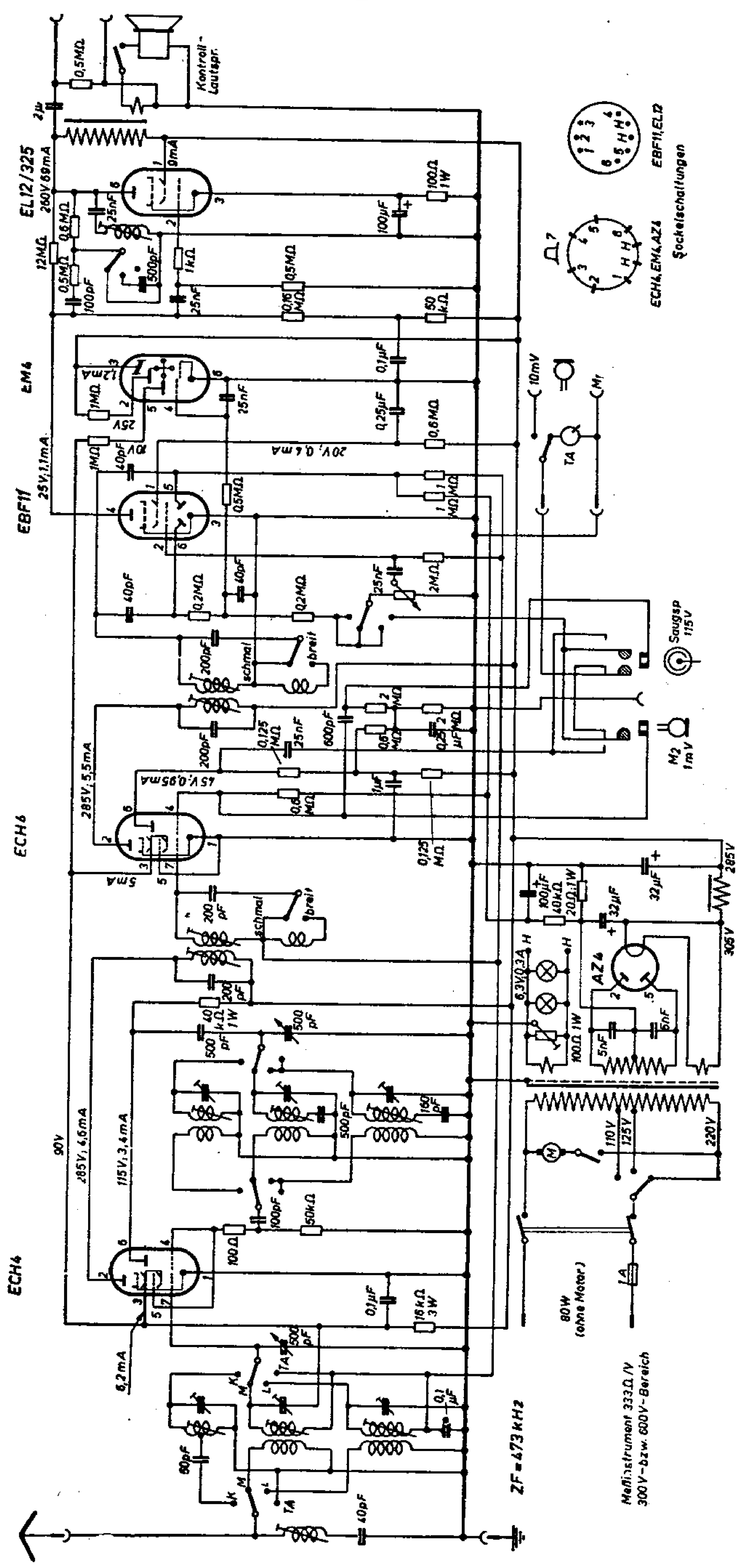

# Staudigl Mentor II und Studio II

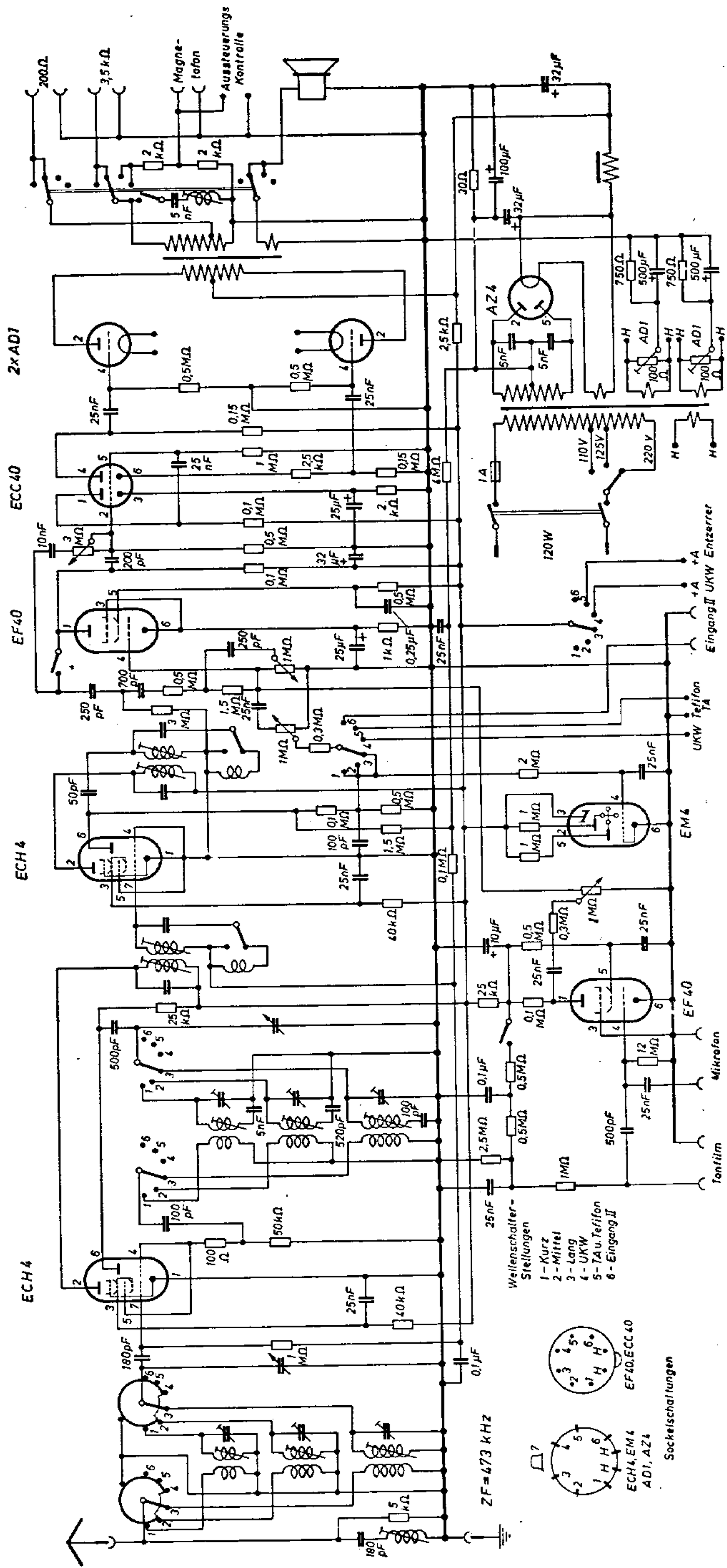
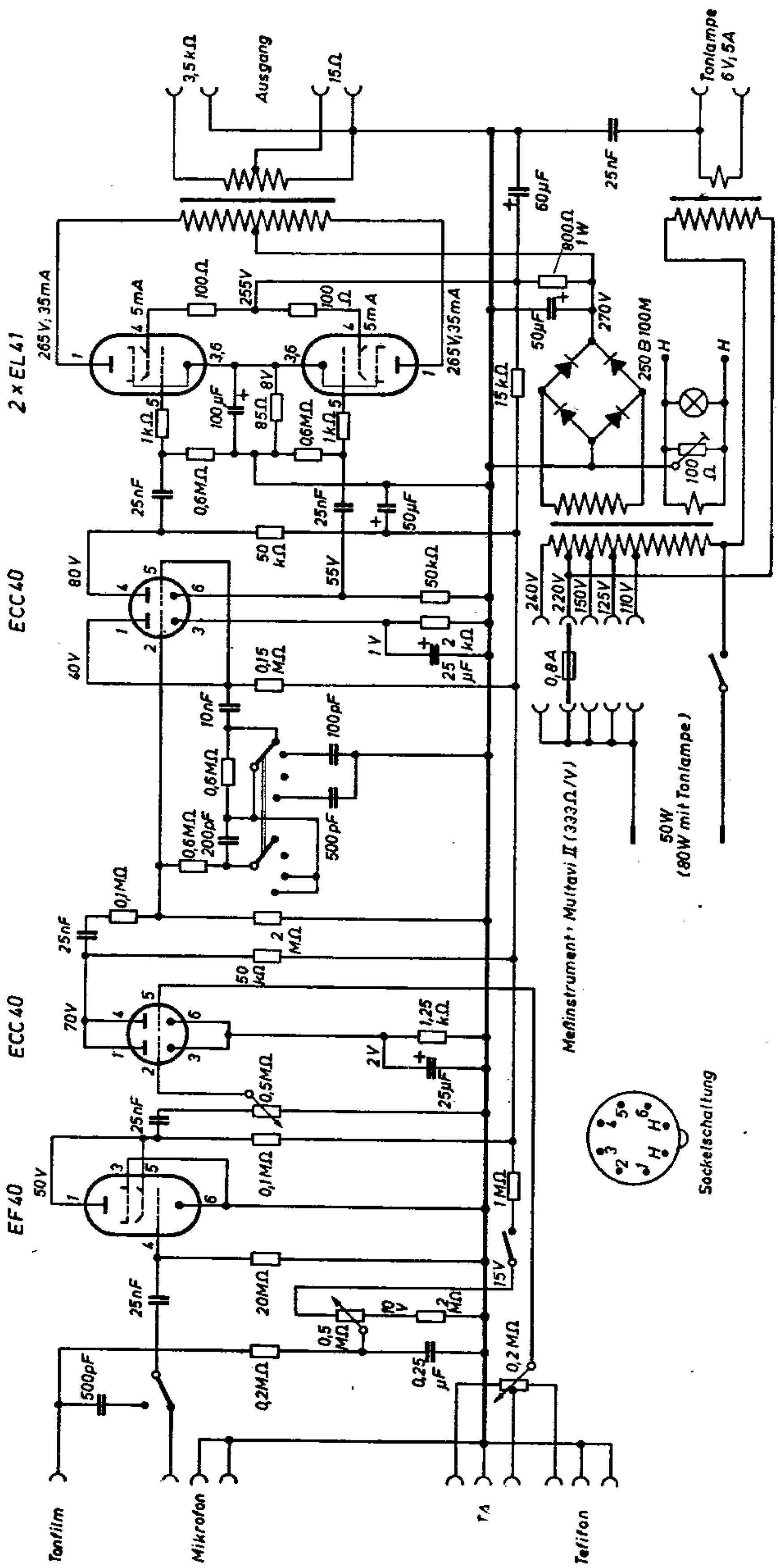
# Staudigl Tonfilmanlage K II, Universalverstärker